Trekhaken – Attelages – Anhängevorrichtungen – Tow bars

Mazda 5 MPV

10/2005 - ....

GDW Ref. 1550

EEC APPROVAL N°: e6*94/20*0574*00

D=	(max ↓ kg) X (max ↓ kg) / (max ↓ kg) + (max ↓ kg)	X 0.00981	≤	9,4	KN
	S/		=	75	Kg
	Max.		=	1600	Kg

GDW nv – Hoogmolenwegel 23 – B-8790 Waregem
TEL. 32(0)56 60 42 12(L5) – FAX. 32(0)56 60 01 93
E-Mail : gdw@gdwtowbars.com - Website : www.gdwtowbars.com

Mazda 5 MPV
10/2005 - ….
Ref. 1550

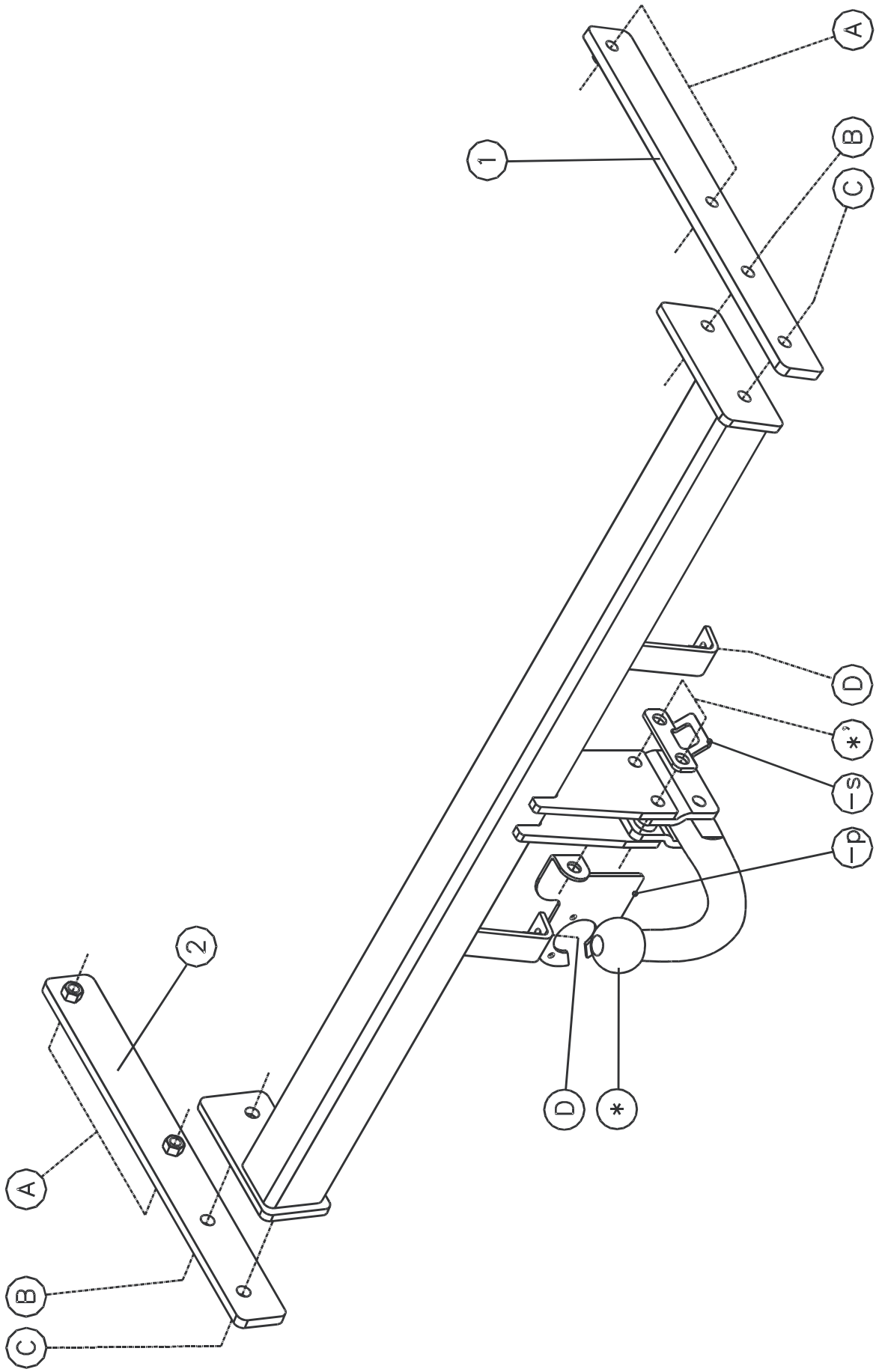

Mazda 5 MPV
10/2005 - ….
Ref. 1550

Samenstelling – Composition – Zusammenstellung

	4 x	DIN985 - M12 - 8.8	*-*'
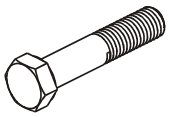	2 x 2 x	DIN931 - M12x65 - 8.8 DIN931 - M12x60 - 8.8	*' *
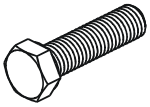	4 x 4 x	DIN933 - M10x35 - 8.8 DIN933 - M12x35 - 8.8	A B-C
	4 x 4 x	DIN128A10-FSt DIN128A12-FSt	A B-C
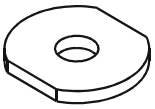	4 x	Ø40x35x12x4mm GDW Ref. 905003	A
	2 x	DIN934 - M12 - 8.8	B
	2 x	GDW Ref. MRKOOIM06	D

GDW Ref. T45M031	1 x	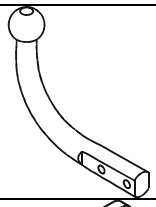
GDW Ref. 800.008	2 x	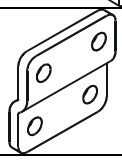
GDW Ref. 800.011	2 x	
GDW Ref. 800.000	1 x	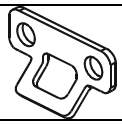
GDW Ref. P04	1 x	
GDW Ref. 112124 ①	1 x	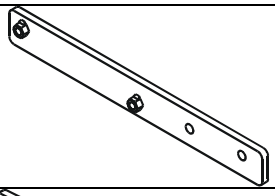
GDW Ref. 112125 ②	1x	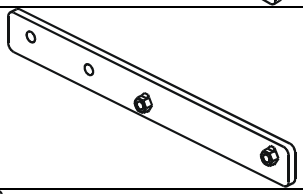
GDW Ref. 1550	1 x	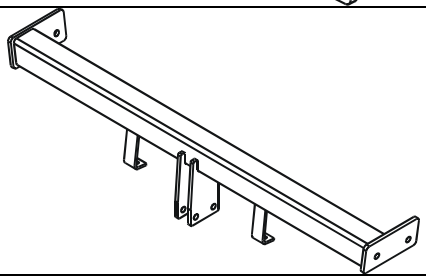

Bouten - Boulons - Bolts - Bolzen		DIN 912 - DIN 931 - DIN 933 - DIN 7991
Kwaliteit 8.8		
M6 10,8Nm of 1,1kgm	M8 25,5Nm of 2,60kgm	M10 52,0Nm of 5,30kgm
M12 88,3Nm of 9,0kgm	M14 137Nm of 14,0kgm	M16 211,0Nm of 21,5kgm
Bouten - Boulons - Bolts - Bolzen		DIN 912 - DIN 931 - DIN 933 - DIN 7991
Kwaliteit 10.9		
M6 13,7Nm of 1,4kgm	M8 35,3Nm of 3,6kgm	M10 70,6Nm of 7,20kgm
M12 122,6Nm of 12,5kgm	M14 194Nm of 19,8kgm	M16 299,2Nm of 30,5kgm

Mazda 5 MPV
10/2005 - ….
Ref. 1550

Montagehandleiding

Aandacht :
Voor men de trekhaak plaatst moet men voor de voertuigen model '10/05 – '12/07 een vervangend onderdeel voor de mistlichtbevestiging bestellen.
Artikel N° OE dealer : CC29-V7-250
Artikel N° GDW : 1550MIST-H
Bij modellen vanaf 01/2008 is dit onderdeel niet nodig. Herkenbaar aan mistlicht die in bumper is ingewerkt en niet onderaan bumper.

1) Demonteer de bumper :
Model '10/2005 – '12/2007
Demonteer het mistlicht samen met de mistlichthouder uit de bumper, de mistlichthouder komt te vervallen, de kooimoeren in het midden van de bumper moet men behouden zie (fig.1). Verwijder definitief de metalen stootbalk.

2) Positioneer de draagarmen (ref.1 en 2) in de vrijgekomen openingen achteraan de chassisbalk, het punt (A) past met de reeds voorziene boringen in de buitenzijde van de chassisbalk. Deze zijn afgedicht met tape, verwijder de tape. Breng de bouten en rondsels aan, en schroef deze handvast.

3) Plaats de trekhaak tussen de draagarmen zodat de punten (B) en (C) passen met de boringen in de draagarmen. Breng de bouten aan en schroef alles degelijk vast (zie aanhaalmomenten).

Model '10/2005-'12/2007 volg nummer 4 tot en met 6.

4) Maak in de onderzijde van de bumper de insnijdingen volgens (fig.2).

5) Monteer het mistlicht in de optionele houder (CC29-V7-250 of 1550mist-h) volgens (fig.3).

6) Monteer de optionele houder op de bumper (zie fig.4).

Model '01/2008 volg vanaf nummer 7.

7) Maak in de onderzijde een insnijding volgens fig. 5

8) Monteer de bumper op het voertuig.

9) Monteren van de kogelstang samen met de stekkerdooshouder en het veiligheidsoog, bouten inbrengen en degelijk vastschroeven (zie aanhaalmomenten).

Demonteren van de bumper
- 2 plastic druknagels onderaan de bumper
- 2 vijsjes onderaan de bumper ter hoogte van de wielkasten
- 2x2 vijsjes om de spatschermen los te maken en te verwijderen
- 2 vijsjes aan de ingang van de kofferruimte.
- zijkanten losklikken en naar achteren lostrekken.

N.B.
Voor de maximum toegestane massa welke uw voertuig mag trekken dient u uw dealer te raadplegen.
Verwijder eventueel de bitumenlaag op de bevestigingsplaats van de trekhaak.
Opgepast bij het boren dat men geen remleiding, elektriciteitsdraden of brandstofleidingen beschadigt.

Mazda 5 MPV
10/2005 - ….
Ref. 1550

Notice de montage

Attention :
Avant de monter l'attelage, il faut commander une pièce supplémentaire pour la fixation du feu antibrouillard.
Article N° OE dealer : CC29-V7-250
Article N° GDW : 1550MIST-H
On n'a pas besoin de cet article pour les véhicules à partir de 01/2008. on peut le reconnaître à l'antibrouillard qui est intégré dans le pare-chocs et pas à l'en dessous du pare-chocs

1) Pour les modèles de 10/2005 à 12/2007 : Démonter le pare-chocs et le feu antibrouillard avec le support de feu antibrouillard du pare-choc ; le porteur de feu antibrouillard se supprime, il faut garder les écrous en cage au milieu du pare-choc (voir fig. 1). Supprimer définitivement le butoir métallique.

2) Positionner les bras porteurs (1) et (2) dans les trous libérés derrière la poutre du châssis, le point (A) s'adapte aux trous déjà prévus du côté extérieur de la poutre du châssis. Ceux-ci sont bouchés avec du scotch qu'il faut supprimer. Insérer les boulons et les rondelles sans serrer.

3) Placer l'attelage entre les bras porteurs de sorte que les points (B) et (C) s'adaptent aux trous dans les bras porteurs. Insérer les boulons et bien fixer le tout (cfr. couples de serrage).

Pour les modèles de 10/2005 à 12/2007 : suivez N° 4 jusqu'au N°6.

4) Faire les découpes du côté inférieur du pare-choc selon figure 2.

5) Monter le feu antibrouillard dans le support optionnel (CC29-V7-250 ou 1550mist-h) selon figure 3.

6) Monter le support optionnel sur le pare-choc selon figure 4.

Pour les modèles à partir de 01/2008 : suivez à partir du N° 7.

7) Faire une découpe au côté inférieur selon fig. 5.

8) Monter le pare-choc sur le véhicule.

9) Monter la rotule avec le bloc multiprise et l'anneau de sécurité, insérer les boulons et bien fixer le tout (cfr. couples de serrage).

Démontage du pare-chocs
- 2 rivets en plastique en bas du pare-chocs
- 2 petites vis en bas du pare-chocs à la même hauteur que les logements de roue
- 2x2 petites vis pour détacher et supprimer les ailes
- 2 petites vis à l'entrée du coffre
- détacher les côtés en arrière

N.B.
Pour connaître la capacité de traction maximale autorisée, veuillez vous adresser à votre distributeur.
Enlevez la couche de bitume éventuelle sur les points de fixation de l'attelage.
Attention de ne pas endommager en forant les circuits de frein, les fils électriques et les conduites de carburant.

Mazda 5 MPV
10/2005 - ….
Ref. 1550

Fitting instructions

Attention :
Before assembling the towbar, firstly order a replacing piece for the fog lamp fixation.
Artikel N° OE dealer : CC29-V7-250
Artikel N° GDW : 1550MIST-H
Not for models after 01/2008. Those are the models with an integrated fog light (not with the fog Light at the bottom)

1) Disassemble the bumper:

Model 10/2005-12/2007:

Disassemble the bumper and disassemble the fog lamp together with the fog lamp holder out of the bumper, the fog lamp holder expires, keep the cage nuts in the middle of the bumper (see fig. 1). Permanently remove the metal buffer beam.

2) Place the supporting arms (1) and (2) in the liberated openings at the back of the chassis beam, point (A) matches the already provided drillings in the outside of the chassis beam. These are sealed with tape which has to be removed. Insert the bolts and washers but do not tighten yet.

3) Place the towbar between the supporting arms so that points (B) and (C) match the drillings in the supporting arms. Insert the bolts and screw everything firmly on (see tension).

Model 10/2005-12/2007: follow step 4 till step 6.

4) Make the incisions in the underside of the bumper according to figure 2.

5) Assemble the fog lamp in the optional holder (CC29-V7-250 or 1550MIST-H) according to figure 3.

6) Assemble the optional holder on the bumper (see fig. 4).

Model 01/2008: follow as from step 7.

7) Make an incision in the bottom of the bumper according tot fig .5.

8) Assemble the bumper on the vehicle.

9) Assemble the ball together with the socket holder and the security shackle, insert the bolts and tighten firmly (see tension).

Disassemblage of the bumper
- 2 plastic rivets at the bottom of the bumper
- 2 small screws at the bottom of the bumper at the height of the wheel cases
- 2x2 small screws to loosen and to remove the splashboards
- 2 small screws on the entrance of the trunk
- detach the sides and loosen backwards

Note
Please consult your cardealer or owners manual for the maximal permissable towing mass.
Remove any bitumen coating on the fastening position for the tow bar.
When drilling, be carefull not to damage any brake lines, electrical wiring or fuel lines.

Mazda 5 MPV
10/2005 - ….
Ref. 1550

Anbauanleitung

Achtung :
ehe die Anhängerkupplung angebracht wird das Ersetzungsteil (Blende Stoßfänger) für die Nebelscheinwerferbefestigung bestellen.
Artikel N° OE dealer : CC29-V7-250
Artikel N° GDW : 1550MIST-H

1) Stoßstange abmontieren und Nebelscheinwerfer zusammen mit dem Halter vom Nebelscheinwerfer aus der Stoßstange abmontieren. Der Halter fallt weg, die Käfigmuttern in der Mitte von der Stoßstange beibehalten (siehe Fig. 1). Endgültig den Metallstoßbalken entfernen.

2) Trägerarme (1) und (2) in die freigekommenen Öffnungen hinten in den Chassisbalken setzen. Punkt (A) paßt mit den schon vorhandenen Bohrungen in der Außenseite vom Chassisbalken überein. Diese sind mit Klebestreifen abgedicht, welche entfernt werden müssen. Bolzen und Ritzel einbringen ohne anzuschrauben.

3) Anhängerkupplung zwischen die Trägerarmen setzen, so das die Punkte (B) und (C) mit den Bohrungen in den Tragerarmen übereinstimmen. Bolzen einbringen und alles entsprechend der Drehmomentenvorgabe festziehen.

4) In der Unterseite von Stoßstange die Einschnitt entsprechend Figur 2 machen.

5) Nebelscheinwerfer in den freien Halter (CC29-V7-250 oder 1550MIST-H) entsprechend Figur 3 montieren.

6) Freien Halter an der Stoßstange entsprechend Figur 4 montieren.

7) Stoßstange am Fahrzeug montieren.

8) Kugelstange zusammen mit dem Steckdosenhalter und Sicherheitskettenglied montieren. Bolzen einbringen und entsprechen Drehmomenten festziehen.

Abmontieren von der Stoßstange
- 2 Plastiknietholzen unten an der Stoßstange
- 2 Schrauben unten an der Stoßstange, auf der Höhe vom Reserveradkasten
- 2x2 Schrauben um den Schmutzfänger los zu machen und zu entfernen
- 2 Schrauben am Kofferraumeingang
- Seiten nach hinten losziehen

Hinweise
Die Maximale Anhängelast ihres Fahrzeuges können Sie im Fahrzeugschein oder im Benutzerhandbuch nachlesen.
Im bereich er Anlageflächen muβ Unterbodenshuts und Antidröhmaterial entfernt werden.
Vor dem Bohren prüfen, daβ keine, dort eventuell Leitungen beschädigt werden können

Mazda 5 MPV
10/2005 - ....
Ref. 1550

Fig.1

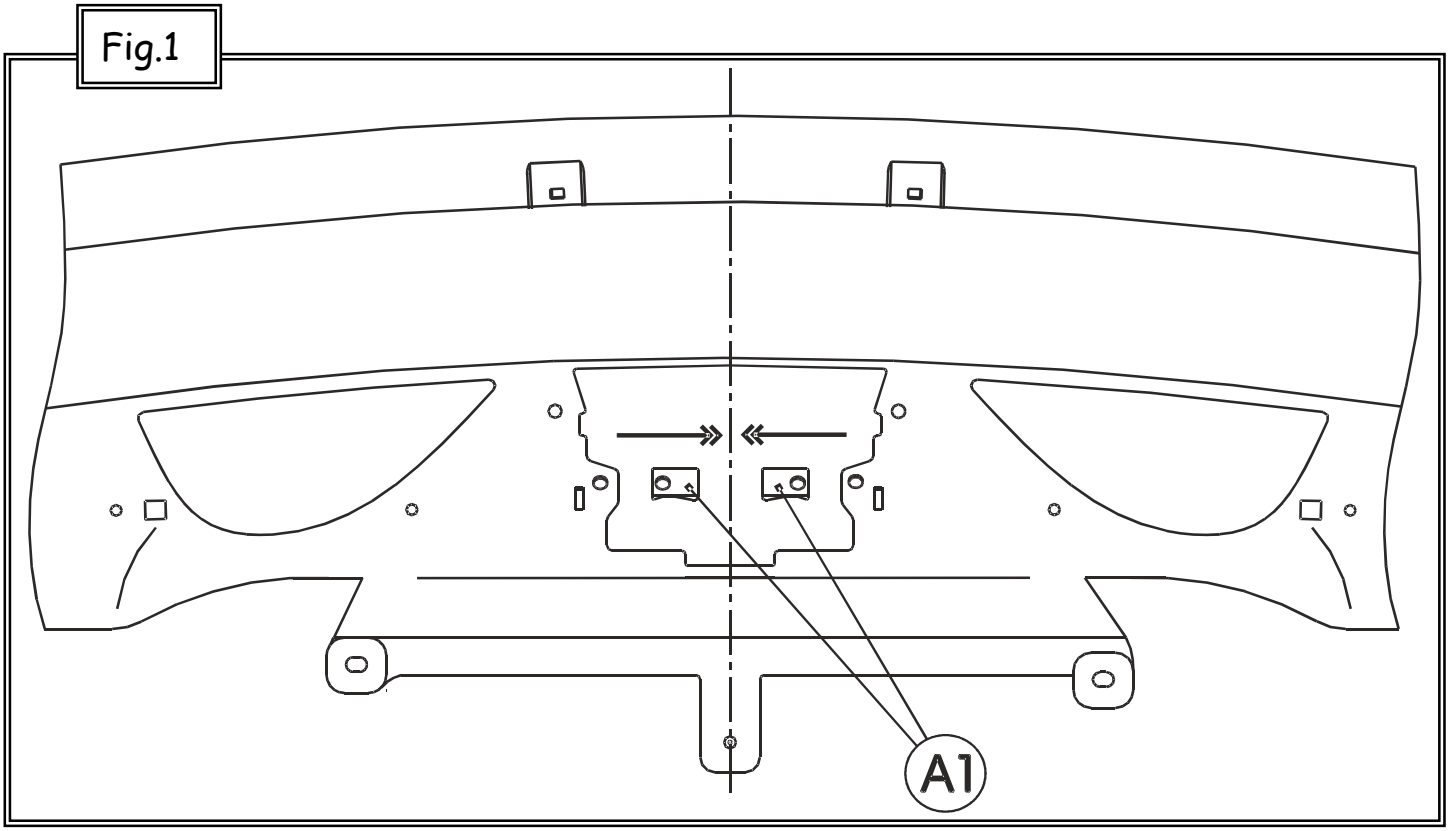

Fig.2

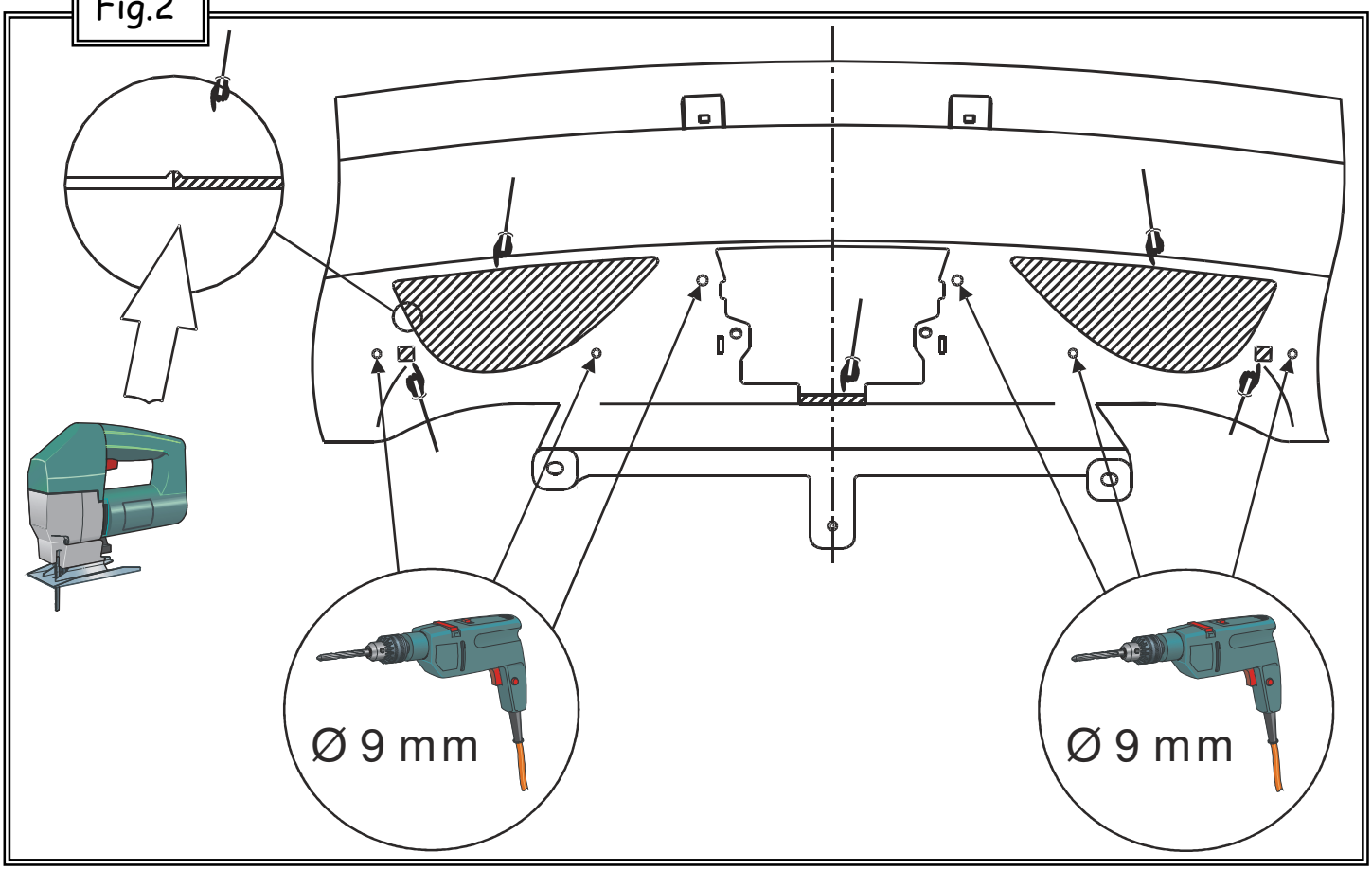

Mazda 5 MPV
10/2005 - ....
Ref. 1550

Fig.3

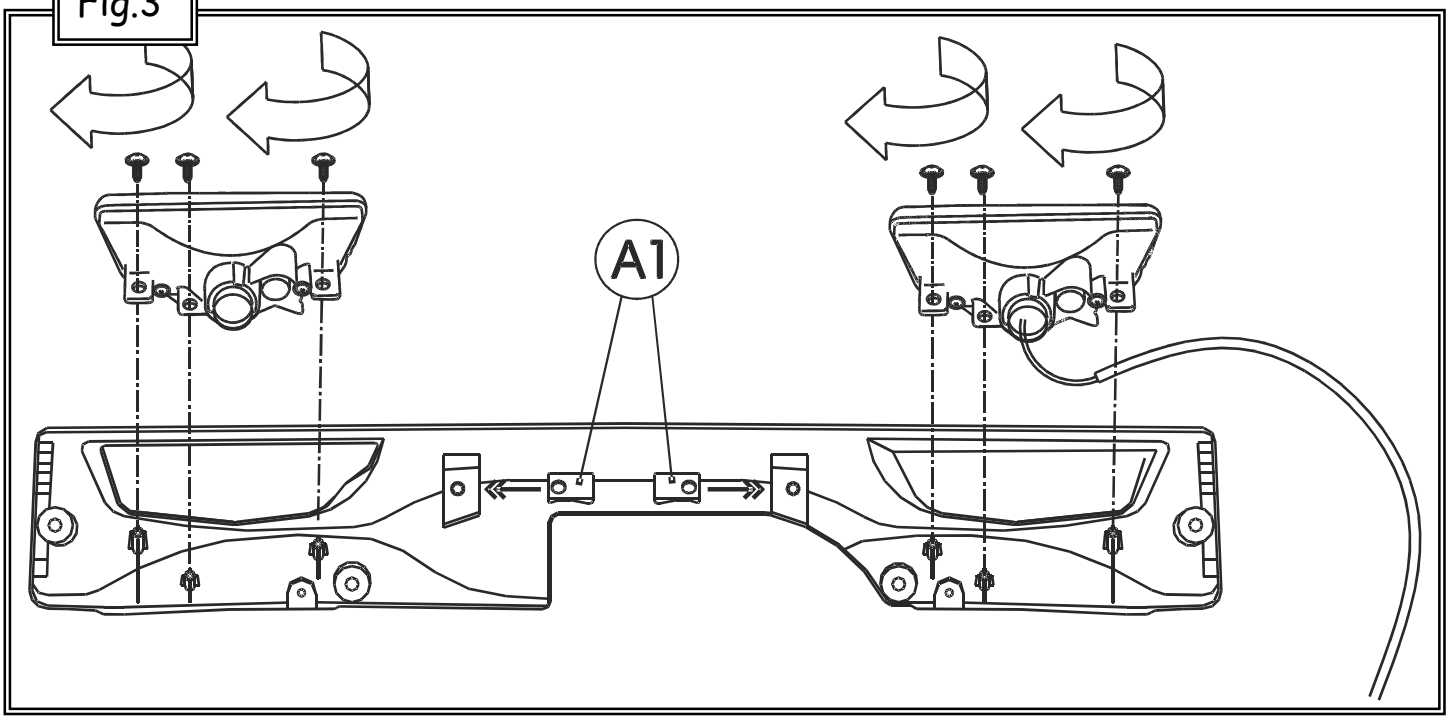

Fig.4

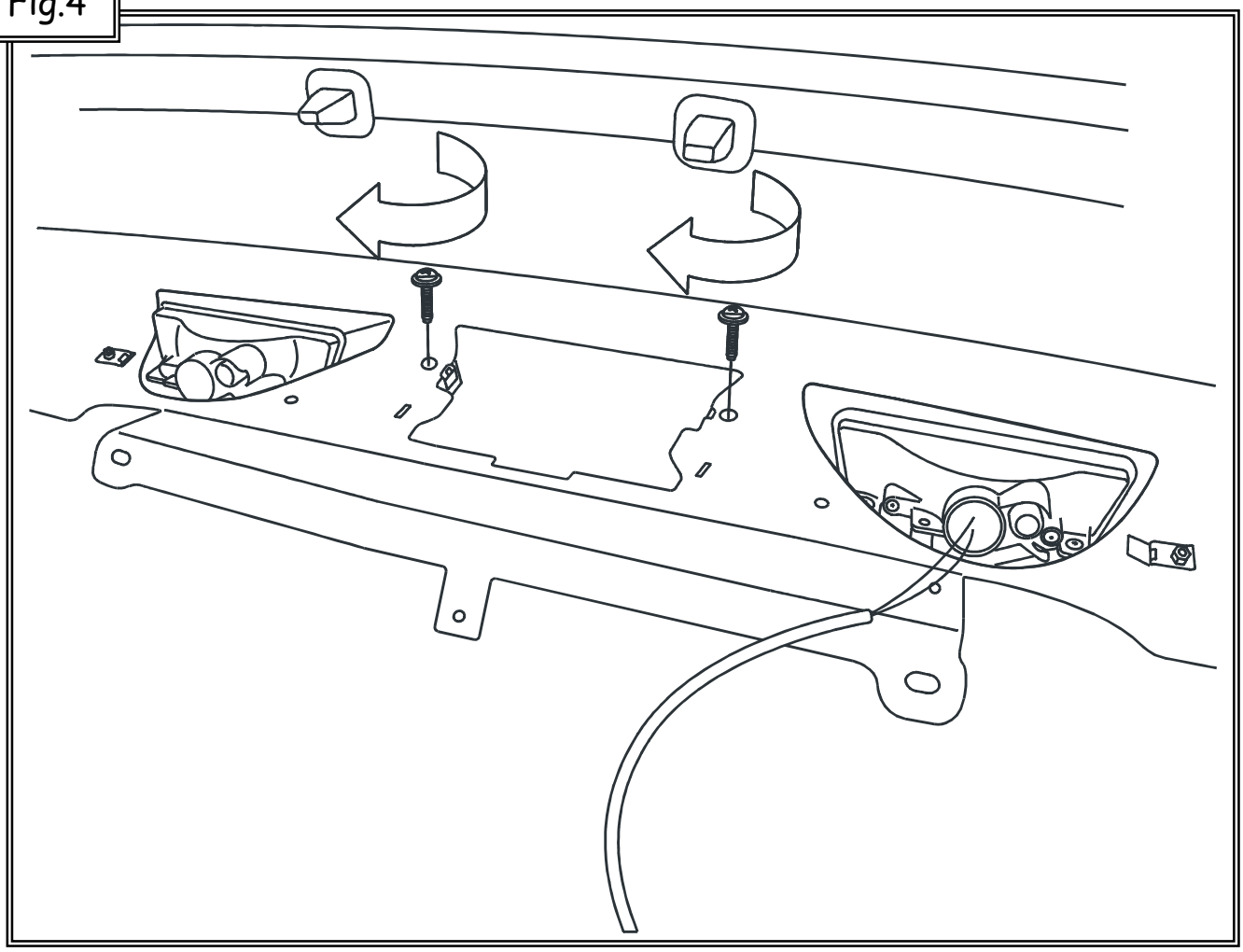

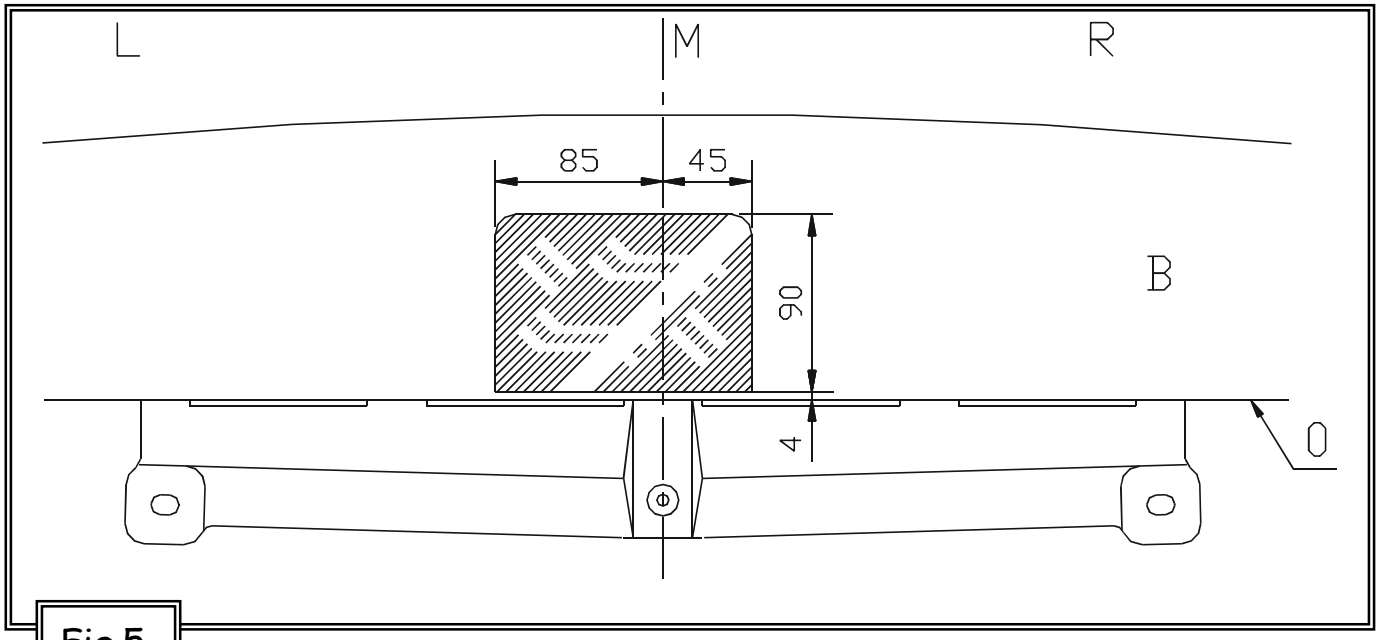

Fig.5

<u>Uitsnijding bumper</u> : het gearceerde gebied moet weggesneden worden
"B" = de bumper
"O" = de onderrand van de bumper
"M" = het midden van de bumper
"L" = linkerzijde bumper
"R" = rechterzijde bumper

<u>Découpe pare-chocs</u> : la zone hachurée doit être découpée
"B" = le pare-chocs
"O" = le bord inférieur du pare-chocs
"M" = le milieu du pare-chocs
"L" = côté gauche du pare-chocs
"R" = côté droite du pare-chocs

<u>Ausschnitt Stoßstange</u> : das schraffierte Gebiet muss weggeschnitten werden
"B" = Stoßstange
"O" = Unterrand Stoßstange
"M" = die Mitte von der Stoßstange
"L" = linker Seite von der Stoßstange
"R" = rechter Seite von der Stoßstange

<u>Excision bumper</u> : the hatched area has to be cut away
"B" = the bumper
"O" = the lower rim of the bumper
"M" = the middle of the bumper
"L" = left side of the bumper
"R" = right side of the bumper

Mazda 5 MPV
10/2005 - ….
Ref. 1550

BELANGRIJKE RAADGEVINGEN : **IN HET VOERTUIG BEWAREN**

Montage :
- Voor aanvang van de montage dient de trekhaak gecontroleerd te worden op transport schade.
- Raadpleeg aandachtig de montagehandleiding. Alle instructies dienen gevolgd te worden.
- Voor de montage moet de trekhaak eerst op het voertuig gepresenteerd worden.
- Bij het boren van gaten, controleren dat aanwezige bekabelingen niet beschadigd kunnen worden. Verwijder antidreun of bitumenlaag. Geboorde gaten en carrosserie onderdelen met corrosiewerende verf behandelen.
- Als het voertuig geen standaard bumpers heeft (speciale serie, sportuitvoeringen, Tuning parts …), dient de uitsparingsmal gecontroleerd te worden. Neem bij twijfel contact op met GDW.

Garantie :
- De aangegeven Max. trekmassa, "D" en "S" waarde mogen niet overschreden worden.
- Na 1.000.km gebruik en ten minste 1 keer per jaar hoeft de trekhaak gecontroleerd te worden :
  - Alle boutverbindingen controleren en bij spannen als nodig.
  - Beschadiging aan de verf herstellen.
  - Als de trekhaak door een externe belasting geraakt wordt moet deze vervangen worden.
  - De interne delen van het afneembaar systeem moeten ingevet worden.

Gebruik :
- **Indien trekhaak kogel de kentekenplaat of het mistlicht geheel of gedeeltelijk bedekt moet deze bij niet gebruik verwijderd worden.**

RECOMMANDATIONS IMPORTANTES : **A CONSERVER DANS LE VEHICULE**

Montage :
- S'assurer que l'attelage n'ait pas été endommagé durant le transport. Vérifier la référence.
- Consulter attentivement la notice de pose et suivre à la lettre les instructions de montage de l'attelage.
- Présenter l'attelage sous le véhicule avant d'effectuer le montage.
- Si des forages sont nécessaires, s'assurer de l'absence de câbles électriques, de freinage ou autres. Enlever les restes de forage et traiter les tôles ou tubes forés avec un produit anti-corrosif.
- Si le véhicule est équipé de pare-chocs non standards (séries spéciales, kits sport, tuning …), il est impératif de consulter le service technique de GDW avant de procéder au montage.

Garantie :
- Respecter la masse tractable du véhicule ainsi que les valeurs « D » et « S » précisées dans la notice.
- L'attelage doit être contrôlé après les premiers 1.000 km d'utilisation et ensuite au moins une fois par an :
  - Contrôler toute la visserie et resserrer si nécessaire
  - Réparer les dommages qu'aurait subis la peinture
  - Remplacer les pièces qui auraient été endommagées suite à un accident ou une collision
  - Graisser les parties intérieures des attelages escamotables

Utilisation :
- **Si la rotule ou la boule est positionnée devant la plaque d'immatriculation ou le feu de brouillard, il est OBLIGATOIRE de la retirer quand elle n'est pas utilisée !**

Mazda 5 MPV
10/2005 - ….
Ref. 1550

GENERAL INSTRUCTIONS: **MUST BE KEPT IN THE VEHICLE**

Fitting :

- Make sure that the tow bar has not been damage during transport and it is the right reference for the vehicle.
- Read the fitting instruction before starting and follow them very precisely during the fitting.
- Present the tow bar under the car first to check if all points are right.
- If holes have to be drilled, check that no wires can be damaged, remove all soundproofing material, clean and protect the drilled holes with an anticorrosive product.
- If the vehicle is equipped with special bumpers (sport or tuning parts…) first contact the technical service of GDW to be sure that the tow bar can be fitted.

Guarantee :

- The indicated towing weight, "D" and "S" values may not be exceeded
- The tow bar has to be checked after 1.000 km and every year :
    - All bolts should be checked and retightened if necessary
    - Repair any damage to the paint finish
    - Replace any damaged components
    - Parts of the detachable tow bars must be kept well greased.

Use :

- **If the towing ball covers the number plate or the fog light, it must always be removed when no trailer is used.**

WICHTIGE RATSCHLÄGE : **IN FAHRZEUG BEWAHREN**

Montage :

- Vor Anfang von Montage muss Anhängerkupplung auf Transportschade kontroliert werden.
- Aufmerksam Anbauanleitung zu Rate siehen. Alle Anweisungen sollen gefolgt werden.
- Erst Anhängerkupplung auf Fahrzeug präsentieren, danach montieren.
- Vor dem Bohren von Löcher, nachprüfen ob anwesende Kabels nicht beschädigt werden können. Dröhnenschutz und Unterbodenschutz entfernen. Gebohrde Löcher und Karrosserieunterteilen mit eine Korrosionfeste Farbe behändeln.
- Falls Fahrzeug keine Standardstoßstangen hat (spezielle Serie, Sportausführungen, Tuning …), muß Aussparung nachprüfen. Im Zweifelsfall, GDW kontaktieren.

Garantie :

- Die angegeben max. Anhängelast, "D" en "S" Wert, möchten nicht hinüberschritten werden.
- Nach 1.000 Km gebrauch und weinigstens 1 Mahl pro jahr muss Anhängerkupplung nachgeprüft werden :
    - Alle Bolzenverbindungen nachprüfen und nachziehen falls nötig.
    - Beschädigung an Farbe wiederherstellen.
    - Falls Anhängerkupplung durch eine Extreme Belastung getrefft werd muss diese ersetzt werden.
    - Die Interne Teile von abnehmbar System einfetten.

Gebrauch :

- **Falls Kugel von Anhängerkupplung Kennzeichen oder Nebelscheinwerfer ganz oder zum Teil bedeckt muß diese, wann nicht gebraucht, entfernt werden.**

De tussenruimte conform supplement VII, afbeelding 30 van de richtlijn 94/20/EG moet in acht worden genomen.

La zone de dégagement doit être garantie conformément à l'annexe VII, illustration 30 de la directive 94/20/CE.

The clearance specified in appendix VII, diagram 30 of guideline 94/20/EG must be guaranteed.

Der Freiraum nach Anhang VII, Abbildung 30 der Richtlinie 94/20/EG ist zu gewährl.

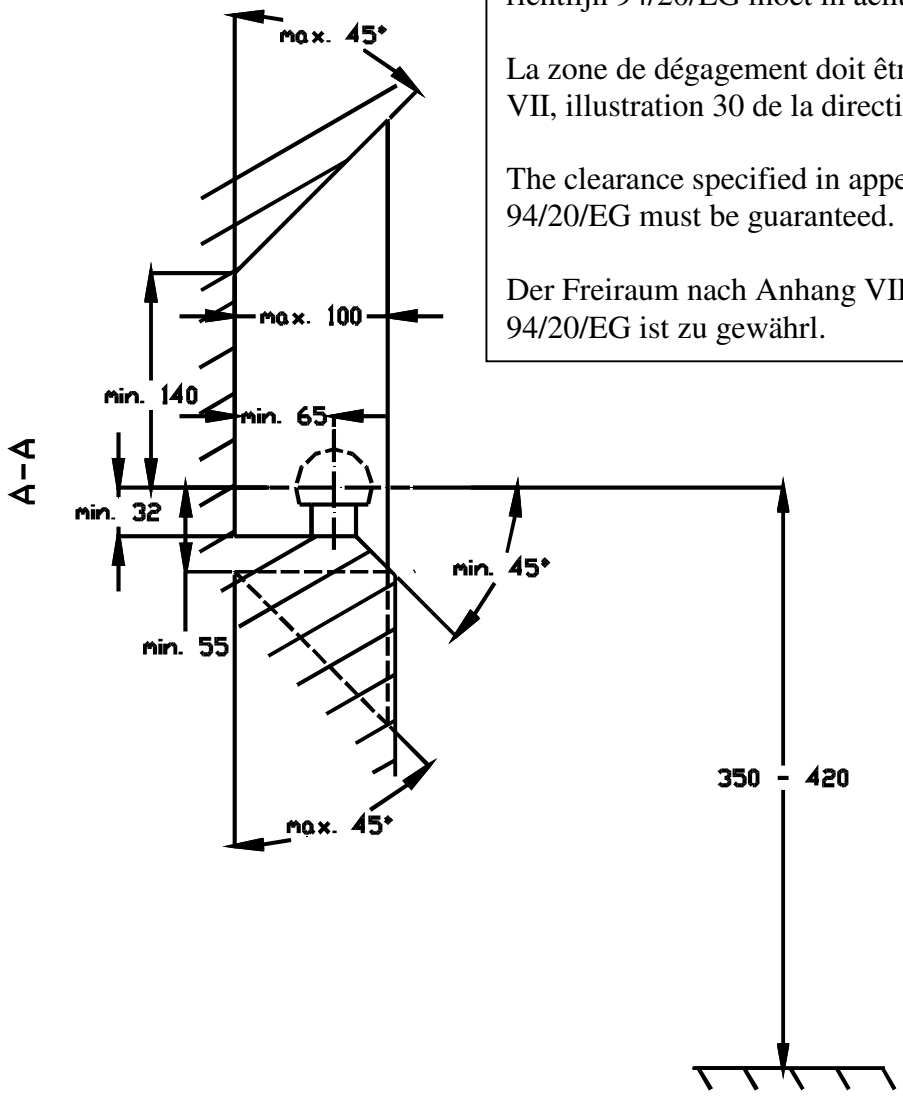

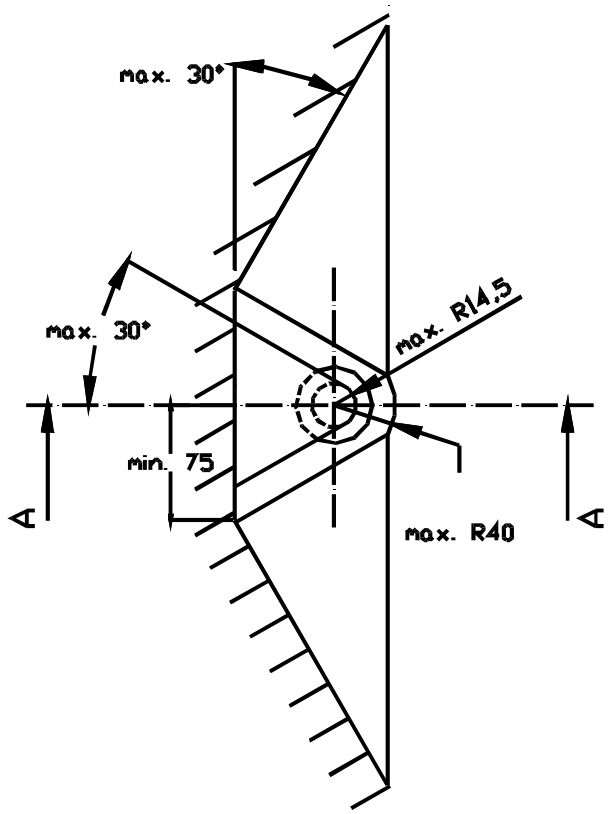

Bij toelaatbaar totaal gewicht van het voertuig

Pour poids total en charge autorisé du véhicle

At laden weight of the vehicle

Bei zulässigem Gesamtgewicht des Fahrzeuges