TREKHAKEN - ATTELAGES

n.v. G. DECONINCK
Molenwegel, 21
8790 Waregem - België
☎ 056 / 60 42 12 (5 l.)

TREKHAAK Nº : 541

voor : TOYOTA LANDCRUISER BJ40 75-

SAMENSTELLING :

1 trekhaak
1 bolhouder - zweestuk
1 bol ∅ 50 kompleet
2 moeren met bouten M 14 - 35
(*)
5 borgrondsel ∅ 10
4 borgrondsels ∅ 12
2 borgrondsels ∅ 14
4 moeren met bouten M12-40 4 moeren M10
1 moer met bout M10-30 2 briden 10x70

MONTAGE-HANDLEIDING :

1º Midden-achteraan de opstap wegnemen.
2º De trekhaak monteren met A passend op de 4 gaten, en C op één boring van de chassis-dwarsbalk. B met boutbeugels monteren aan de ronde dwarsliggende buis van het chassis, juist voor de knaldemper.
3º Bol met bolhouder-zweestuk plaatsen (*) en alles degelijk aanspannen.

ATTELAGE Nº 541

pour : TOYOTA LANDCRUISER BJ40 75-

COMPOSITION :

1 Attelage
1 Equerre porte-boule
1 Boule ∅ 50 complète
2 Ecrous avec boulons M 14 - 35
(*)
5 rondelle de sécurité ∅ 10
4 rondelle de sécurité ∅ 12
2 rondelle de décurité ∅ 14
4 écrous avec boulons M12-40 4 écrous M10
1 écrou avec boulon M10-30 2 brides 10x70

NOTICE DE MONTAGE :

1º Démonter le marche-pieds au milieu à l'arrière.
2º Monter l'attelage avec les points A sur les 4 trous et C sur un trou dans la traverse du chassis. B avec les brides à la tube ronde transversale du chassis et juste devant le pot d'échappement.
3º Monter le support avec boule (*) et bien serrer le tout.

D= (max ↓ kg / max ↓ kg) x (max ↓ kg / max ↓ kg) + x 0,00981	= 14,50	kN
s/	= 75	kg
Max.	= 2500	kg

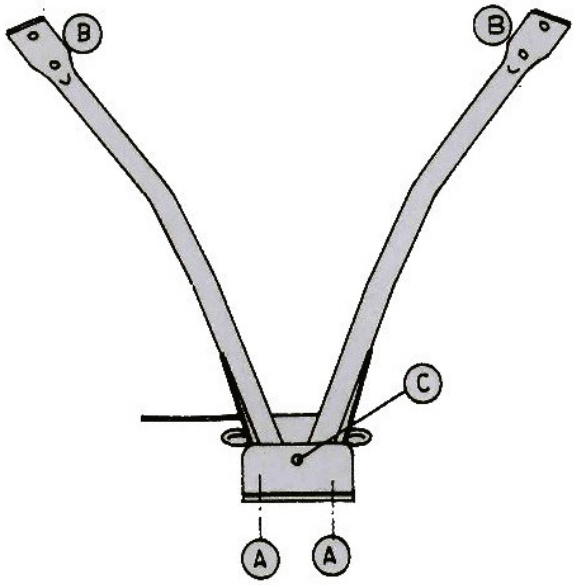

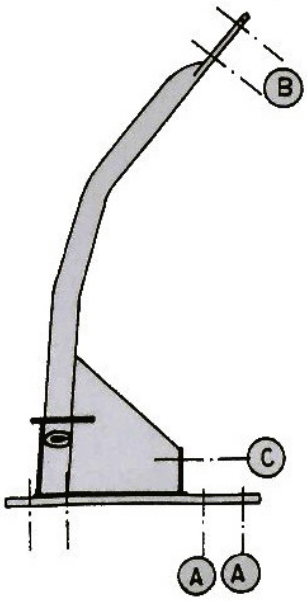

toyota landcruiser BJ 40

Nº 541

N.B. (*) standaard uitrustingen (kunnen vervangen worden door originele gdw aanpasstukken)
équipements standard (peuvent être remplacer par des pièces d'adaptation d'origine gdw

zie omkeerzijde
voir verso