Mazda Premacy
1999 - ....
Ref.1178

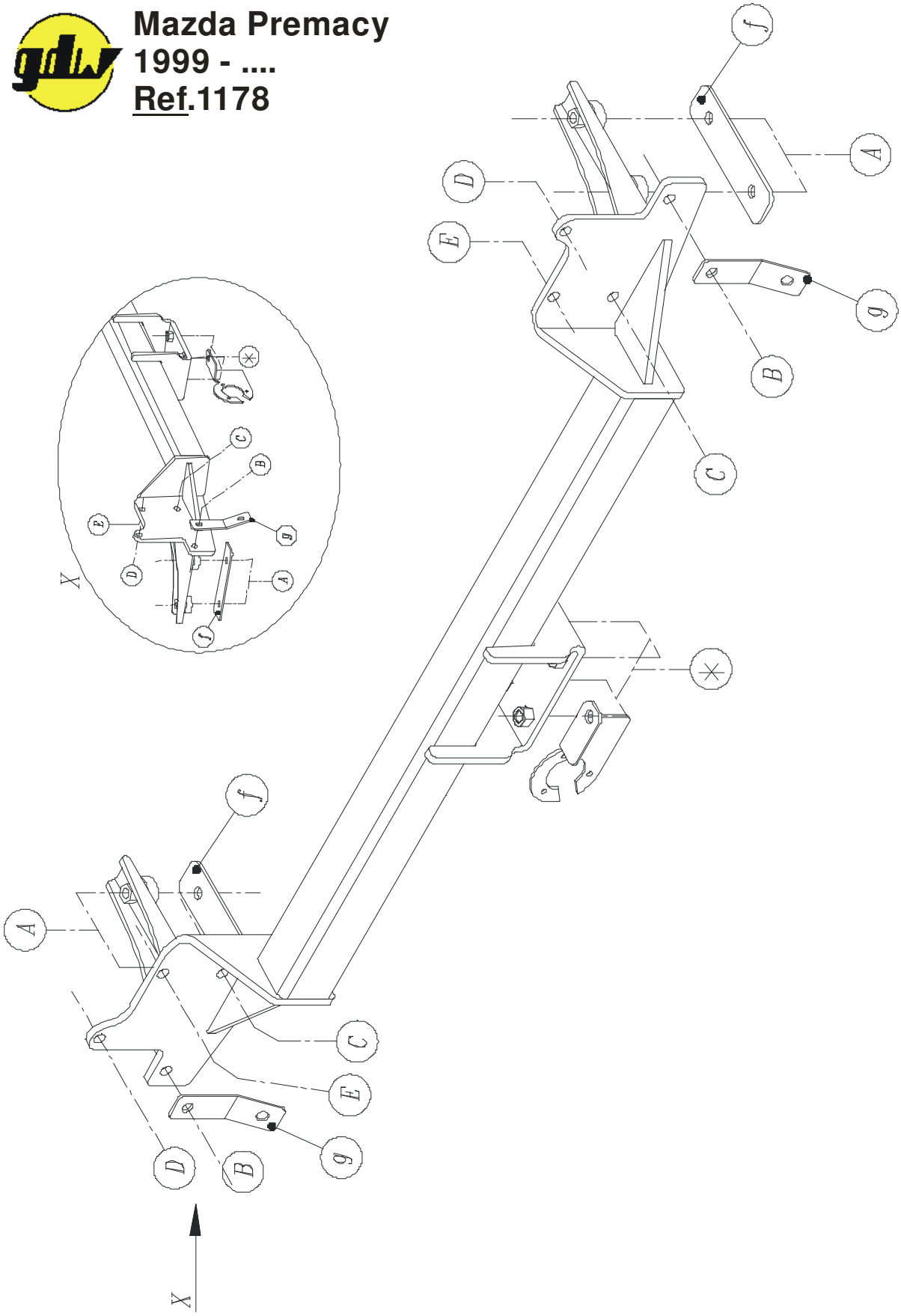

Mazda Premacy
1999 - ....
Réf.1178
Jusqu'au numéro de châssis 300000

F

Notice de montage

1) Démonter le pare-chocs et enlever définitivement les cache-bouchons métalliques. Découper les parties hachées du pare-chocs, selon les esquisses 1 et 2.

2) Insérer l'attelage dans les poutres de châssis de sorte que les points (A) de l'attelage s'adaptent aux forages prévus. Placer les pièces de montage (f) contre le dessous des poutres de châssis, introduire les boulons et les rondelles nécessaires, mais ne les serrer pas encore.

3) Les points (B), (C) et (E) de l'attelage s'adap tent aux forages prévus dans la plaques arrière de la carrosserie. Agrandir le trou de point (C) jusque ø10,5mm. Point (D) doit être perfoé avec ø10,5mm jusque dans le coffre. Introduire les rondelles et les boulons par le coffre, sans le serrer.

4) Enlever les bandes de protection du pare-chocs et placer le pare-chocs provisoirement au-dessus de l'attelage. Percer les trous qui se trouvent derrière les bandes jusque dans le coffre. Introduire ici les boulons originaux et fixer bien le pare-chocs.

5) Monter le (*) et fixer bien le tout.

Composition

1	attelage référence 1178	
1	tige-boule T43K006	(*)
4	boulons M12x35	(*)
4	rondelles de sûreté M12	(*)
1	pièce de montage	(*)
4	boulons M10x40	(A)
12	rondelles de sûreté M10	(A-B-C-D-E)
8	boulons M10x35	(B-C-D-E)
8	écrous M10	(B-C-D-E)
6	rondelles 40x35x12x4	(B-C-E)
2	rondelles 60x25x12x3	(D)
2	pièces de montage (f)	(A)
2	pièces de montage (g)	(B-fixation pare-chocs) - ne pas applicable
2	boulons M10x25	(fixation pare-chocs) - ne pas applicable
2	rondelles de sûreté M10	(fixation pare-chocs) - ne pas applicable
2	écrous M10	(fixation pare-chocs) - ne pas applicable
2	rondelles ø27x13x2,5	(fixation pare-chocs) - ne pas applicahle

Tous les boulons et les rondelles : qualité 8.8

Remarque

Pour le poids de traction maximum autorisé de votre voiture, consulter votre concessionaire.
Enlever la couche de bitume ou d'anti-tremblement qui recouvre éventuellement les points de fixatio

Mazda Premacy
1999 - ....
Réf.1178
Dès que numéro de châssis 300001

F

Notice de montage

1) Démonter le pare-chocs et enlever définitivement les cache-bouchons métalliques avec butoir. Découper les parties hachées du pare-chocs selon les esquisses 3 et 4.

2) Insérer l'attelage dans les poutres de châssis de sorte que les points (A) de l'attelage s'adaptent aux forages prévus. Placer les pièces de montage (f) contre le dessous des poutres de châssis, introduire les boulons et les rondelles nécessaires, mais ne les serrer pas encore.

3) Les points (B), (C) et (E) de l'atte lage s'adaptent aux forages prévus dans la plaque arrière de la carrosserie. Agrandir le trou de point (C) jusque ø10,5mm. Point (D) doit être perforé avec ø10,5mm jusque dans le coffre. Introduire les rondelles et les boulons par le coffre, sans les serrer, placer les pièces de montage (g) à l'extérieur contre l'attelage sur les points (B), mais ne pas encore serrer.

4) Mettre le pare-chocs au-dessus de l'attelage et fixer celui-ci avec les forages prévus sur les trous libres de s pièces de montage (g). Introduire les boulons, les rondelles et les écrous prévus et hien fixer. Fixer bien le reste du pare-chocs.

5) Monter le (*) et fixer bien le tout.

Composition

1	attelage référence 1178	
1	tige-boule T43K006	(*)
4	boulons M12x35	(*)
4	rondelles de sûreté M12	(*)
1	pièce de montage	(*)
4	boulons M10x40	(A)
12	rondelles de sûreté M10	(A-B-C-D-E)
8	boulons M10x35	(B-C-D-E)
8	écrous M 10	(B-C-D-E)
6	rondelles 40x35x12x4	(B-C-E)
2	rondelles 60x25x12x3	(D)
2	pièces de montage (f)	(A)
2	pièces de montage (g)	(B-fixation pare-chocs)
2	boulons M10x25	(fixation pare-chocs)
2	rondelles de sûreté M10	(fixation pare-chocs)
2	écrous M10	(fixation pare-chocs)
2	rondelles ø27x13x2,5	(fixation pare-chocs)

Tous les boulons et les éccrous : qualité 8.8

Remarque

Pour le poids de traction maximum autorisé de votre voiture, consulter votre concessionaire.
Enlever la couche de bitume ou d'anti-tremblement qui recouvre éventuellement les points de fixatio