MONTAGE-UND BETRIEBSANLEITUNG

Kupplungskugel mit Halterung (KmH)
Typ 1901 KmH mit starrem Kugelstange.
Verwendungsbereich: Fiat 600 / Jagst / Jagst 770

MONTAGESATZ:

Bolzen (8.8):	2 Stück M10x30 (DIN 933)	1 Stück M10x60 (DIN 931)
Mutter (8.8):	3 Stück M10 (DIN 985)	
Scheiben:	3 Stück ø10 (DIN 125B)	3 Stück ø10 (DIN 9021)

600 / Jagst / Jagst 770

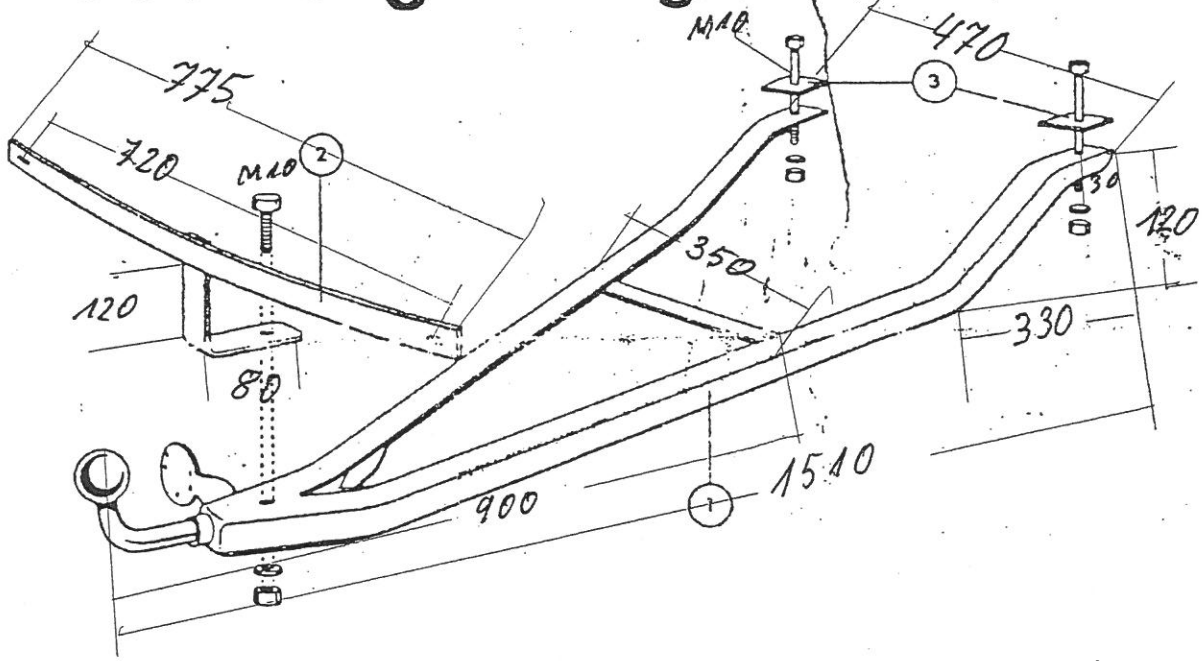

D-Wert:	4,75 kN
Stützlast:	50 kg
Max. Anhängelast:	450 kg

Die Montagestellen dieser KmH stimmen überein mit die von Hersteller des Autos mitgeteilten Stellen.
Zul. Anhängerlast: 450 kg Zul. Stützlast: 50 Kg

DANSK ANHÆNGERTRÆK GDW A/S
DK 6000 KOLDING
Tlf: +45 75 50 03 90 Fax: +45 75 50 19 59

MONTAGE-UND BETRIEBSANLEITUNG

Kupplungskugel mit Halterung (KmH)
Typ 1901 KmH mit starrem Kugelstange.
Verwendungsbereich: Fiat 600 / Jagst / Jagst 770

1. Die Befestigungsschrauben der KmH sind nach ca. 1000 Betriebskilometern nachzuziehen.

2. Die Kugel ist sauberzuhalten und zu fetten.

3. Der Durchmesser muß in regelmäßigen Zeitabständen auf Verschleiß überprüft werden. Grenzmaß 49 mm.

4. Jeglicher Umbau oder Änderungen der KmH ist **unzulässig**.

5. Dansk Anhængertræk kann nicht verantwortlich gemacht werden für eine unsachgemäße Montage oder unsachgemäße Benutzung durch den Fahrzeughalter.

6. Der Fahrzeughalter hat bei nachträglichem Anbau der KmH unverzüglich den Anbau gemäß §19(3) StVZO begutachten zu lassen, die Abnahmebestätigung mitzuführen und zuständigen Personen auf Verlangen zur Prüfung auszuhändigen.

7. Befestigungs Momente:

M6:	10,8 Nm
M8:	25,5 Nm
M10:	52,0 Nm
M12:	88,3 Nm
M14:	137 Nm
M16:	211 Nm

Die Montagestellen dieser KmH stimmen überein mit die von Hersteller des Autos mitgeteilten Stellen.
Zul. Anhängerlast: 450 kg Zul. Stützlast: 50 Kg

DANSK ANHÆNGERTRÆK GDW A/S
DK 6000 KOLDING
Tlf: +45 75 50 03 90 Fax: +45 75 50 19 59