UMBRA RIMORCHI
Via C. Pizzoni 37/39, 06132 Perugia - Italy
Tel. +39 075 5280260
Fax +39 075 5287033
www.umbrarimorchi.it
umbrarimorchi@umbrarimorchi.it

UMBRA RIMORCHI
GANCI TRAINO E RIMORCHI
TOWBARS AND TRAILERS

Member of CISQ Federation
RINA
ISO 9001:2008
Sistema Qualità Certificato

ISTRUZIONI DI MONTAGGIO

FITTING INSTRUCTIONS
INSTRUCTIONS DE MONTAGE
MONTAGEANLEITUNG
INSTRUCCIONES DE MONTAJE
ИНСТРУКЦИЯ ПО УСТАНОВКЕ

DISPOSITIVO DI TRAINO TIPO TOWING DISPOSAL TYPE TYPE DU DISPOSITIF DE REMORQUAGE ANHÄNGERVORRICHTUNG TYP DISPOSITIVO DE CAREO TIPO ТЯГОВО-СЦЕПНОЕ УСТРОЙСТВО	**28052**
PER AUTOVEICOLI FOR CARS POUR VÉHICULES AUTOMOBILES FÜR KRAFTFAHRZEUGE PARA AUTOVEHICULO ДЛЯ АВТОМОБИЛЕЙ	OPEL VECTRA SW 2003 => (VECTRA/SW, Z-C/SW)
CLASSE E TIPO DI ATTACCO CLASS AND HITCH TYPE CLASSE ET TYPE DE CROCHET KLASSE UND BEFESTIGUNGSART CLASES DE ACOPLAMIENTO КЛАСС И ТИП СОЕДИНЕНИЯ	F
OMOLOGAZIONE HOMOLOGATION HOMOLOGATION ZULASSUNG APROBACION ОМОЛОГАЦИЯ	e3 00 – 7188 (DIR. 94/20/CE)
CARICO VERTICALE MAX S VALUE MASSE VERTICALE MAXIMUM ZUL. STÜTZLAST CARGA MAX. VERTICAL МАКСИМАЛЬНАЯ ВЕРТИКАЛЬНАЯ НАГРУЗКА	S = kg 110
VALORE D D VALUE VALEUR D D WERT VALOR D ЗНАЧЕНИЕ	$D = \frac{\text{Max} \downarrow \text{Kg} \times \text{Max} \downarrow \text{Kg}}{\text{Max} \downarrow \text{Kg} + \text{Max} \downarrow \text{Kg}} \times 0{,}00981 \leqslant$ kN 10,6
COPPIA DI SERRAGGIO PER VITI (8.8): TORQUE SETTINGS FOR NUTS AND BOLTS (8.8): COUPLE DE SERRAGE POUR VIS (8.8): SCHRAUBENANZUGSMOMENT (8.8): MOM. DE PRESION PARA TORNILLOS Y TUERCAS (8.8): СПИСОК ДЕТАЛЕЙ (8.8):	M6 = Nm 10 M8 = Nm 25 M10 = Nm 55 M12 = Nm 85 M14 = Nm 135 M16 = Nm 200

WICHTIGE MERKMALE

- Sich vor der ersten Installation versichern dass die Anhängervorrichtung für das Fahrzeug geeignet ist an dem sie installiert werden soll. Insbesondere überprüfen ob, die Zulassungsnummer des Kraftfahrzeugscheines oder der Fahrzeugstyp dem in den Papieren der Anhängerkupplung entspricht. Im gegenteiligen Fall, das zuständige Büro (umbrarimorchi@umbrarimorchi.it) kontaktieren, für Erklärungen oder die aktuellste Version der Papiere;
- Die Anhängervorrichtung ist ein Sicherheitsteil und darf nur von Fachpersonal montiert werden;
- Beschädigte oder abgenützte Elemente dürfen nur von Fachpersonal und mit originalen Ersatzteilen ersetzt werden;
- Jegliche wesentliche Änderungen oder Reparaturen an der Anhängervorrichtung sind verboten.

GEBRAUCHS- UND ANWENDUNGSANLEITUNGEN

- Die Kupplungskugel muss immer sauber und eingeschmiert sein. Aus Sicherheitsgründen den Kugeldurchmesser ab und zu kontrollieren: falls er in mehreren Punkten eine Breite von 49mm erreicht, darf die Anhängervorrichtung nicht mehr verwendet werden, bis die Kupplungskugel ersetzt wird;
- Nach 1000 km alle Schrauben kontrollieren und sie nach dem “Schraubenanzugsmoment” regulieren.

ACHTUNG

Der Installateur muss ein gut sichtbares Schildchen mit der Angabe der Höchstbelastung, auf die Höhe der Kugelstange, an das Fahrzeug kleben an das die Anhängervorrichtung montiert wird.

EINBAUANLEITUNG

28052

Entfernen Sie eventuell vorhandenen Unterbodenschutz an den Berührungsstellen vom Fahrgestell und der Anhängerkupplung und versiegeln Sie die blanken Karosseriestellen mit Rostschutzlack. Alle Bohrungen für die Befestigung der Anhängerkupplung sind vorhanden.

1. Die Halterung des Auspufftopfes abnehmen indem man die zwei Gummiteile entfernt.
2. Das Kabelband das den Auspufftopf an das Auspuffrohr befestigt lockern und den Auspufftopf nach unten drehen.
3. Vom Inneren des Kofferraumes die Befestigungsringe, den Boden und die linke Seite der Innenverkleidung abnehmen.
4. Vom Inneren des Kofferraumes die gekennzeichneten Punkte "1", "2", "3" und "6" mit Ø22mm bohren und die Hülsen einsetzen.
5. Die Teile "C" und "D" in Entsprechung der soeben gebohrten Löcher in den Kofferraum legen und die Schrauben "1", "2", "3" und "6" einsetzen.
6. Von der Unterseite des Fahrzeuges die Teile "B" anbringen und an die Schrauben "1", "2", "3" und "6" befestigen, dabei in "2" und "6" auch die großen Unterlegscheiben benutzen.
7. Den Querträger "A" zwischen die Teile "B" anbringen und mit Schrauben "4" und "5" befestigen.
8. Alle Schrauben gründlich anziehen. Für Anzugmoment siehe Tabelle.
9. Den Stecker (normalerweise separat erhalten) laut den Gebrauchsanweisungen des Fahrzeuges und dem Schaltplan des Elektrosatzes anschließen.
10. Die Innenverkleidung des Kofferraumes und die Befestigungsringe wieder anbringen.
11. Die Halterung des Auspuffes wieder anbrigen und das Kabelband wieder anziehen.

28052

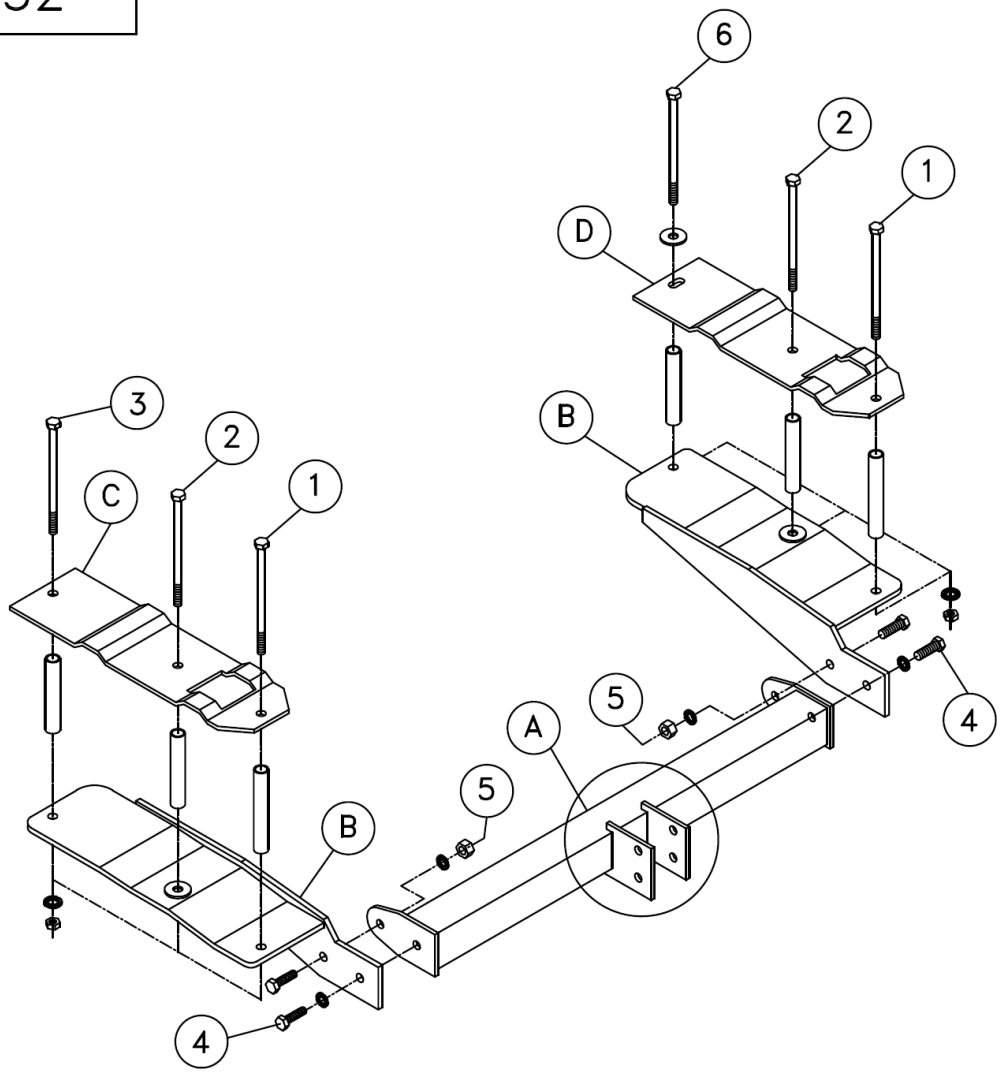
6
2
1
D
3
2
1
C
B
5
A
5
B
4
4

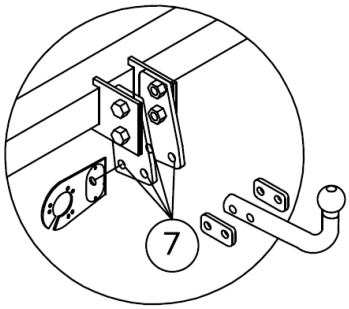
7

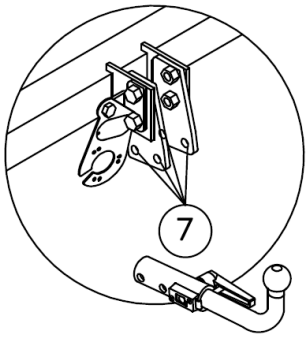
7

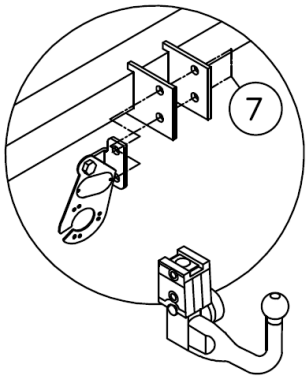
7

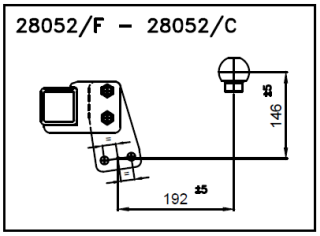
28052/F – 28052/C
146 ±5
192 ±5

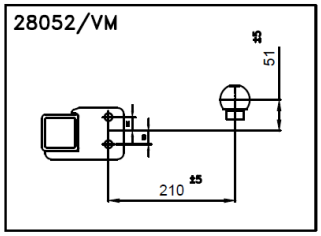
28052/VM
51 ±5
210 ±5

1	2x	M12x170	12x27x2	ø21x2 Lg. 133mm	M12	
2	2x	M12x160	12x27x2	ø21x2 Lg. 120mm	12x36x2,5	M12
3	1x	M12x160	12x27x2	ø21x2 Lg. 118mm	M12	
4	2x	M12x30	12x27x2			
5	2x	M12x30	12x27x2	M12		
6	1x	M12x160	12x27x2	ø21x2 Lg. 118mm	12x36x2,5	M12

7

28052/F		
1	2x	M12x85 (8.8)
2	2x	12.2x27x2.5
3	2x	M12 (8.8)
4	2x	SPESSORI SPACERS

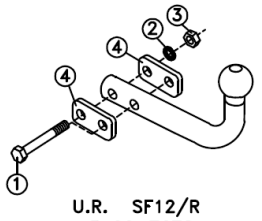

U.R. SF12/R
e3 00-7672

(F58A)

28052/C		
1	2x	M12x25 (8.8)
2	3x	12.2x27x2.5
3	1x	M12x85 (8.8)
4	1x	M12 (8.8)

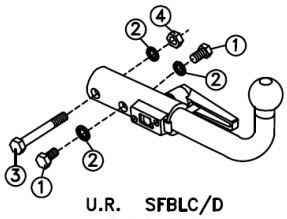

U.R. SFBLC/D
e3 00-7137

(58 AY)

28052/VM		
1	2x	M12x30 (8.8)
2	2x	M12x25 (8.8)
3	4x	12.2x27x2.5

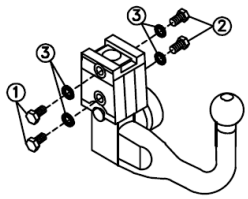

ACS 6007
e4 00-3957
e4 55R-01 0363

TERWA 30511
e4 00-3919

MECCANISMO MOD. C 2007

UMBRA RIMORCHI
tel. +39 075 5280260
fax +39 075 5287033
www.umbrarimorchi.it
umbrarimorchi@umbrarimorchi.it

NL - Montage	**S** - Montering	**I** - Montaggio
GB - Mounting	**DK** - Tilkobling	
D - Montage	**FIN** - Asennus	
F - Montage	**E** - Montaje	

NL - Demontage	**S** - Demontering	**I** - Smontaggio
GB - Disounting	**DK** - Frakobling	
D - Demontage	**FIN** - Irrotta	
F - Démontage	**E** - Desmontaje	

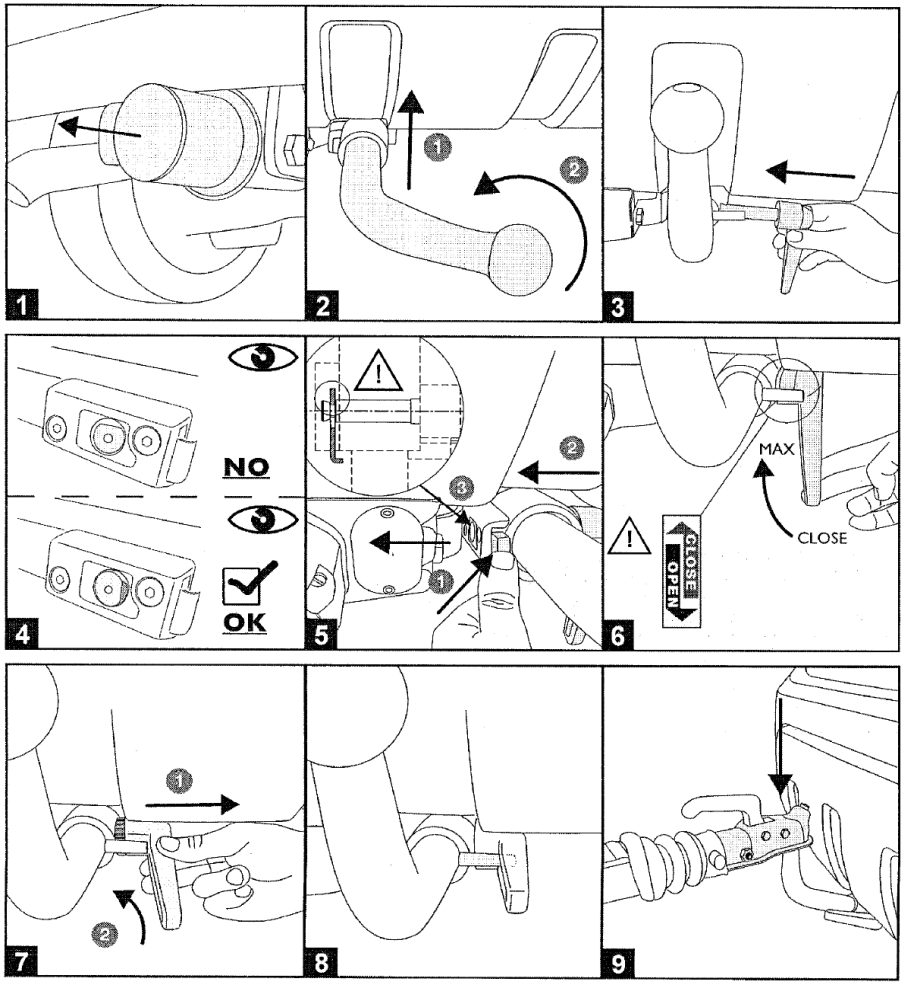

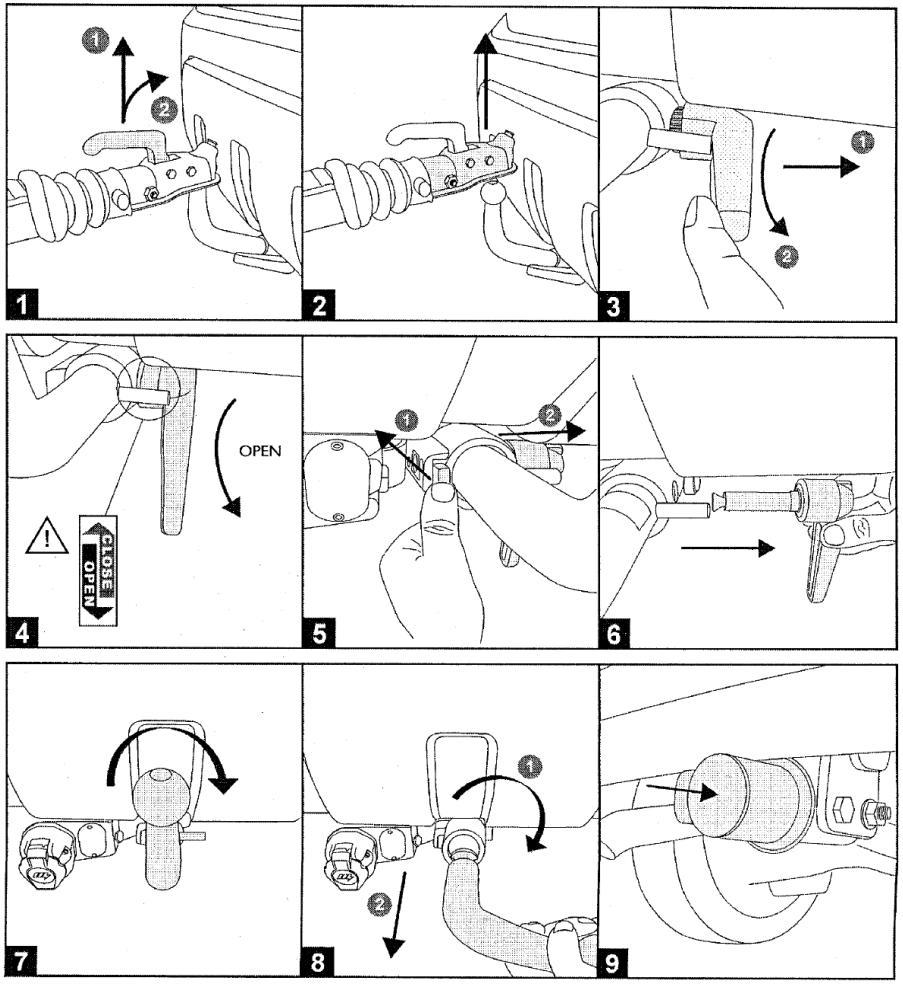

29/04/14 v. 1.0

28052
- OPEL VECTRA SW -

UMBRA RIMORCHI

TOWBARS

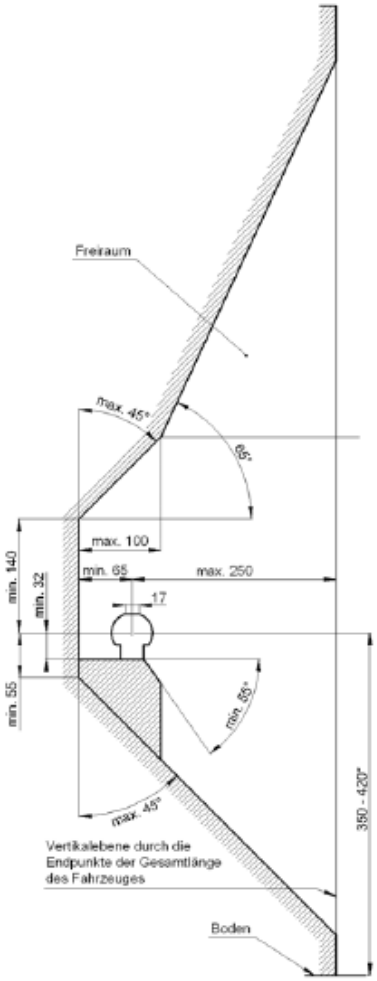

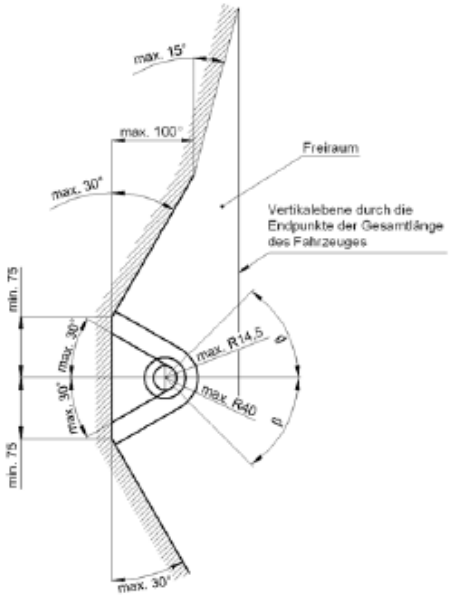

D Der Freiraum nach Anhang 7, Abbildung 25a und 25b der Richtlinie ECE-R 55 ist zu gewährleisten.

CZ Volný prostor ve smyslu Přílohy VII, obr. 25a a 25b směrnice ECE-R 55 musí být zaručen.

DK Det skal sikres, at der er spillerum i overensstemmelse med bilag 7, fig. 25a og 25b i henhold til direktiv ECE-R 55.

E Hay que garantizar el espacio libre conforme al anexo 7, fig. 25a y 25b de la directiva ECE-R 55.

F La zone de dégagement, selon l'annexe 7, figure 25a et 25b de la directive ECE-R 55, doit être assurée.

FIN Välyksen tulee täyttää ohjeen ECE-R 55 liitteen 7 kuvissa 25a ja 25b ilmoitetut vaatimukset.

GB Make sure to provide clearance according to appendix 7, figures 25a and 25b of the ECE-R 55 regulations.

GR Πρέπει να εξασφαλίζεται ο ελεύθερος χώρος σύμφωνα με το παράρτημα 7, σχήμα 25a και 25b της κοινοτικής οδηγίας ECE-R 55.

HU Biztosítani kell az ECE-R 55 irányelv szerinti, 7. számú függelék, 25a. és 25b ábrákban jelölt szabad teret.

I Deve essere garantito lo spazio libero secondo l'allegato VII, figure 25a e 25b della normativa europea ECE 55 R-01.

N Det må sørges for fritt rom i samsvar med tillegg 7, figur 25a og 25b i direktiv ECE-R 55.

NL De vrije ruimte volgens supplement 7, afbeelding 25a en 25b van richtlijn ECE-R 55 moet gewaarborgd zijn.

PL Należy zapewnić wolną przestrzeń zgodnie z załącznikiem 7, rys. 25a i 25b, dyrektywy ECE-R 55.

RUS Оставлять свободное пространство согласно Приложению 7, рис. 25a и 25b Директивы ECE-R 55.

S Spelrummet enligt bilaga 7, bild 25a och 25b i riktlinje ECE-R 55, måste garanteras.

D * bei zulässigem Gesamtgewicht des Fahrzeuges

CZ * při celkové přípustné hmotnosti vozidla

DK * ved tilladt totalvægt for køretøjet

E * con peso total autorizado del vehículo

F * pour poids total en charge autorisé du véhicule

FIN * Ajoneuvon suurimmalla sallitulla kokonaispainolla

GB * at gross vehicle weight rating

GR * για το επιτρεπτό μικτό βάρος του οχήματος

HU * A jármű megengedett összsúlya esetén

I * per il peso complessivo ammesso del veicolo

N * ved kjøretøyets tillatte totalvekt

NL * bij toegestaan totaal gewicht van het voertuig

PL * przy dopuszczalnym ciężarze całkowitym pojazdu

RUS * при допустимом общем весе автомобиля

S * vid fordonets tillåtna totalvikt