URBENI

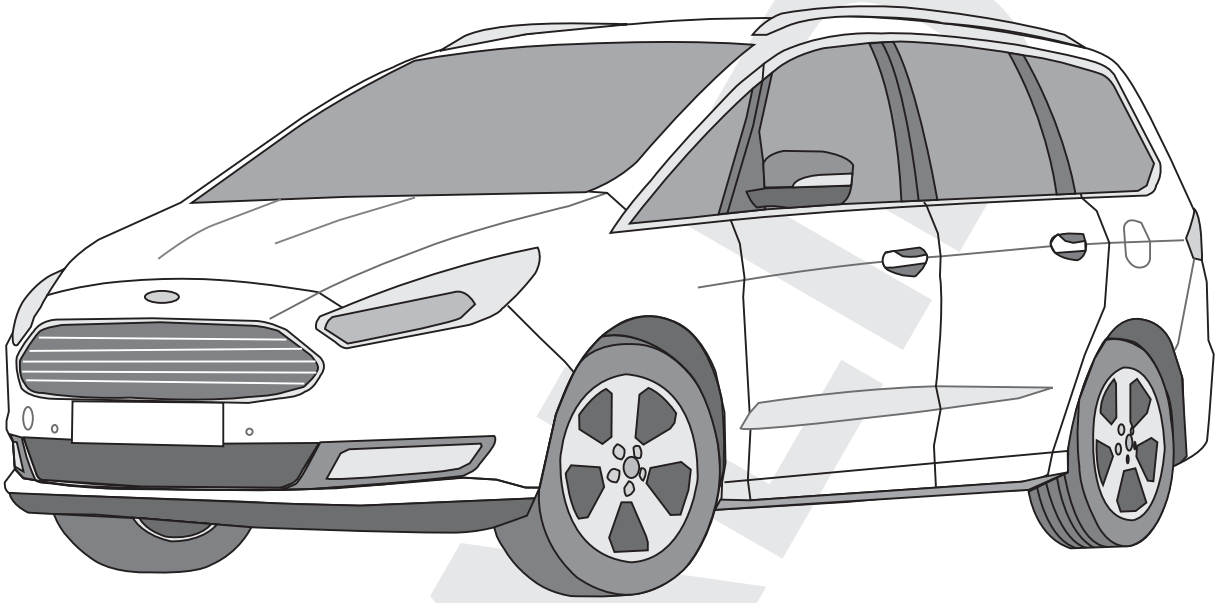

FORD GALAXY ('15-)

INVIAR

D8.1254 Rev.0 / 2016.01.21

INVALID

- **Enganche fabricado por URBENI adaptable a la marca del vehículo.**
- **Towbar made by URBENI adaptable to the brand of the vehicle.**
- **Attelage fabriqué par URBENI adaptable á la marque de ce véhicule.**
- **Für dieses Fahrzeug angepasst und hergestellt durch URBENI**
- **Dispositivo de traino URBENI adeguato alla marca di questo veicolo.**

URBENI le ofrece una garantia del producto por un periodo de 2 años desde la fecha de entrega. conforme lo dispuesto en la directiva 1999/44/CE y la ley 23/2003, esta garantía está limitada a reemplazar el producto defecetuoso y en ningún caso se extenderá a daños o perjuicios consecuenciales.

THE URBENI's products have a warranty period of 2 years after the delivery date, conform to the standard 1999/44/CE, this warranty is limited to the replacement of the defective products, and it will not never cover any derivate damages.

Les produits d'URBENI ont une garantie de 2 ans depuis la date de livraison ce qui est conforme à la Normative Europèenne 1999/44CE. Cette garantie inclue de remplacer le produit défectueux, mais en aucun cas les dommages ou préjudices conséquents

URBENI gewährt eine Garantie von einen 2 Jahre in ordnung nach dem Fertigunsnorm. Der Hersteller behält sich das Recht vor die schadhafte Ware zu repaieren oder zu ersetzen und in keinem Fall übernimmt er Folgekosten für Schäden an Dritten.

Polígono Centrovía,
Ctra. A-2 E-90 Km 303 C/ Buenos Aires, 10
E-50198 La Muela (Zaragoza)

Tels. +34 976 14 44 01 / +34 902 41 78 50
Fax. +34 976 14 44 02
e-mail: urbeni@urbeni.com

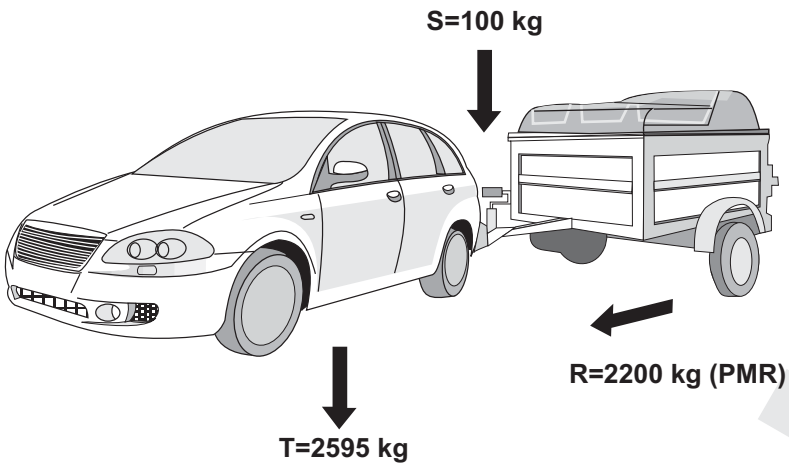

R55

D=11,68 kN

g = 9,81 m/sg^2

$$D=\frac{T\cdot R}{1000\cdot(T+R)}\cdot g \quad T=\frac{R\cdot D\cdot 1000}{(g\cdot R)-(1000\cdot D)} \quad R=\frac{T\cdot D\cdot 1000}{(g\cdot T)-(1000\cdot D)}$$

kN kg kg

0 km **1000 km**

	M8	M10	M12	M14	M16
N· m	23	50	80	135	200

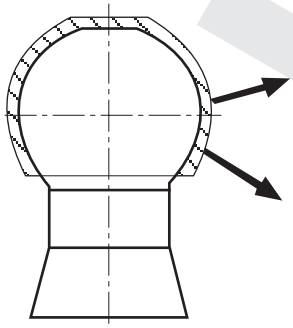

URBENI

S

100 kg

INVALID

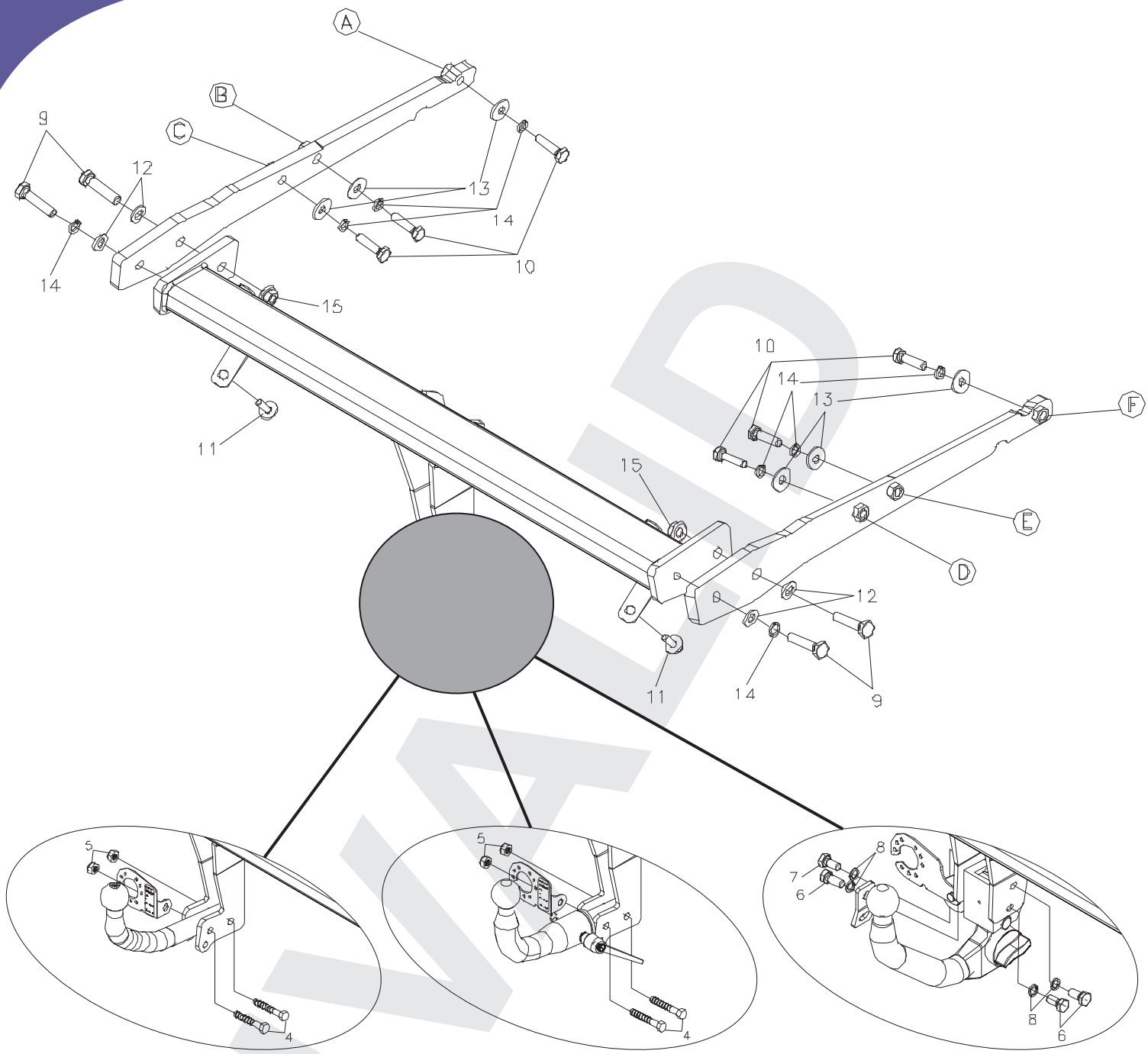

REF: 01293

URBENI

CLASS **A50-X**

E13 APPROVAL NUMBER 55R-01 4066

TYPE **F 057**

D- VALUE

D **11,68** kN

MAX.VERT.LOAD.

S **100** kg

www.urbeni.com
MADE IN SPAIN

REF: 21293

URBENI

CLASS **A50-X**

E13 APPROVAL NUMBER 55R-01 4067

TYPE **F 058 A**

D- VALUE

D **11,68** kN

MAX.VERT.LOAD.

S **100** kg

www.urbeni.com
MADE IN SPAIN

REF: 81293

URBENI

CLASS **A50-X**

E13 APPROVAL NUMBER 55R-01 4067

TYPE **F 058 B**

D- VALUE

D **11,68** kN

MAX.VERT.LOAD.

S **100** kg

www.urbeni.com
MADE IN SPAIN

Nº		Q	
1		1	
2		1	
3		1	
9		4	M12x50 DIN 931
10		6	M10x40 DIN 931
11		2	
12		4	M12 DIN 125
13		6	M10 DIN 9021
14		6	M10 DIN 7980
15		4	M12 DIN 6923

4		2	M12x80 DIN 931
5		2	M12 DIN 985

6		3	M12x25 DIN 933
7		4	M12 DIN 985
8		1	M12x30 DIN933

INVALID

1

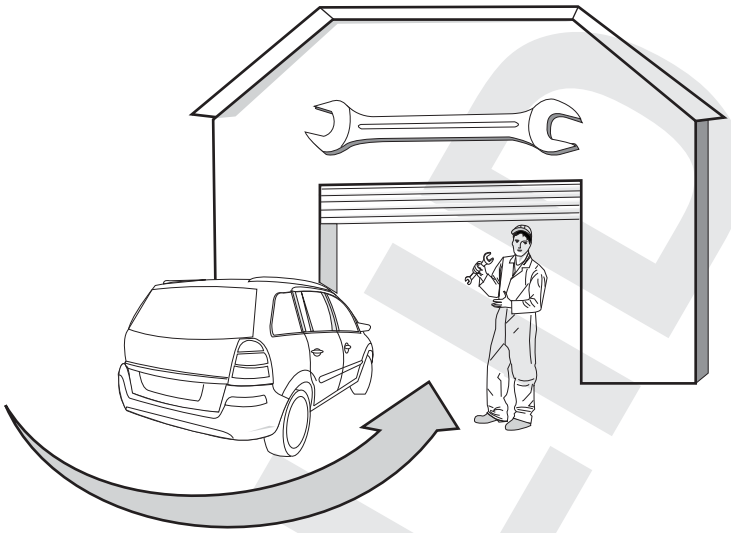

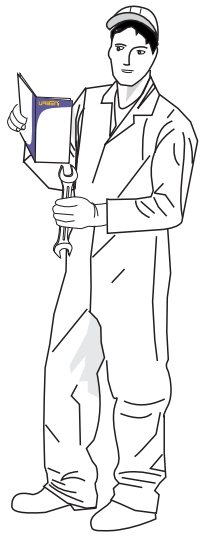

2

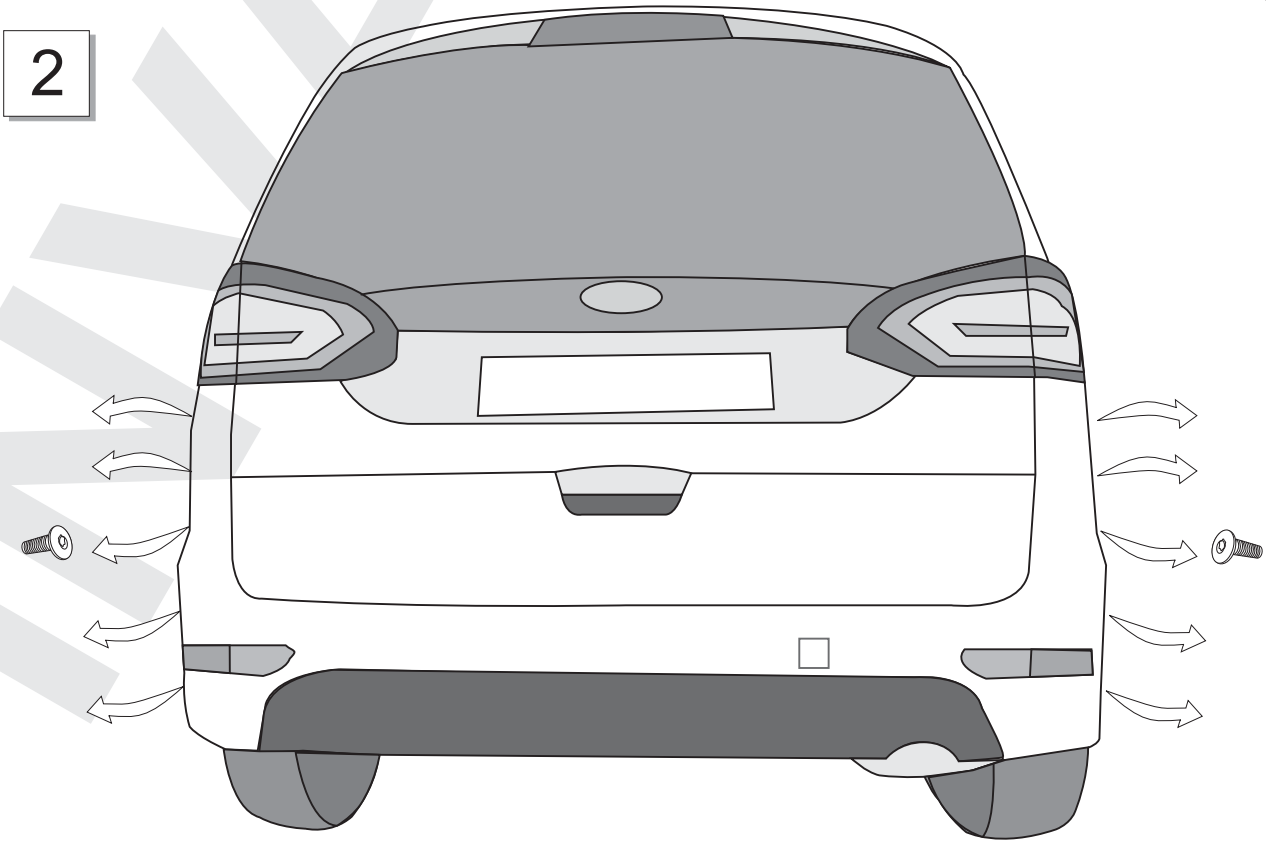

INVALID

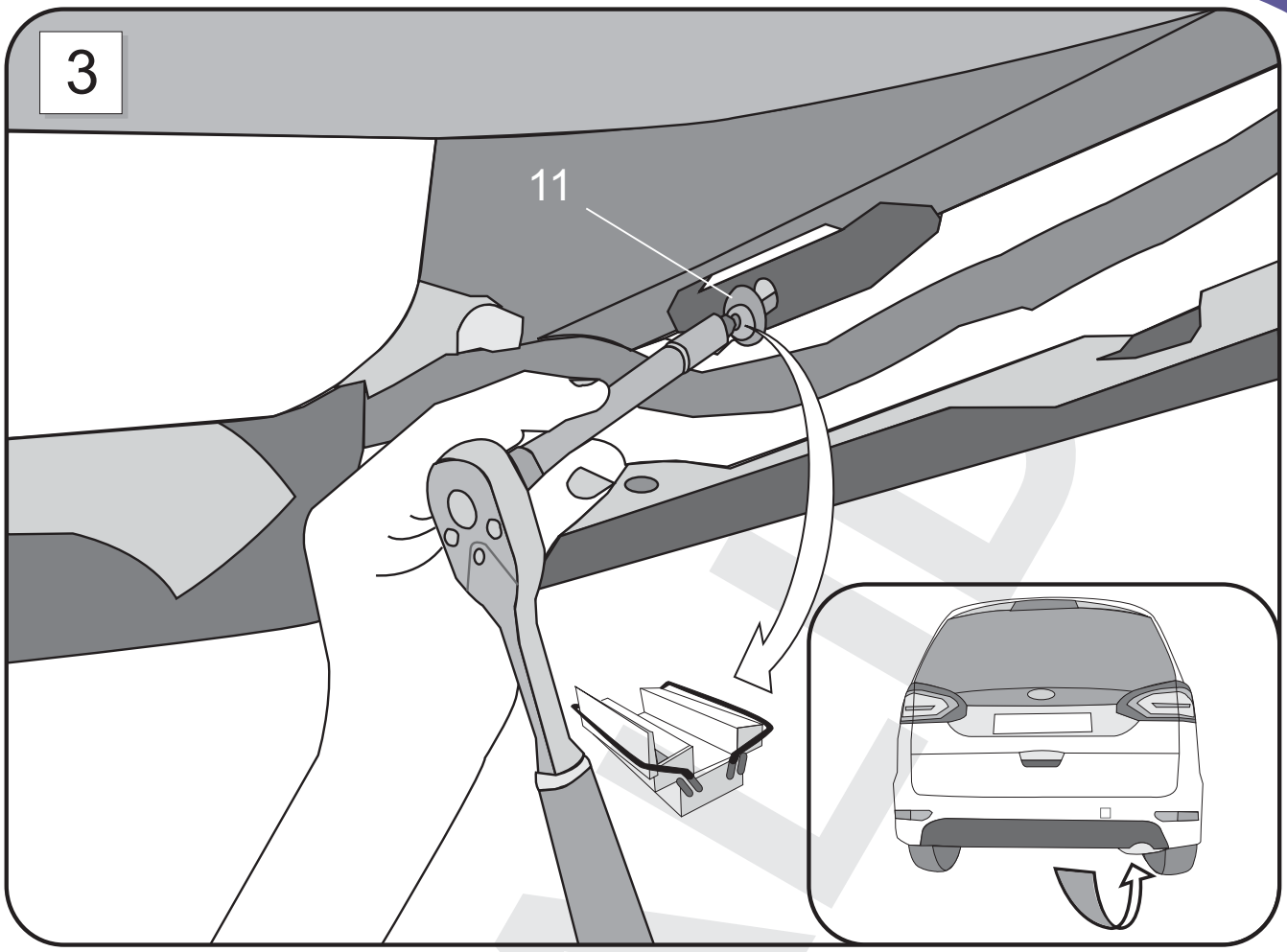
3
11

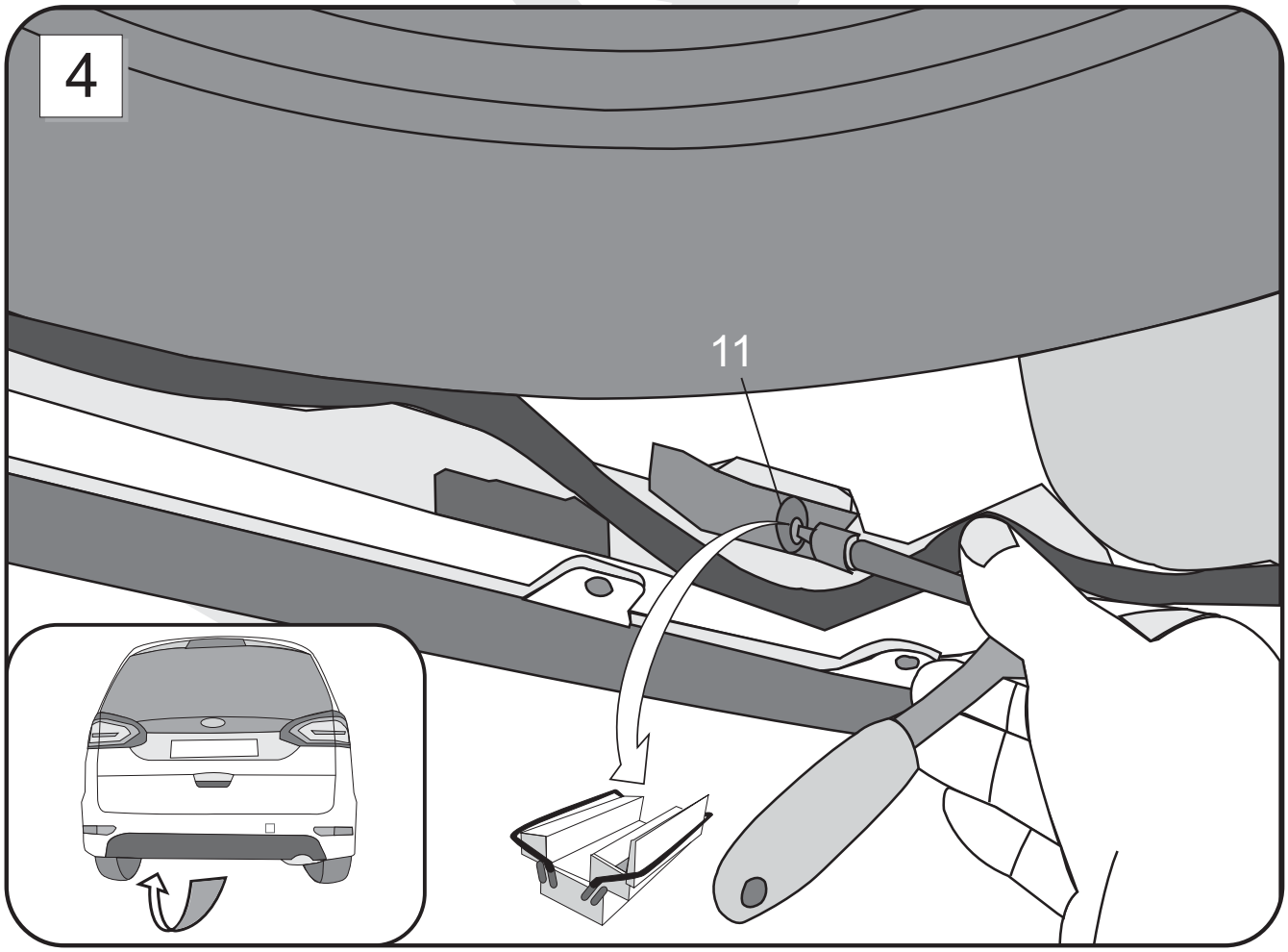
4
11

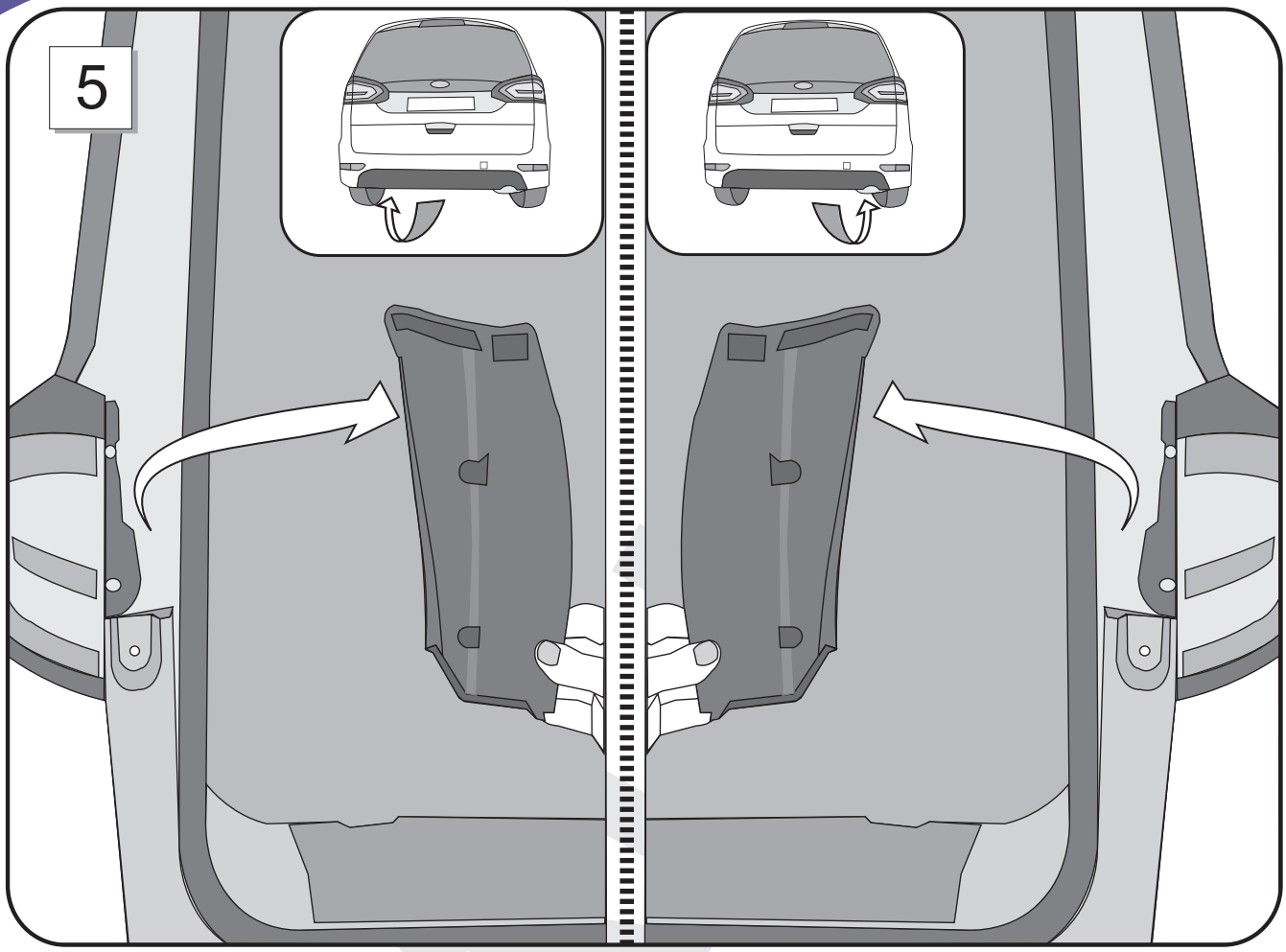
5

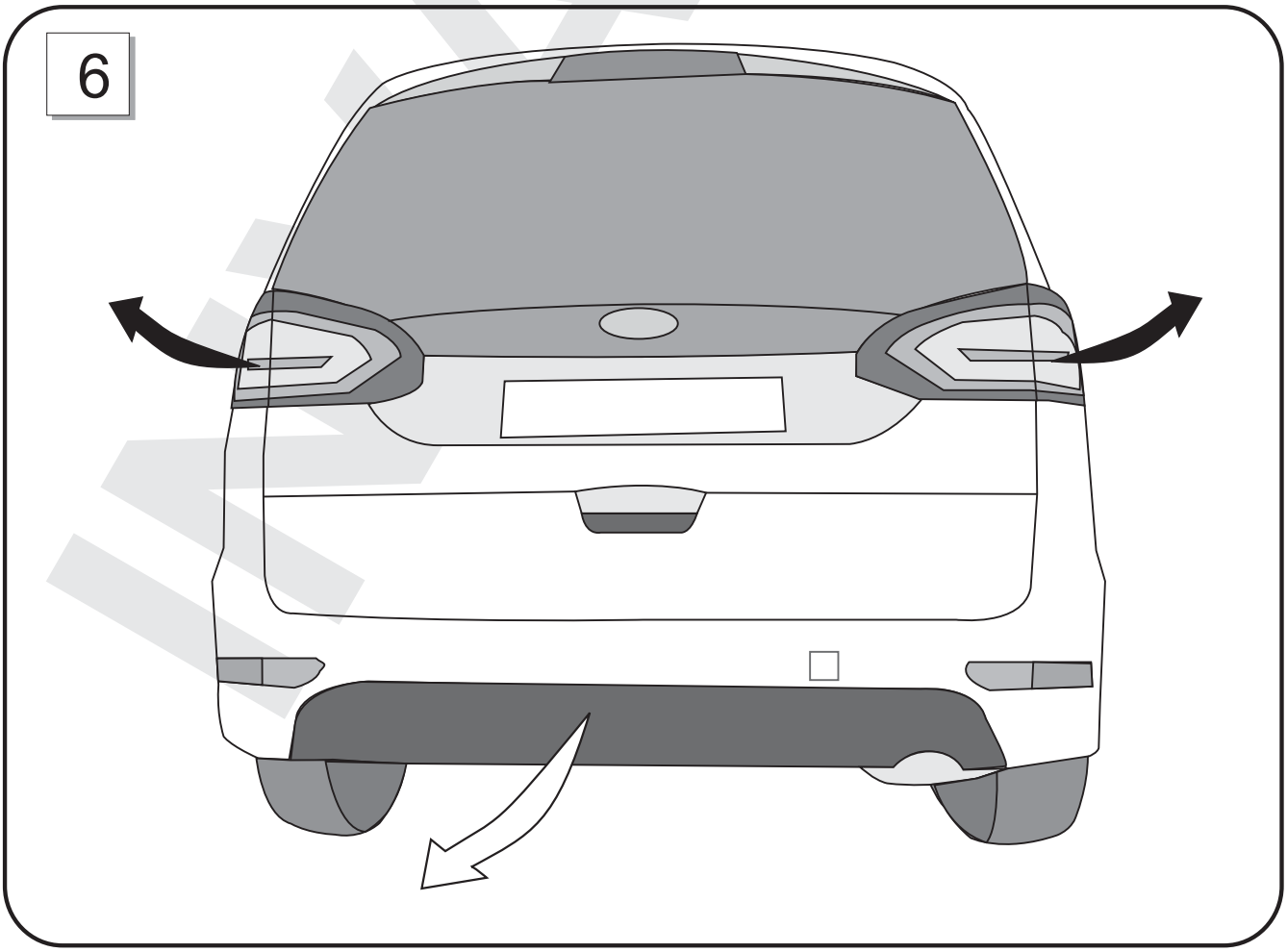
6

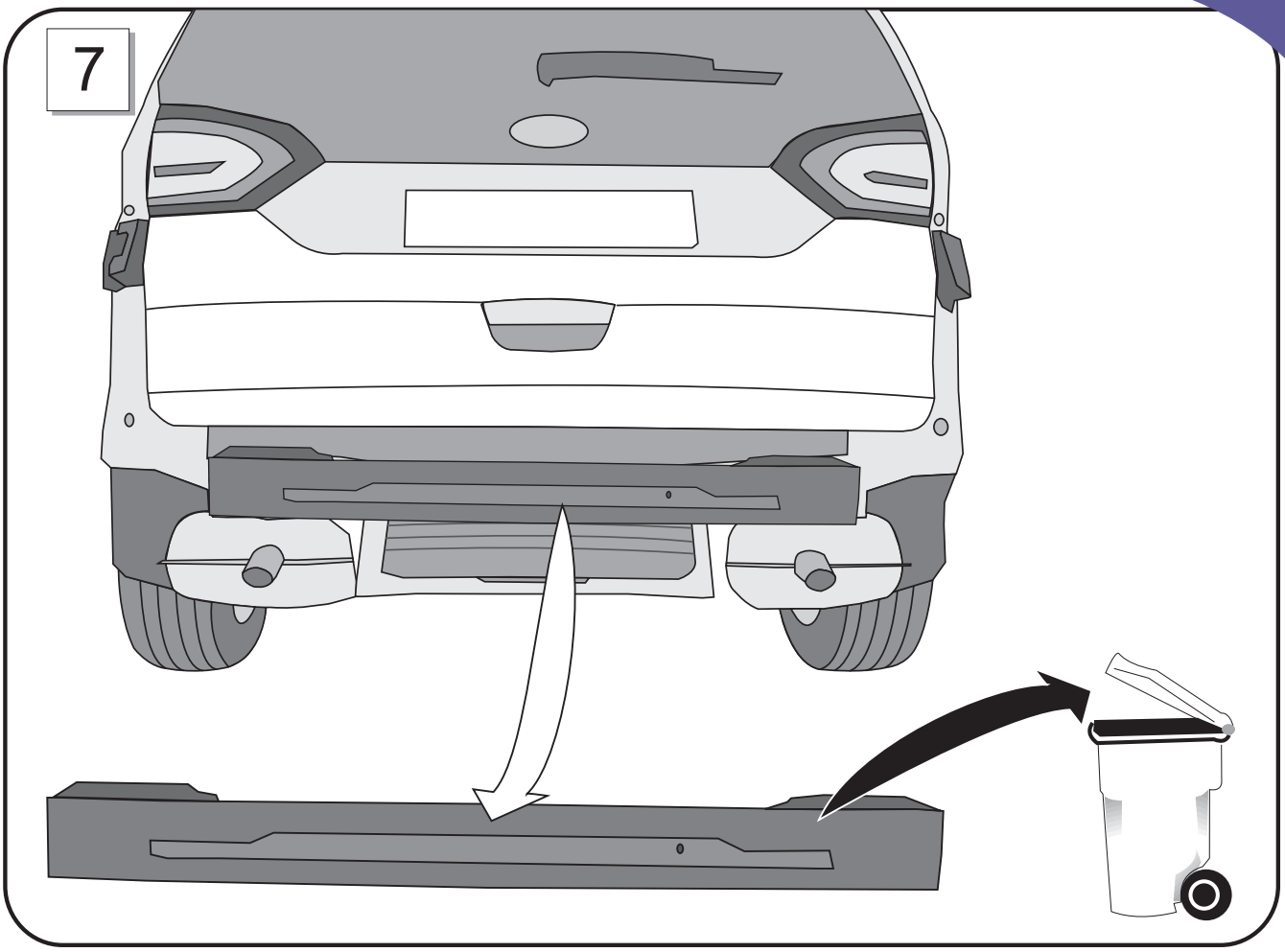
7

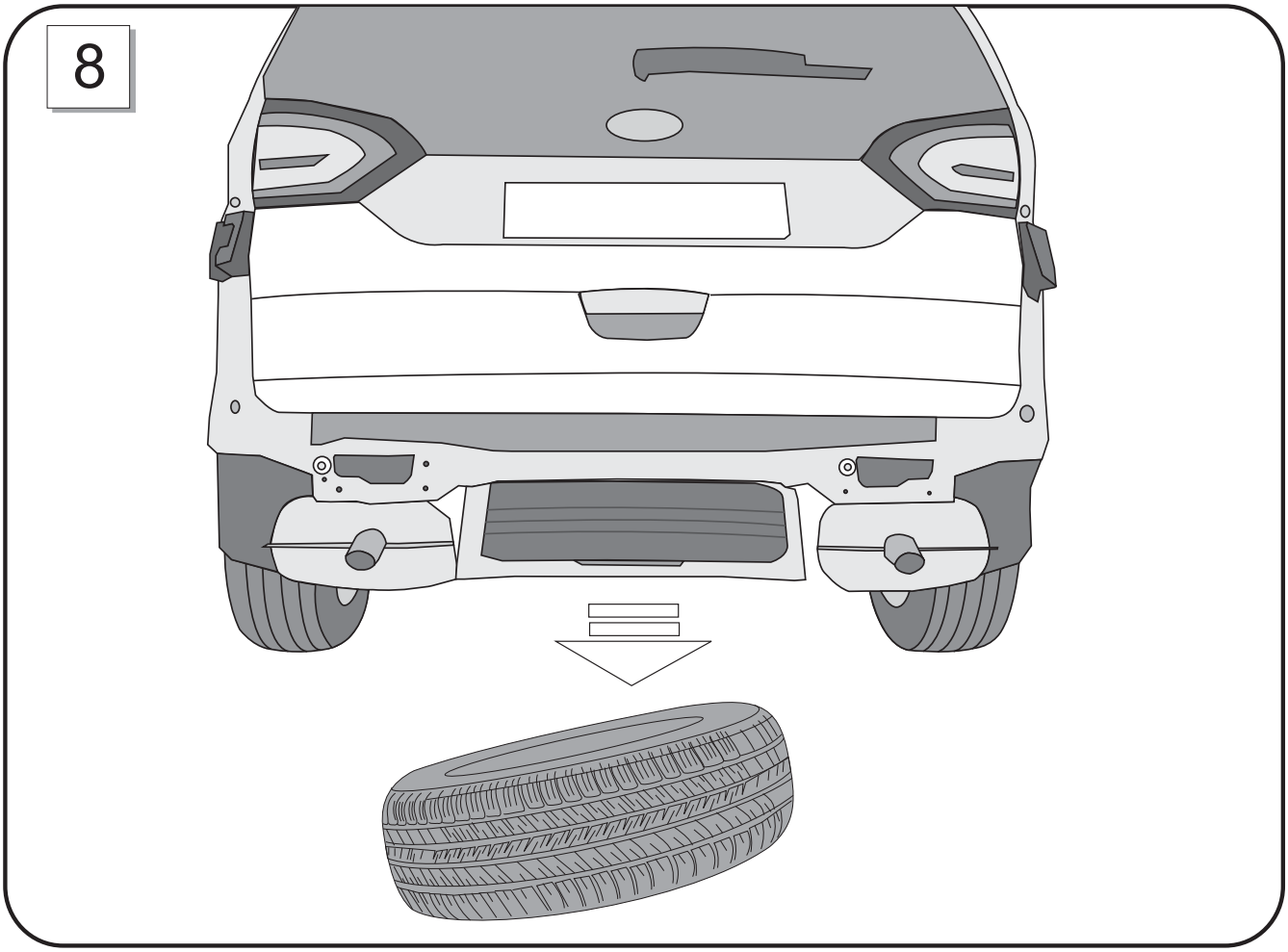
8

9

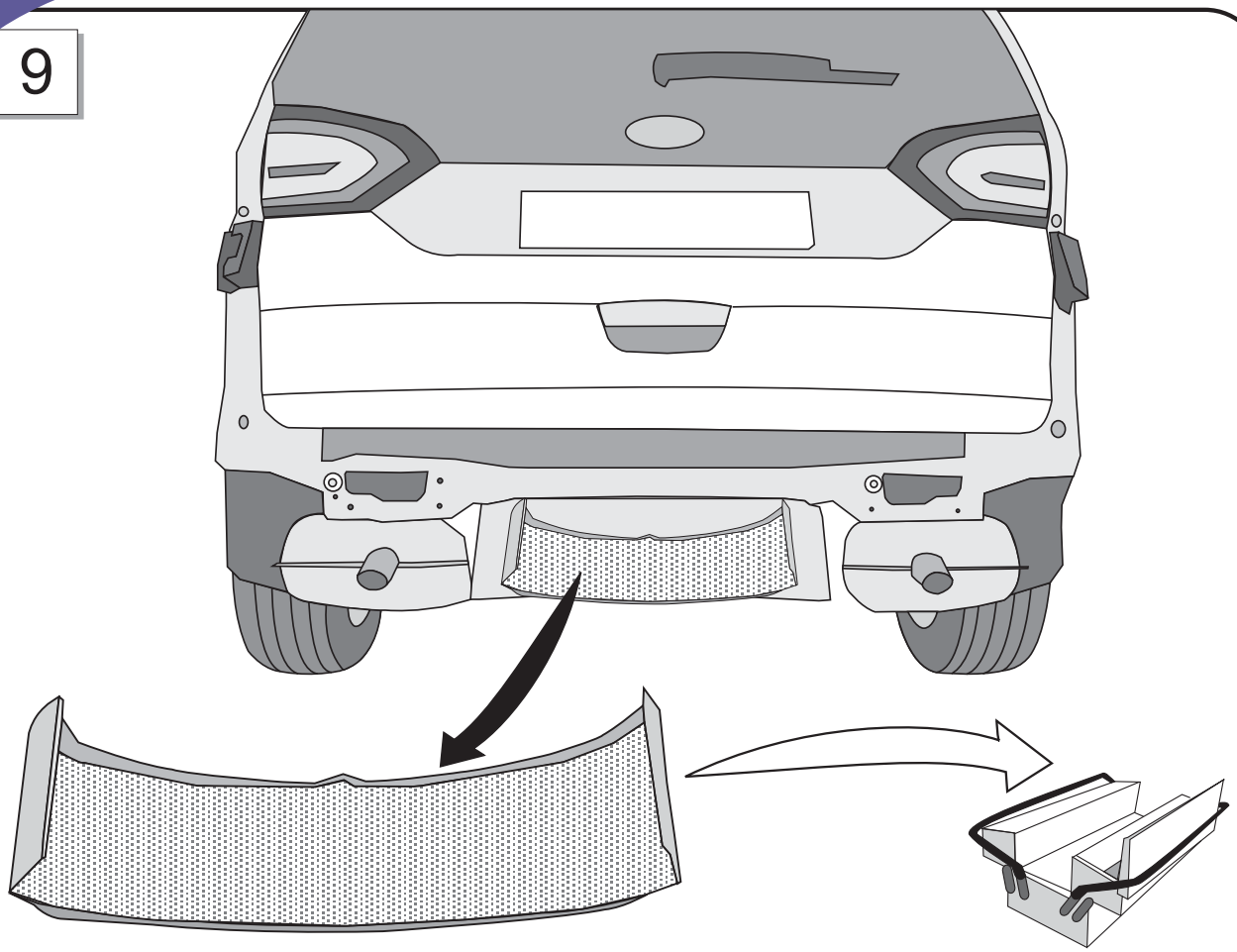

10

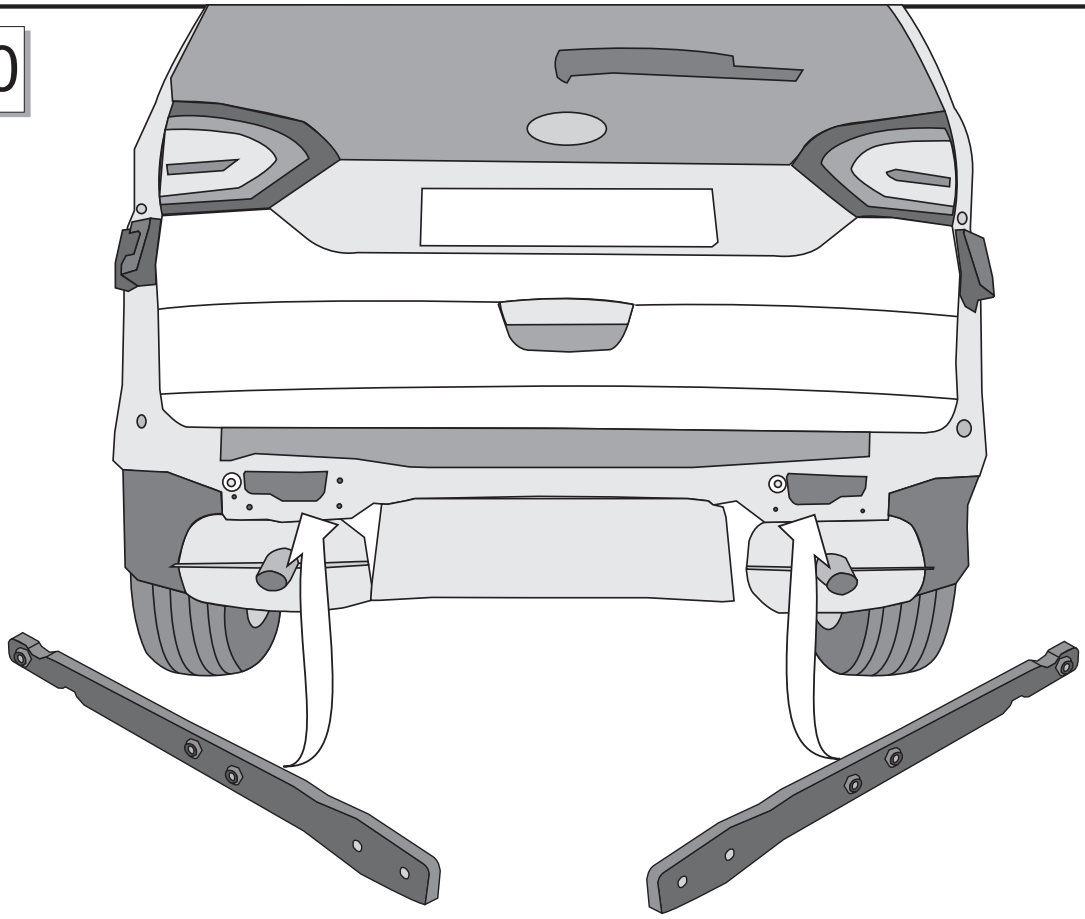

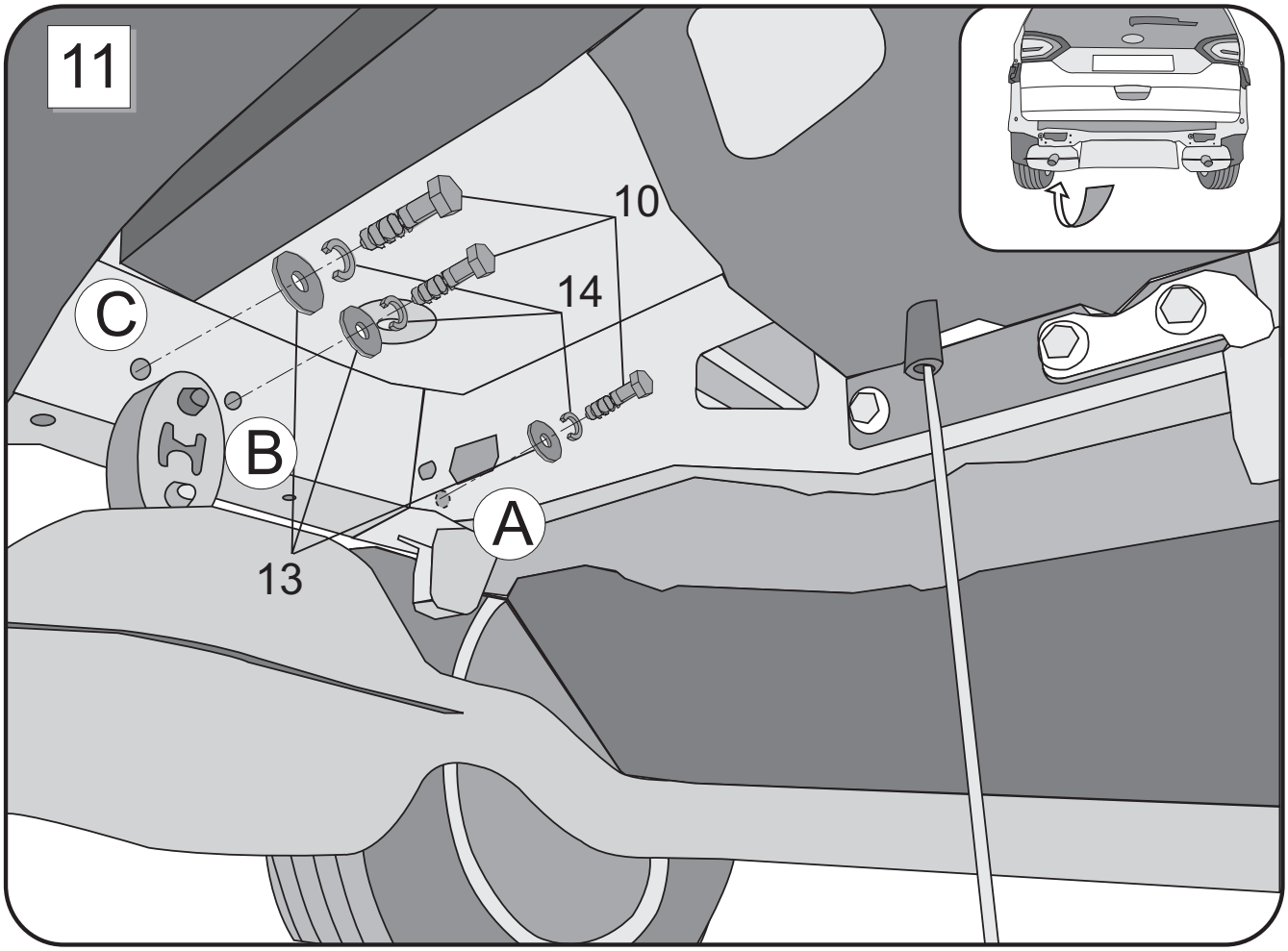
11
10
14
C
B
A
13

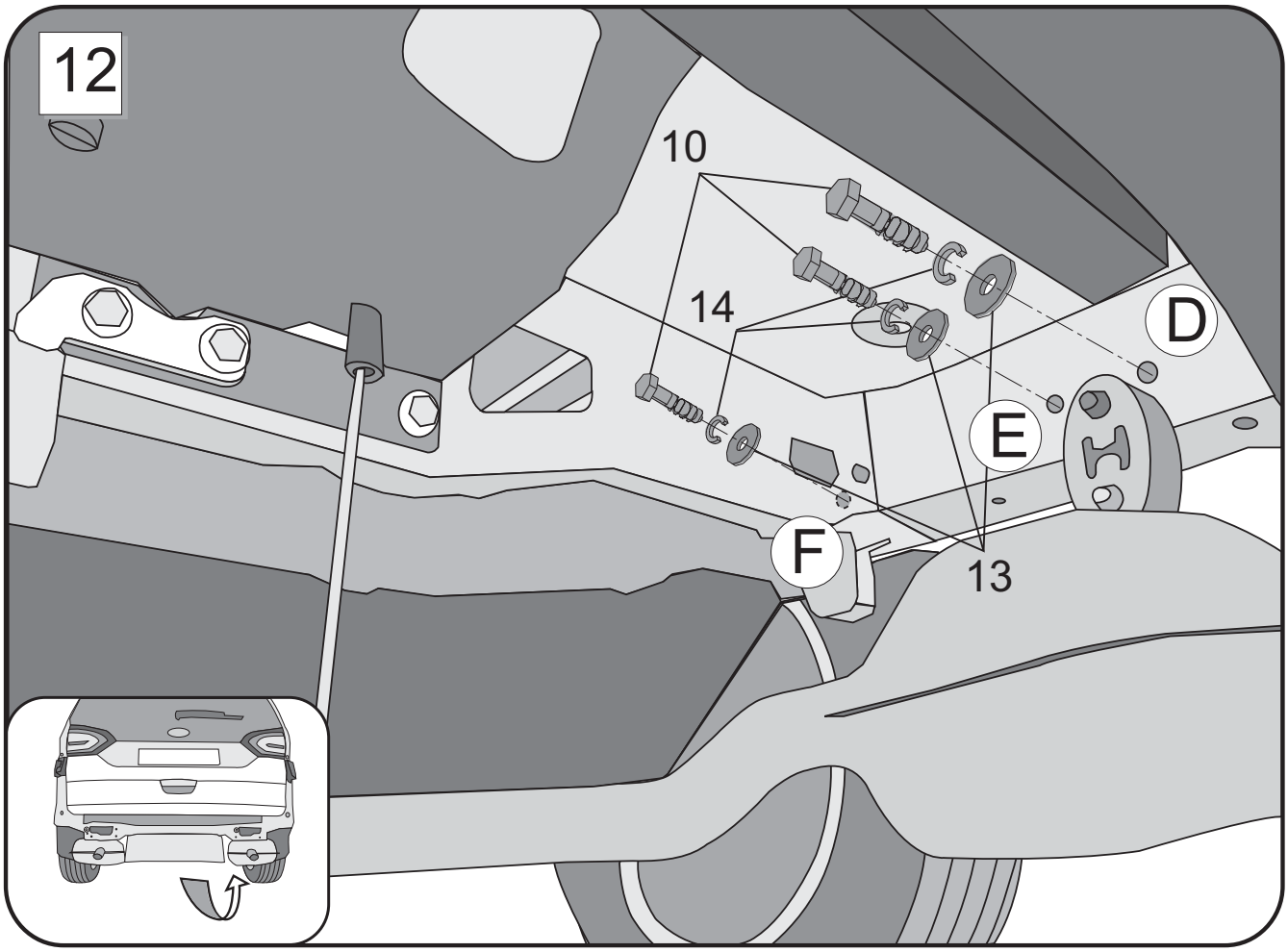
12
10
14
D
E
F
13

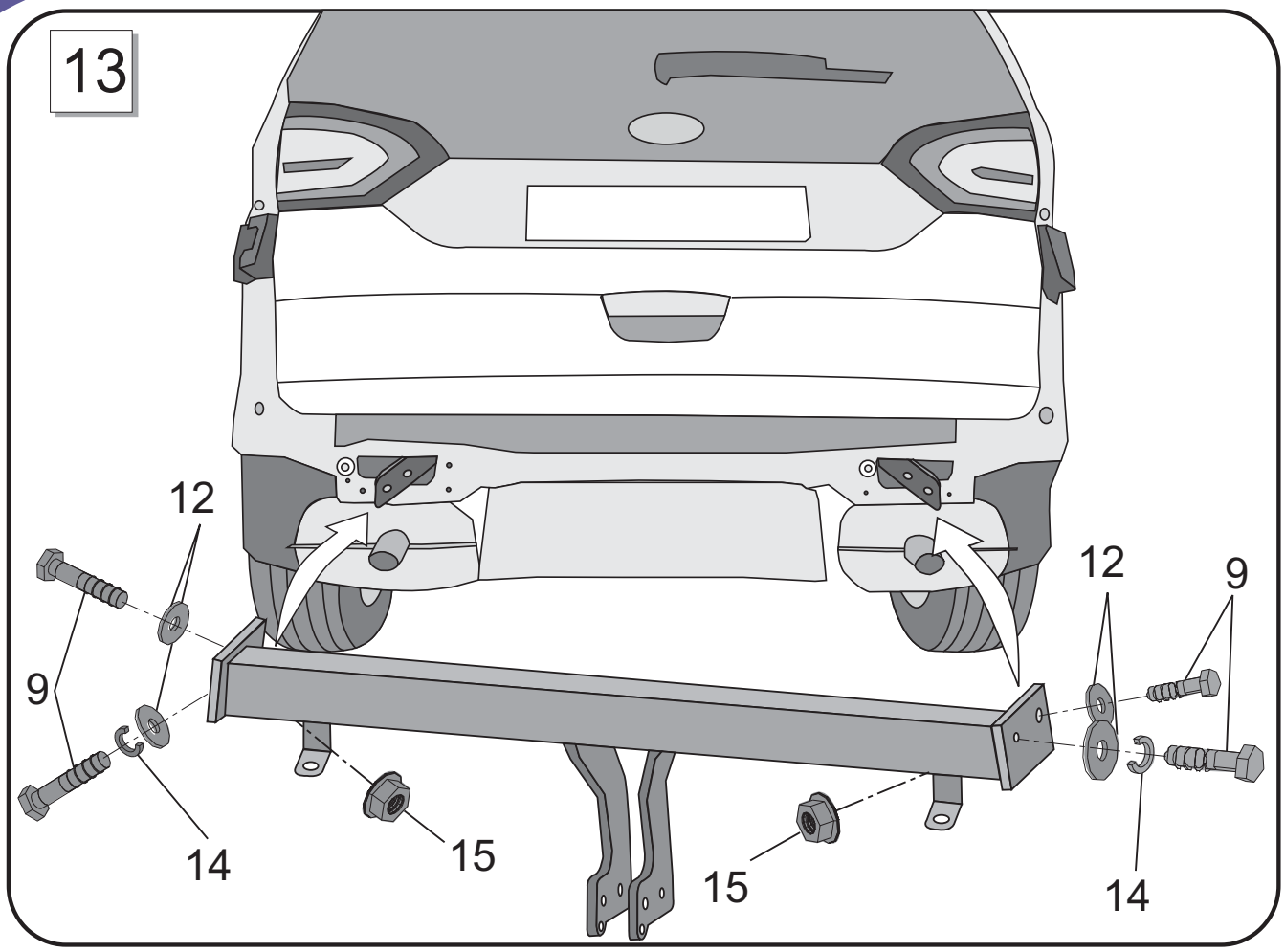
13
12
9
14
15
15
12
9
14

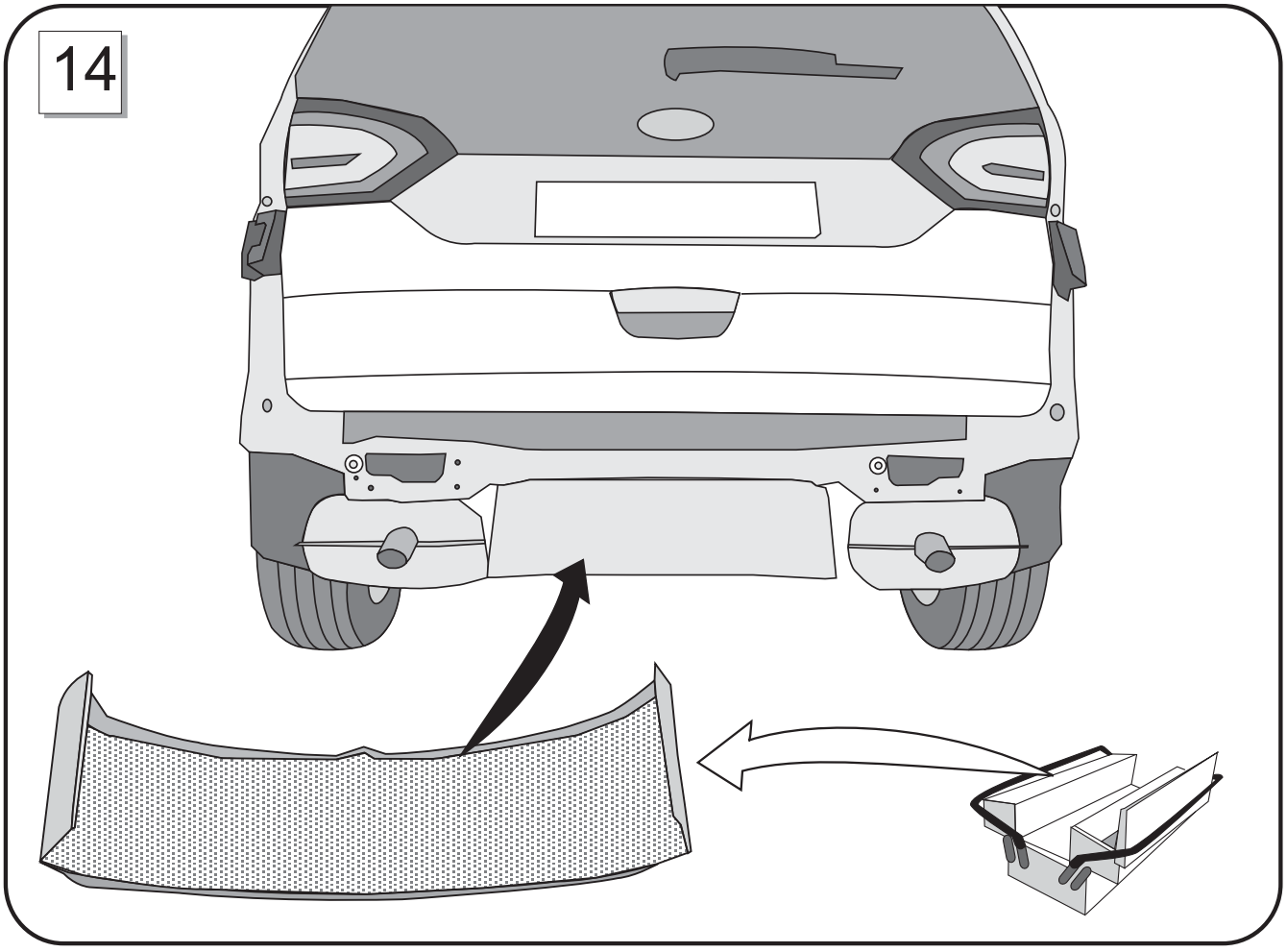
14

15

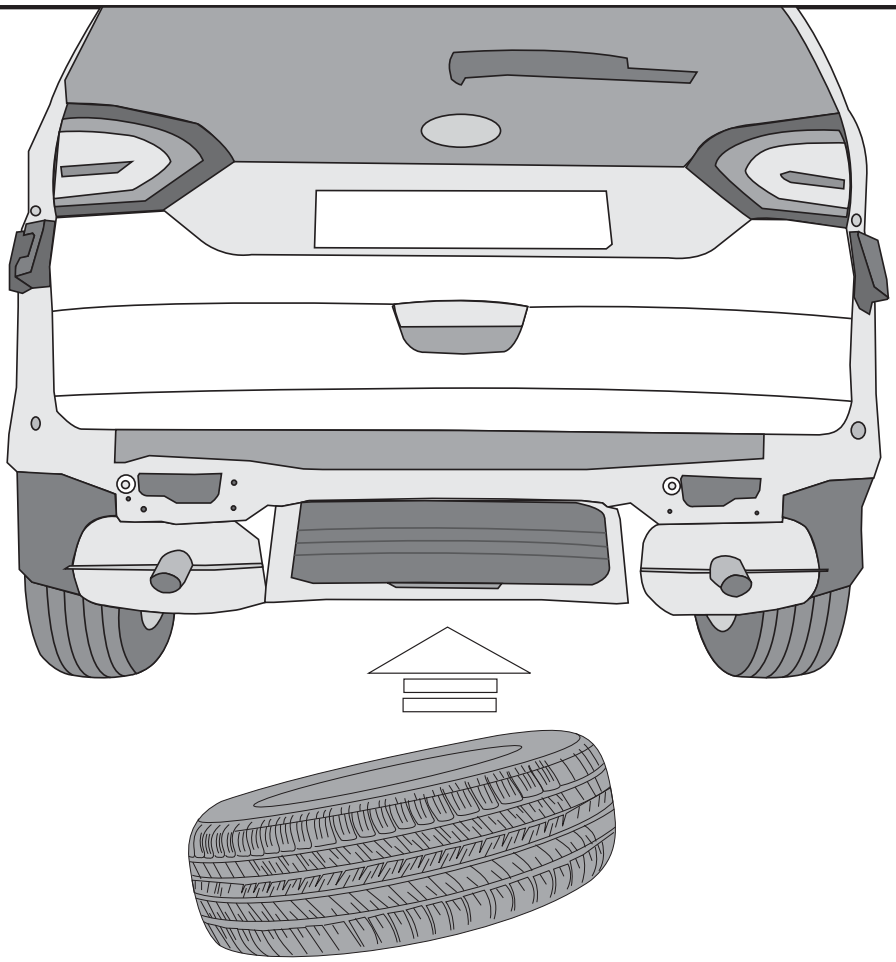

16

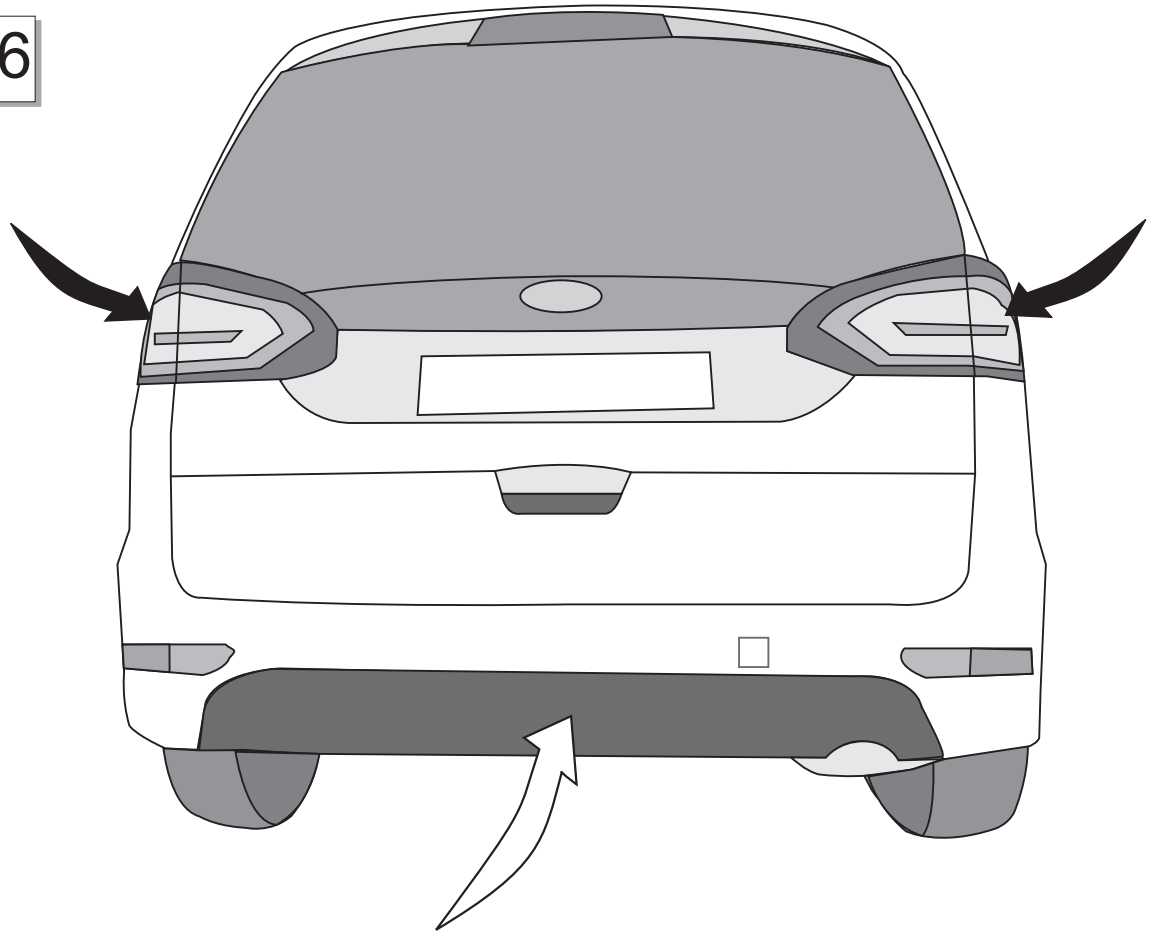

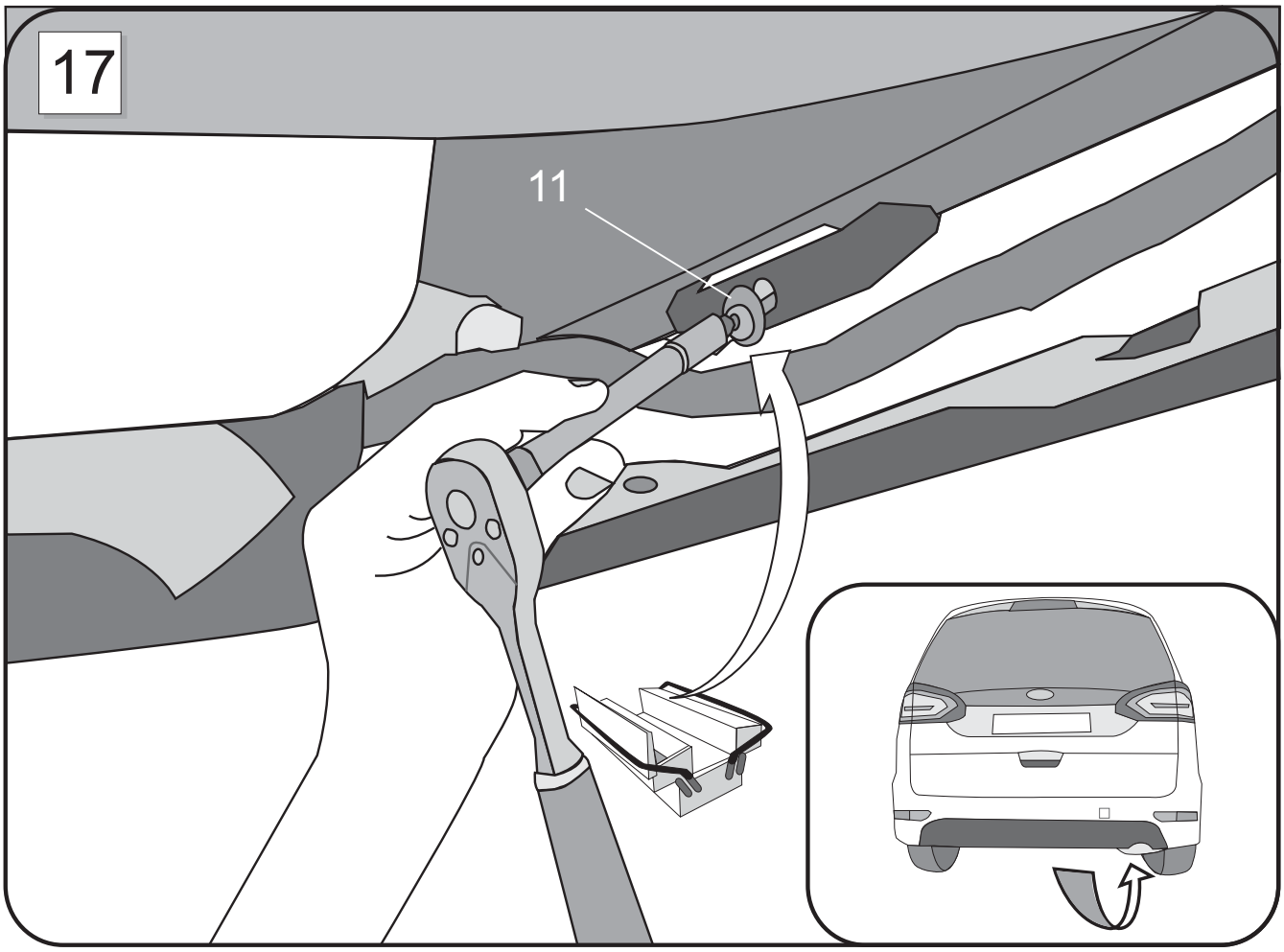
17
11

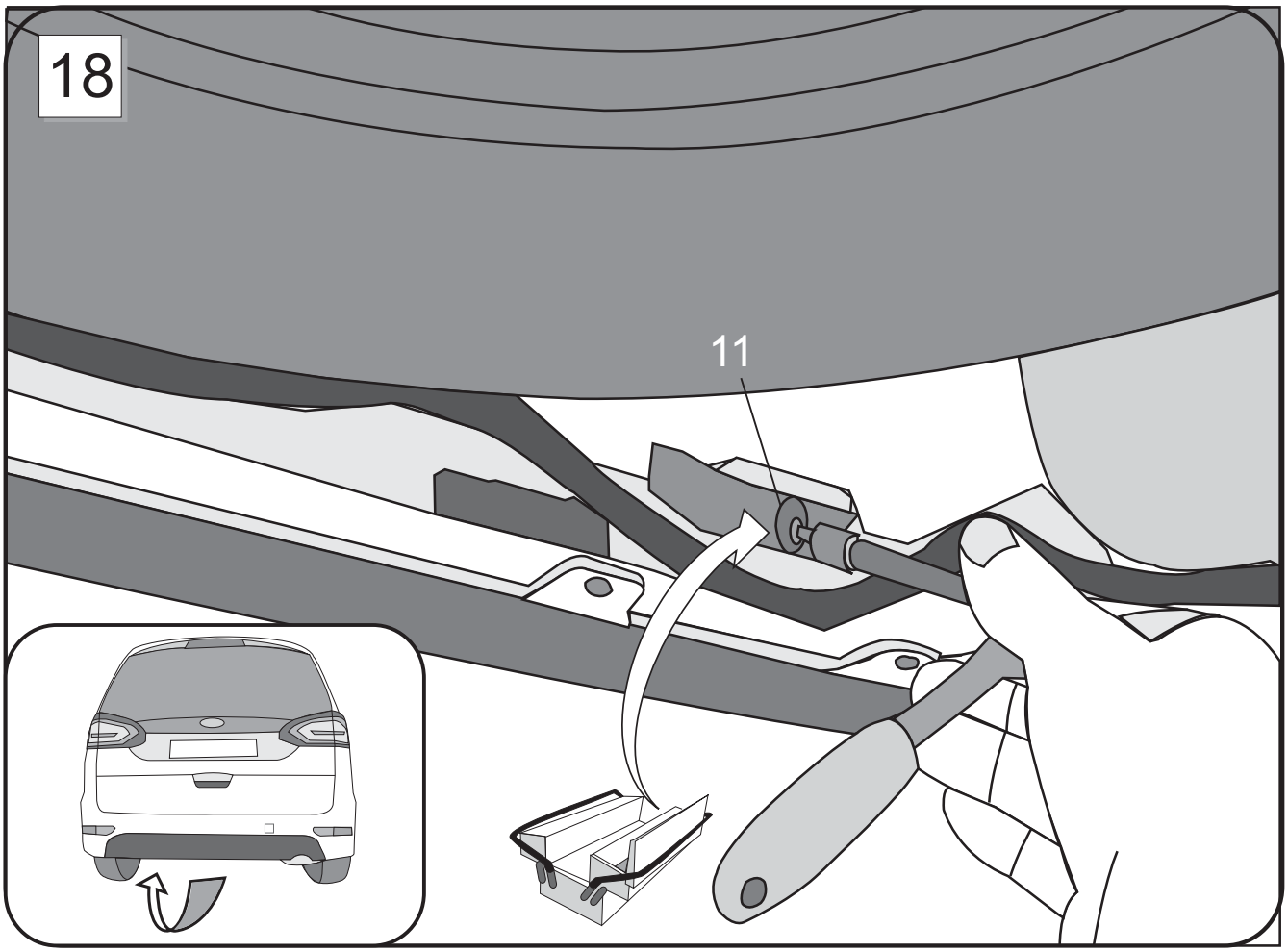
18
11

19

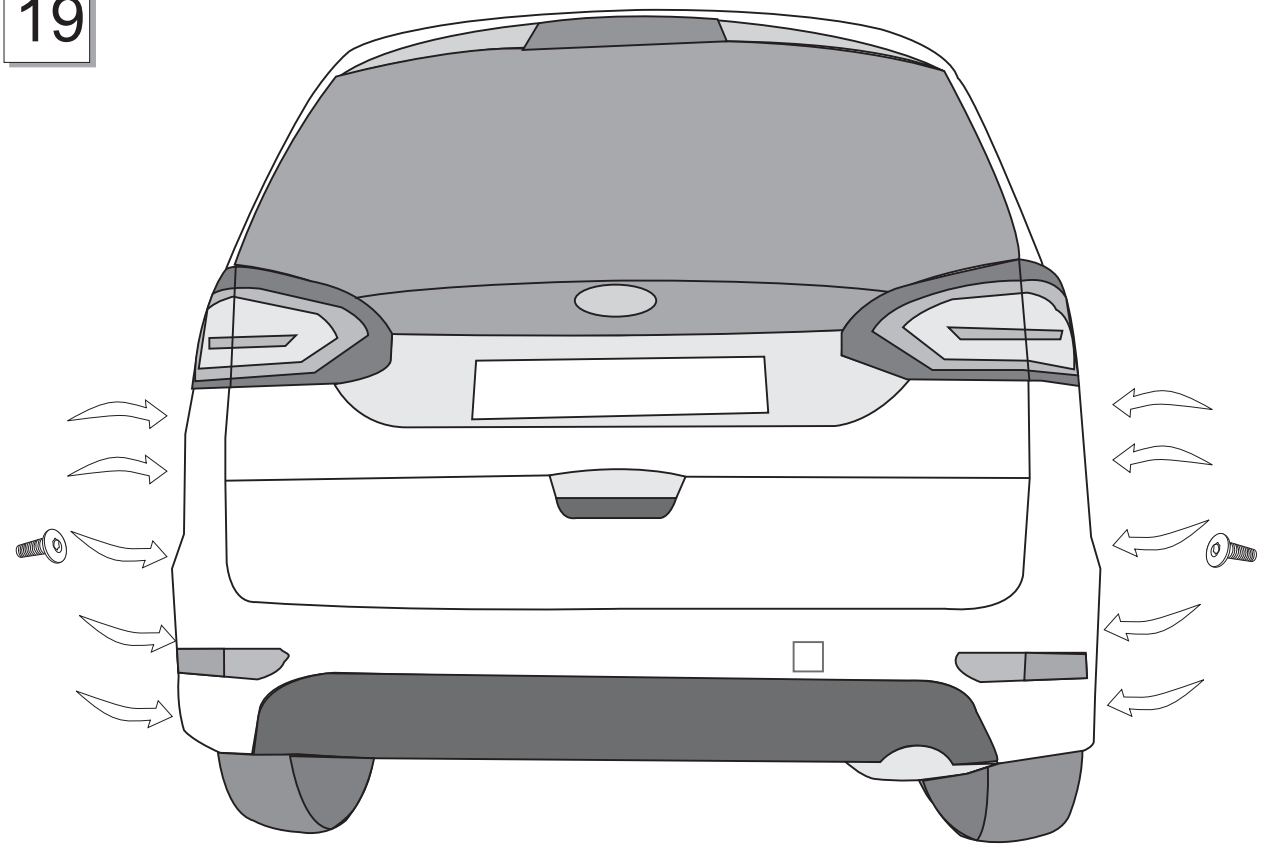

20

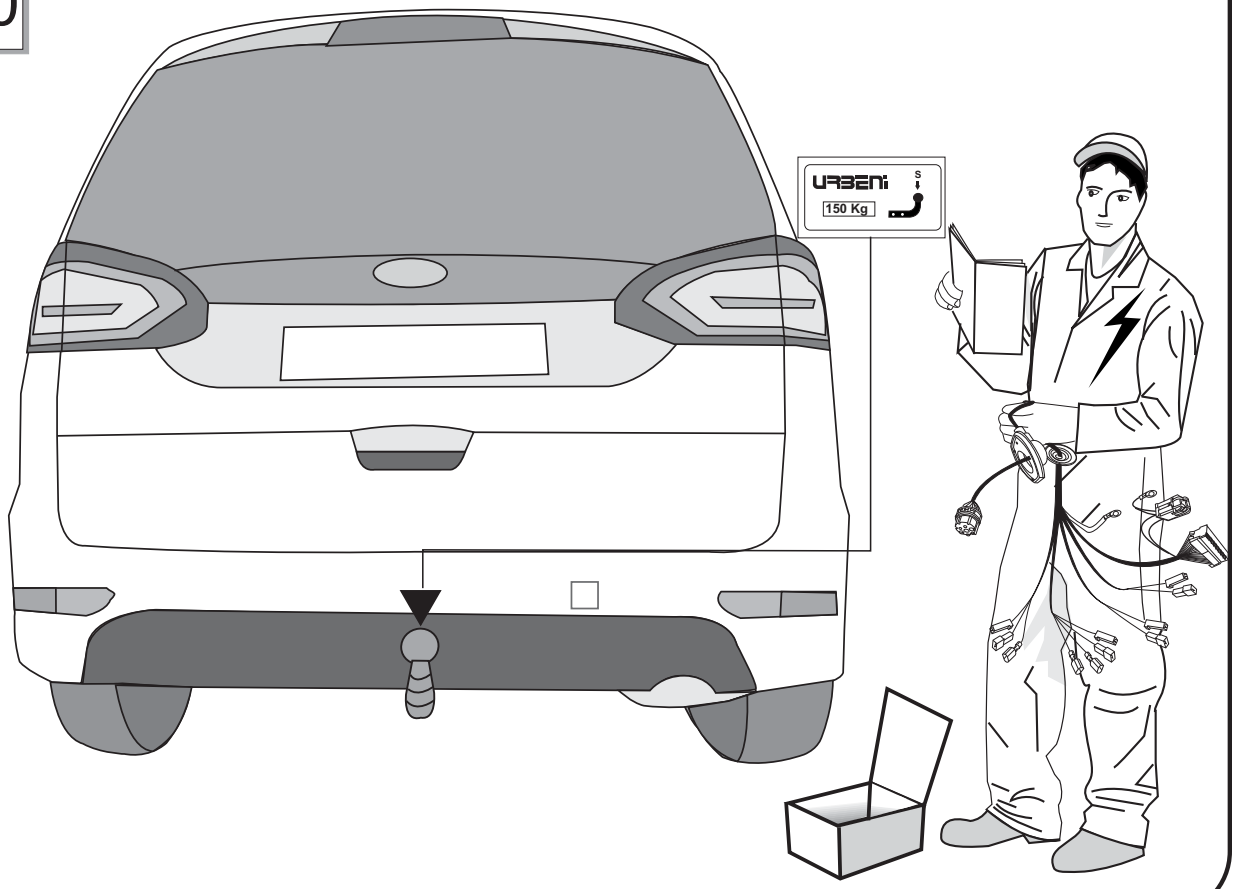

21

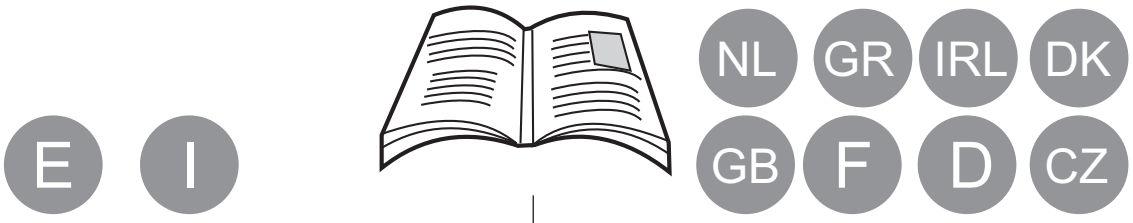

E I

NL GR IRL DK

GB F D CZ

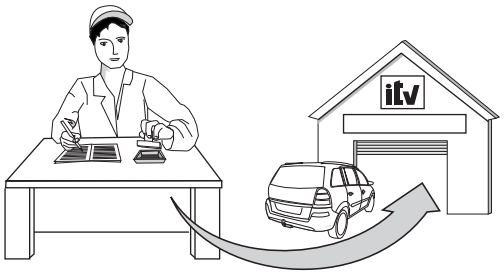

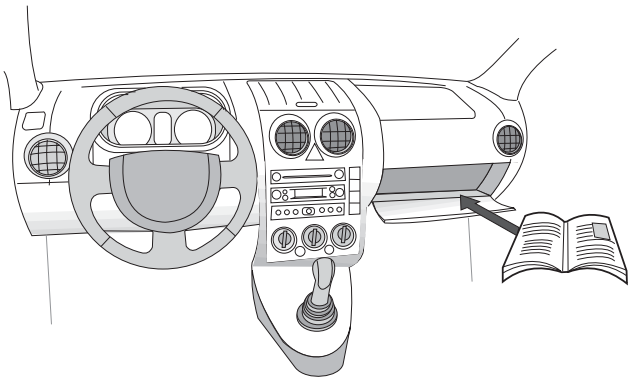

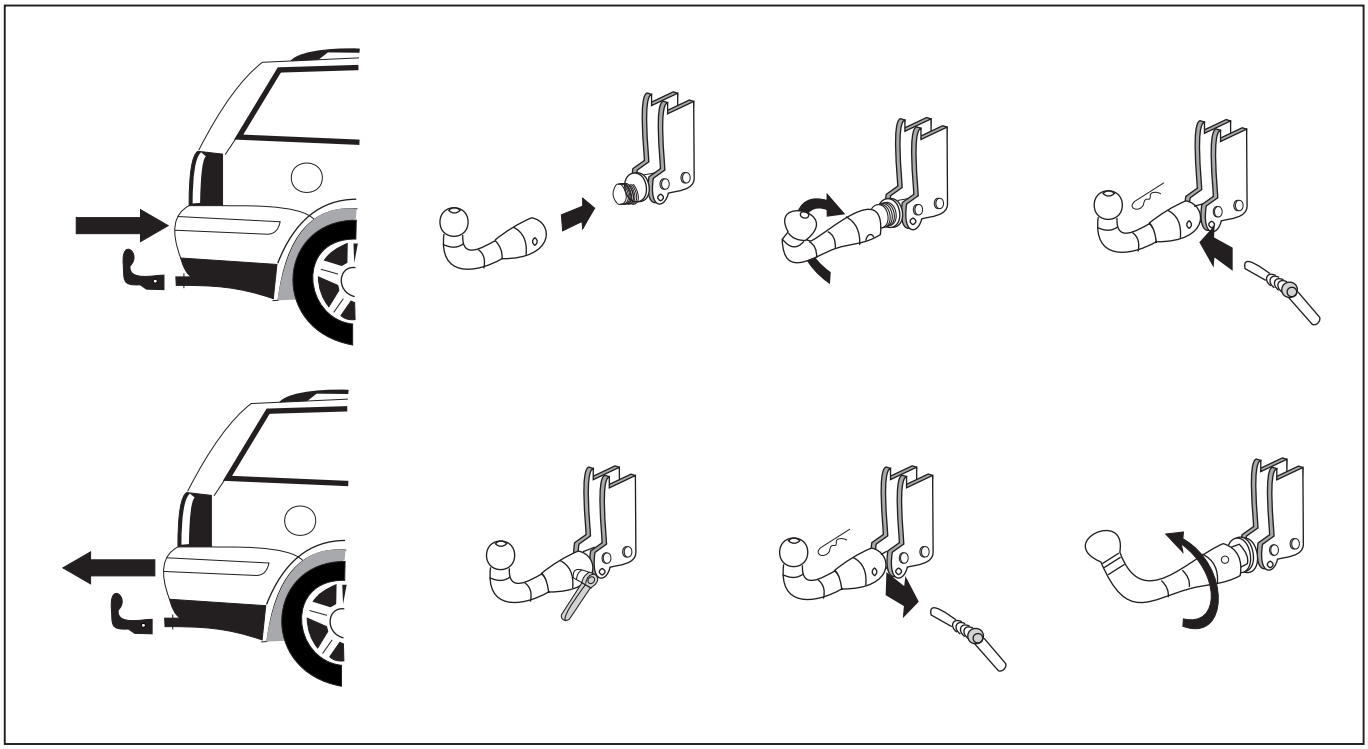

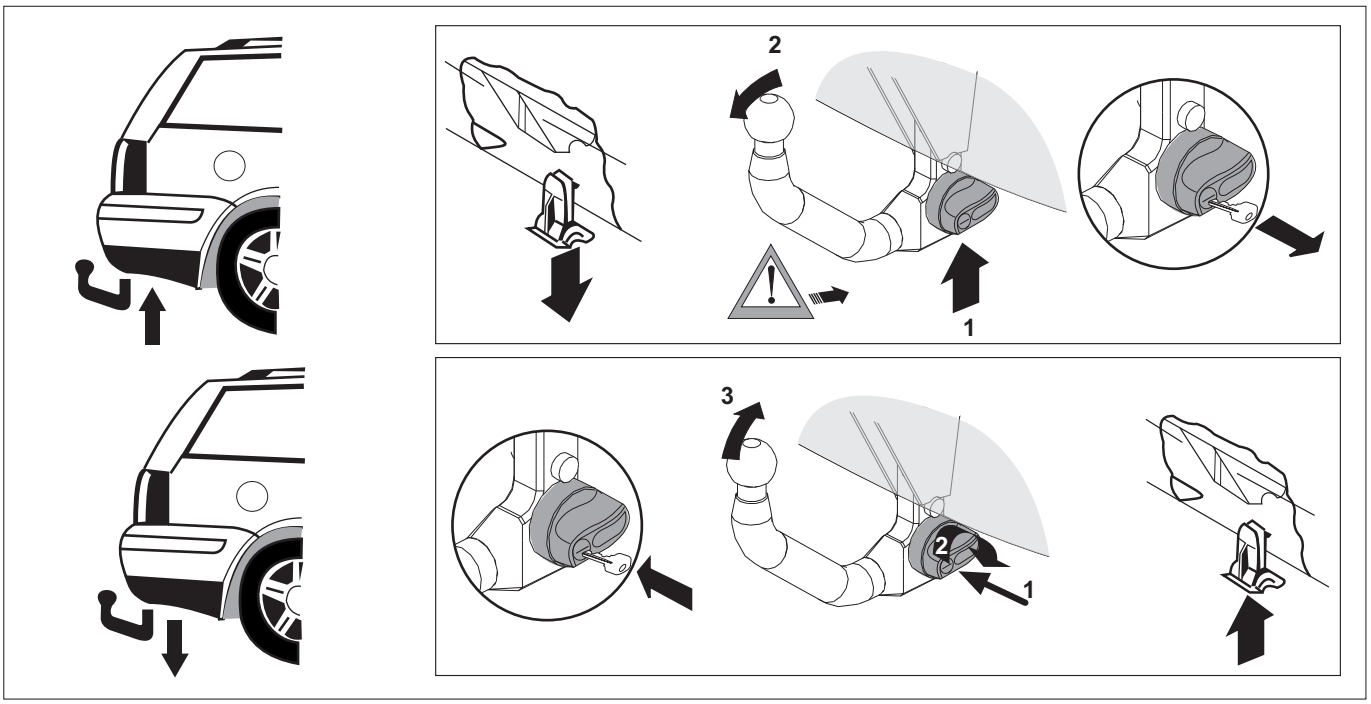
2
1
3
2
1

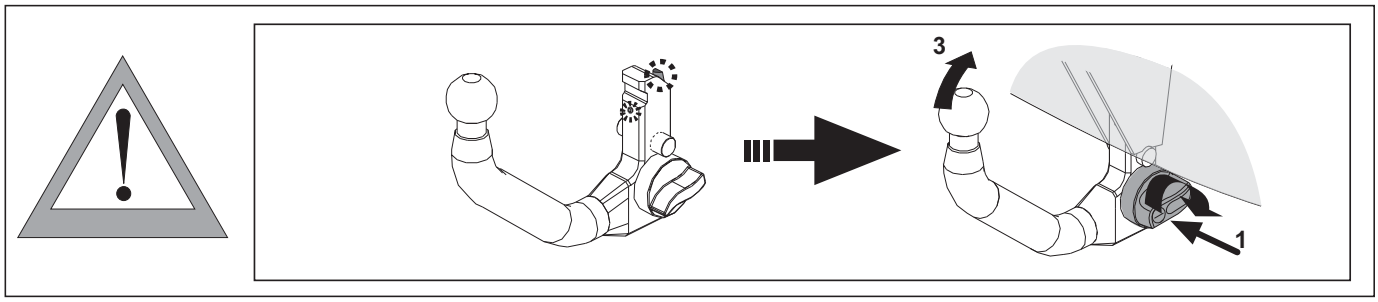
3
1

GRAND-DUCHE DE LUXEMBOURG
Ministère du D-eveloppement durable
et des Infrastructures
Depertement des Transports

L-2938 Luxembourg

SOCIETE NATIONALE DE
CERTIFICATION ET D´HOMOLOGATION

Registre de Commerce: B 27180

L-5201 Sandweller

snch

REFERENCE : E13*55R00*55R01*4066*00

ANNEXES : -Rapport Technique
-Fiche de Renseignements du constructeur

Sandweiler, le 16 Janvier 2016

Communication concernant [2]
Communication concerning[2]

E13

- la délivrance d'une homologation
approva grantedl
- ~~l'extencion d'homologation~~
~~aprovel extended~~
- ~~le refus d'homologation~~
~~-approval refused~~
- ~~le retrait d'homologation~~
~~-approval withdraw~~
- ~~l'arrêt d'efinitif de la production~~
~~production definitel y discontinued~~

d'un type de dispositif ou de pièces mécaniques d'attelage en vertu du Règlement Nº55
of a type of mechanical couling device or componet pursuant to Regulation Nº55

Numéro d'homologation :
Approval number : E13*55R00*55R01*4066*00

Marque d´homologation :
Approval mark : E13 55R-01 4066

1.	**Marque de fabrique ou de commerce du dispositif ou des pièces:** Trade name or mark of the device or component :	URBENI
2.	**Nom du fabricant du type du dispositif ou des pièces: :** Manudacture's name for the type of device or component :	F 057
3.	**Nom et adresse du fabricant :** Manufacture's name and address :	URBENI, S.L. Ctra.Nacional II, Km 303, Pol.Ind.centrovía, C/Buenos Aires nº10 E-50198 LA MUELA (Zaragoza)
4.	***Le cas éch'eant, nom et adresse du représentant du constructeur :*** *If applicable, name and address of manufacturer's representative :*	None
5.	***Noms et marques de fabrique d'autres fournisseurs figurant sur le dispositif ou les pièces :*** *Alternative supllier's names or trade marks applied to the device or component :*	MORENO REMONDO or MVG

NVALID

GRAND-DUCHE DE LUXEMBOURG
Ministère du D-eveloppement durable
et des Infrastructures
Depertement des Transports

L-2938 Luxembourg

SOCIETE NATIONALE DE
CERTIFICATION ET D´HOMOLOGATION

Registre de Commerce: B 27180

L-5201 Sandweller

snch

REFERENCE : E13*55R00*55R01*4067*00

ANNEXES : -Rapport Technique
-Fiche de Renseignements du constructeur

Sandweiler, le 16 Janvier 2016

Communication concernant [2]
Communication concerning[2]

E13

- la délivrance d'une homologation
approva grantedl
- ~~l'extencion d'homologation~~
~~aprovel extended~~
- ~~le refus d'homologation~~
~~approval refused~~
- ~~le retrait d'homologation~~
~~approval withdraw~~
- ~~l'arrêt d'efinitif de la production~~
~~production definitel y discontinued~~

d'un type de dispositif ou de pièces mécaniques d'attelage en vertu du Règlement Nº55
of a type of mechanical couling device or componet pursuant to Regulation Nº55

Numéro d'homologation :
Approval number : E13*55R00*55R01*4067*00

Marque d´homologation :
Approval mark : E13 55R-01 4067

1.	**Marque de fabrique ou de commerce du dispositif ou des pièces:** **Trade name or mark of the device or component :**	URBENI
2.	**Nom du fabricant du type du dispositif ou des pièces: :** **Manudacture's name for the type of device or component :**	F 058
3.	**Nom et adresse du fabricant :** **Manufacture's name and address :**	URBENI, S.L. Ctra.Nacional II, Km 303, Pol.Ind.centrovía, C/Buenos Aires nº10 E-50198 LA MUELA (Zaragoza)
4.	***Le cas éch'eant, nom et adresse du représentant du constructeur :*** ***If applicable, name and address of manufacturer's representative :***	None
5.	***Noms et marques de fabrique d'autres fournisseurs figurant sur le dispositif ou les pièces :*** ***Alternative supllier's names or trade marks applied to the device or component :***	MORENO REMONDO or MVG

INVALID

URBENI, S.L.
Pol.Centrovia, A-2, Km 303. c/Buenos Aires, nº10
50196 LA MUELA-ZARAGOZA (ESPAÑA)
Tel.: +34 976 14 44 01 / +34 902 41 78 50
Fax.: +34 976 14 44 02

DA COMPILARE PER IL COLLAUDO

DICHIARAZIONE DI CORETTO MONTAGGIO

La sottoscritta Ditta dichiara di aver montato in maniera corretta ed in conformità alle prescrizioni sia del costruttore del veicolo che del costruttore del dispositivo stesso il seguente dispositivo di attaco meccanico:

Tipo: ----------

Il dispositivo di attaco meccanico sopra descritto è stato installato su autoveicolo tipo:

---

targa:

Si dichiara inoltre di aver informato l'utente del veicolo sull'USO e MANUTENZIONE del dispositivo stesso.

TIMBRO E FIRMA

Dispositivo di traino
codice:
Per autoveicoli:
Tipo:

Clase e tipo di attacco:
Omologazione:
Valor D:
Massa Massima Rimorchiable:
Carico Verticale Massimo:

Larghezza max. Rimorquiabile

per Caravan e T.A.T.S.: ..... Vedere CARTA di CIRCOLAZIONE VEICOLO
(motrice) + 70 cm =.....
arrotondare ai 5 cm superiore

(vedi D.M. 28/05/85)

INVALID

C E R T I F I C A D O D E M O N T A J E

D. ……, expresamente autorizado por la empresa……, domiciliada en …….. provincia de ……, calle ……..…….. nº ……..… teléfono …….., dedicada a la actividad …….., con nº de Registro Industrial ……y nº de registro especial (1)……..

CERTIFICA

Que la mencionada empresa ha realizado la/s reforma/s, y asume la responsabilidad de la ejecución, sobre el vehículo marca …… tipo …… variante …… denominación comercial …… matrícula …… y nº de bastidor …… de acuerdo con:

La normativa vigente en materia de reformas de vehículos.
Las normas del fabricante del vehículo aplicables a la/s reforma/s llevadas a cabo en dicho vehículo.
El proyecto técnico de la/s reforma/s, adjunto al expediente.

OBSERVACIONES:

INSTALACIÓN DE DISPOSITIVO PARA REMOLCAR,

MARCA: .....

Nº HOMOLOGACIÓN: e.....*94/20*.....

VALOR D: .....kN

VALOR S: .....Kg

M.M.R.: .....Kg

Se garantiza que los equipos o sistemas modificados cumplen lo previsto en el artículo 6 del Reglamento General de vehículos y, en su caso, en el artículo 5 del Real Decreto 147/1986, de 10 de enero, por el que se regula la actividad industrial en talleres de vehículos automóviles, de equipos y sus componentes, modificados por 455/2010, de 16 de abril, por el que se modifica el Real Decreto 1457/1986, de 10 de enero, por el que se regulan la actividad industrial y la prestación de servicios en los talleres de reparación de vehículos automóviles, de sus equipos y componentes.

..... a ..... de ..... de 20.....

Firma y Sello

Fdo.: .....

(1) En el caso de que la reforma sea efectuada por un fabricante se indicará N/A

INVALID

AENOR
Empresa Registrada
UNE-EN ISO 9001

CERTIFIED IQNet MANAGEMENT SYSTEM

URBENI, S.L.

Pol. Centrovía Ctra. N-II km 303
LA MUELA (ZARAGOZA)
P.P.

enganches· towbars·attelages·anhängerkupplungen·ganci·engates