Nissan Micra (2017-)

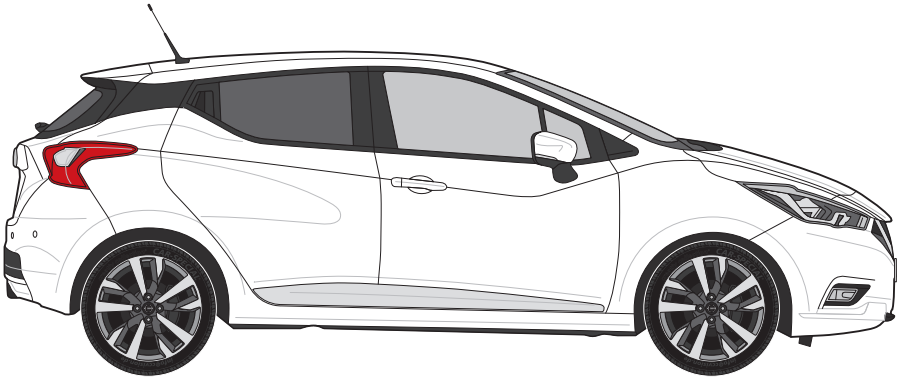

Nº Revisión | Fecha Aprobación
001 | 29-05-2018

ECE/R55

Nissan Micra (2017-)

LLOYD'S REGISTER · LRQA
ISO 9001

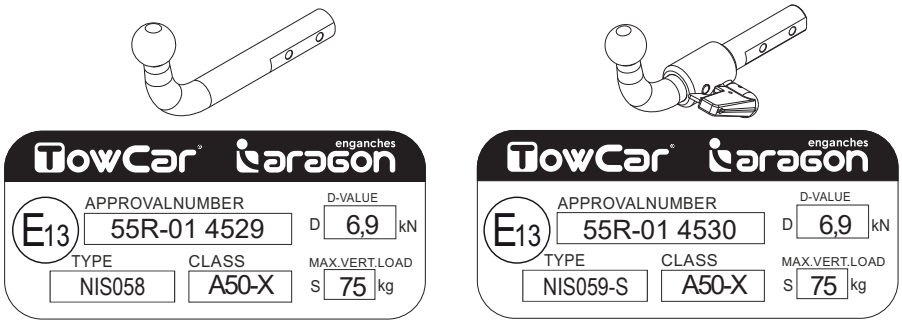

D= 6,9 kN T = 1260 Kg S = 75 kg

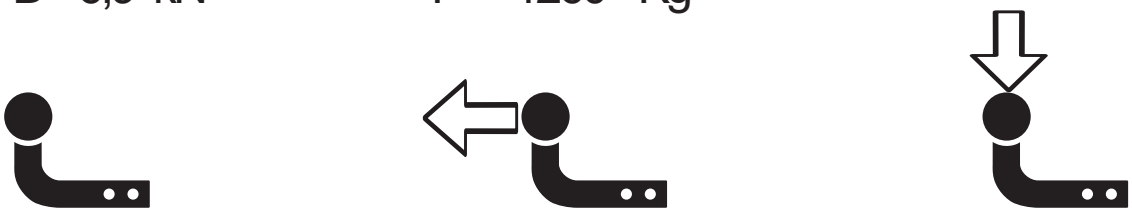

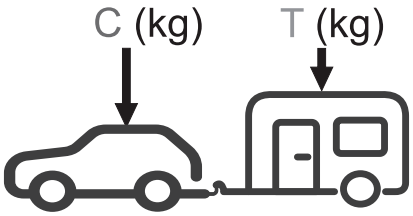

$g = 9{,}81\ m/s^2$

$$D \geq \frac{T \cdot C}{T+C} \cdot \frac{g}{1000}\ (kN)$$

$$T \leq \frac{C \cdot D \cdot 1000}{(C \cdot g) - (1000 \cdot D)}\ (kg)$$

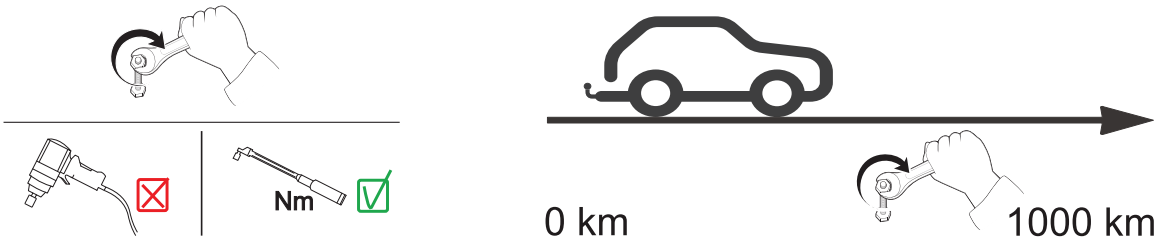

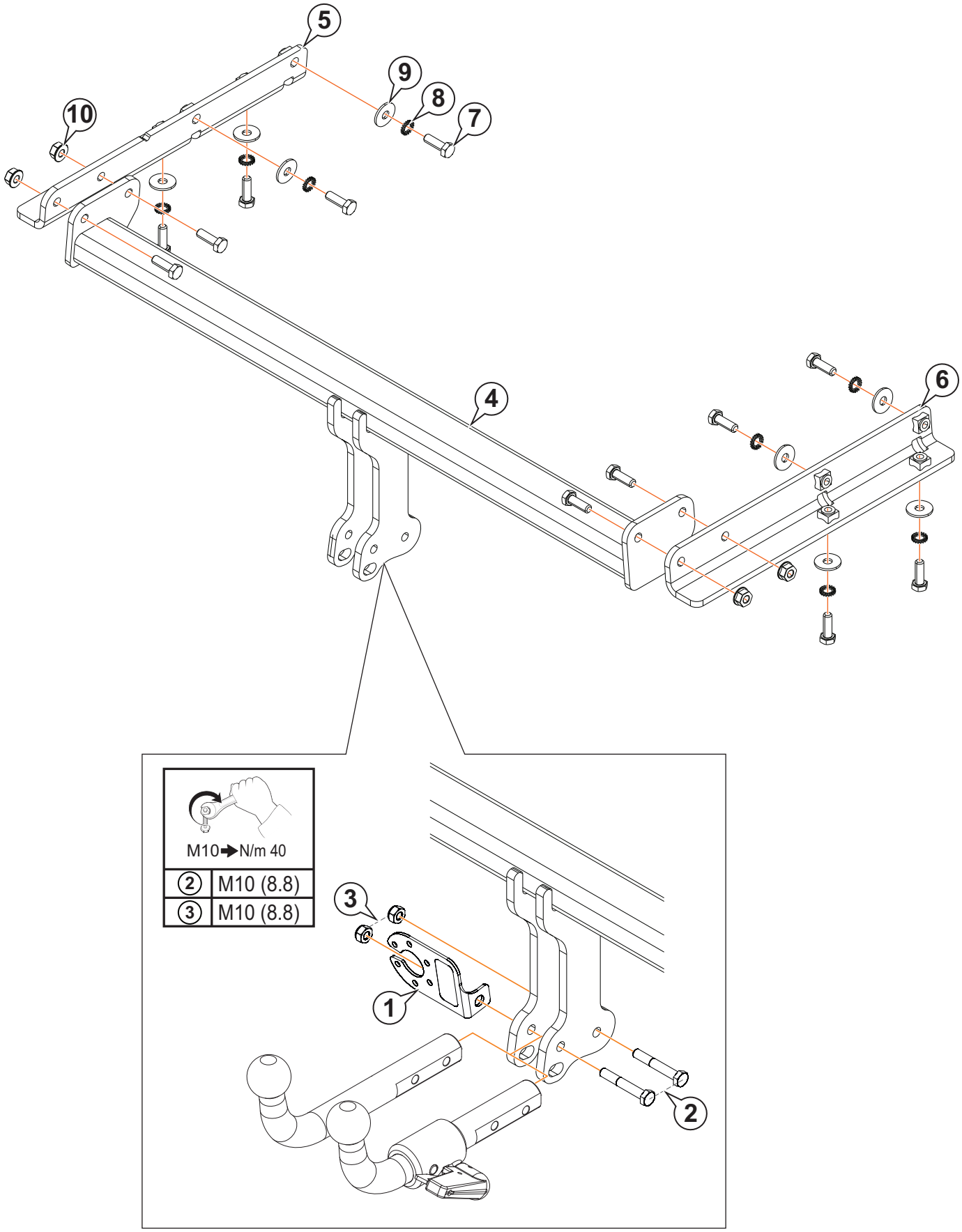
5
9
8
7
10
4
6
M10➔N/m 40
2 M10 (8.8)
3 M10 (8.8)
3
1
2

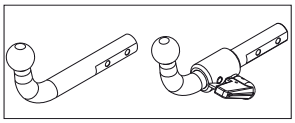

1		AEV0005	1	
2	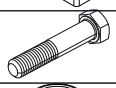	M10x65 DIN 931 (8.8)	2	
3		M10 DIN 980 (8.8)	2	
4	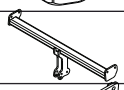	C4401CA60	1	
5	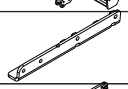	C4401CA23	1	
6	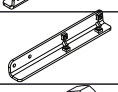	C4401CA20	1	
7	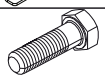	M10x30 DIN 933 (8.8)	12	
8		Ø10 DIN 6798	8	
9		Ø10 DIN 9021	8	
10		M10 DIN 6923 (8.8)	4	

1

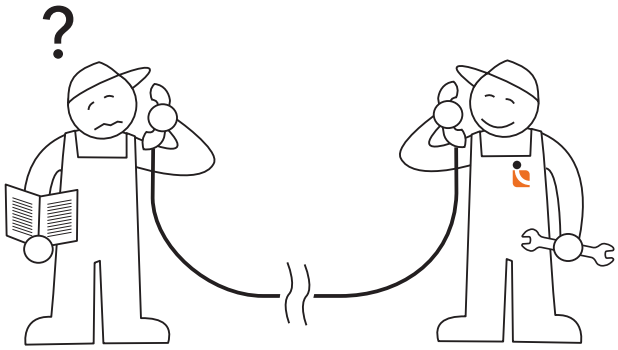

Tel.: (+34) 976 457 130

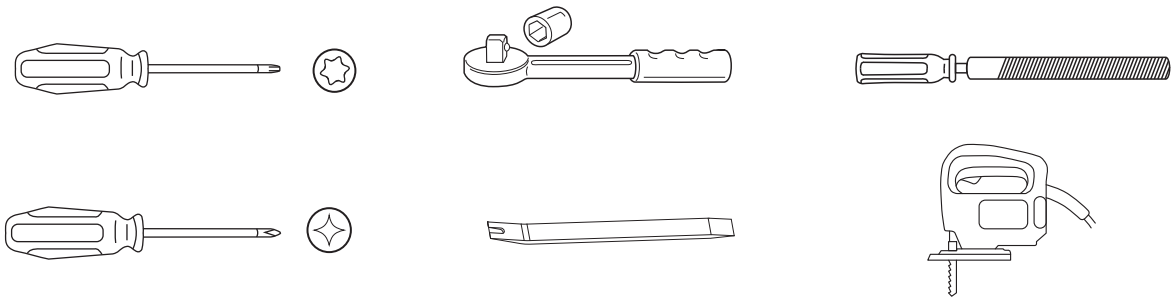

2

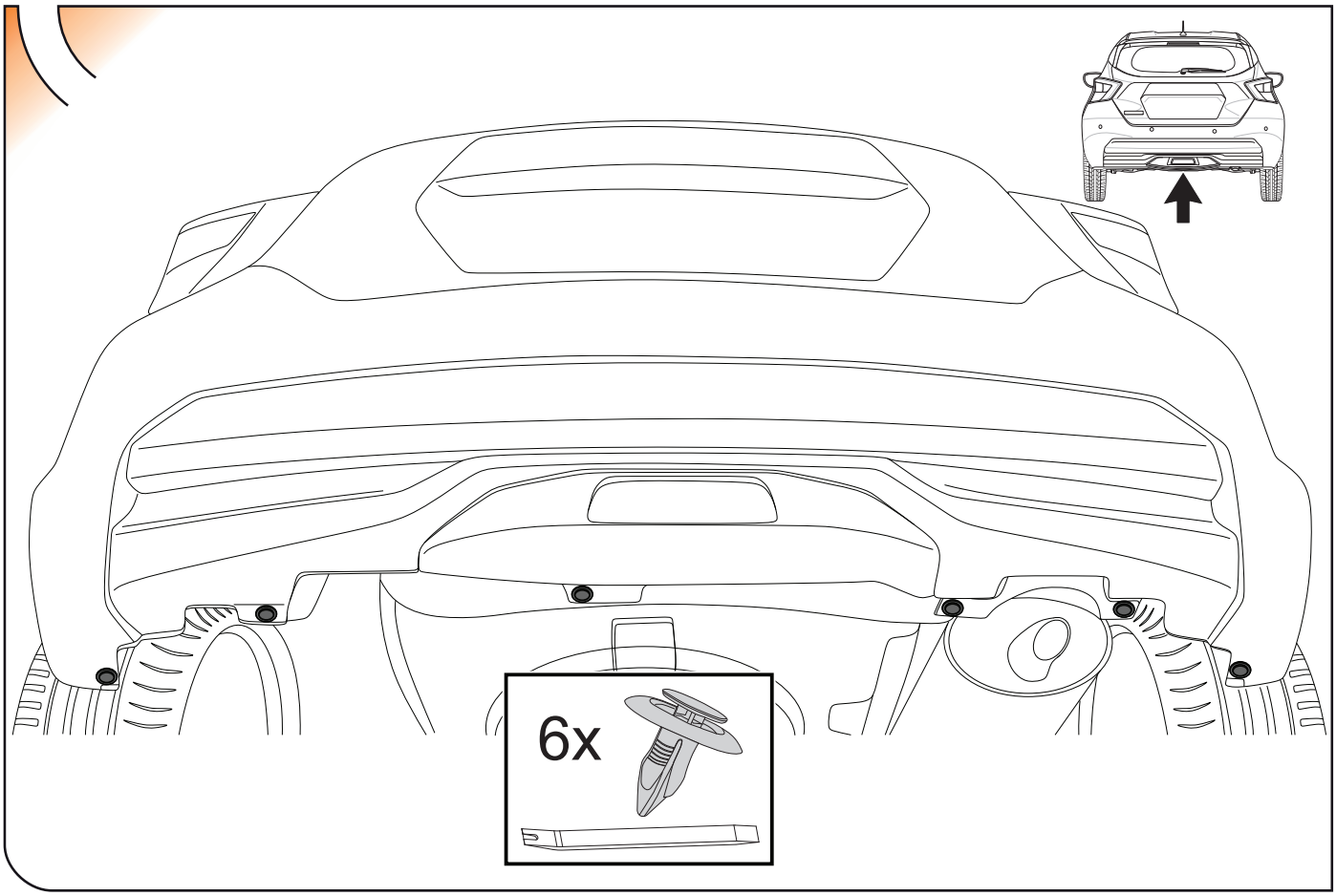

3

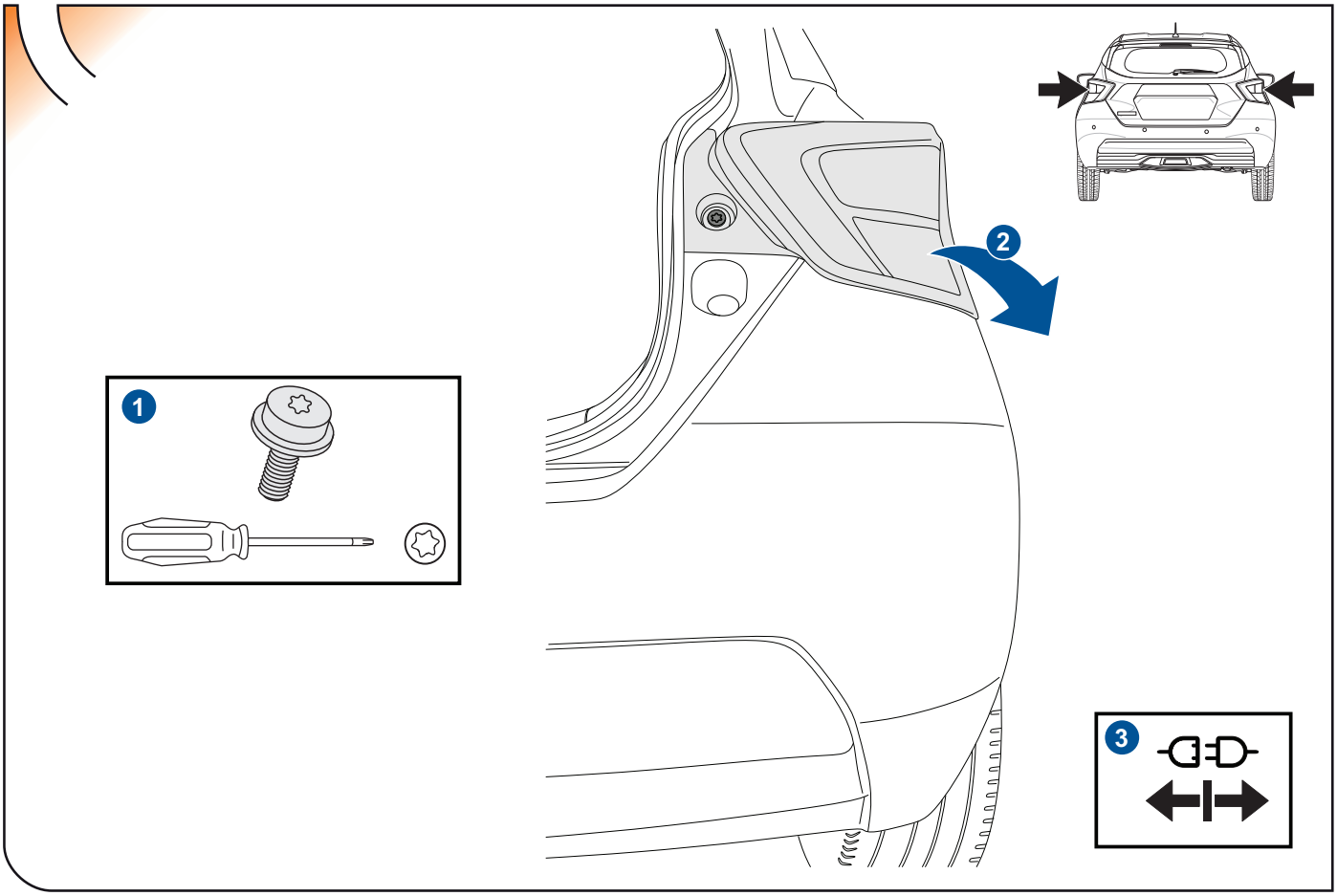

4

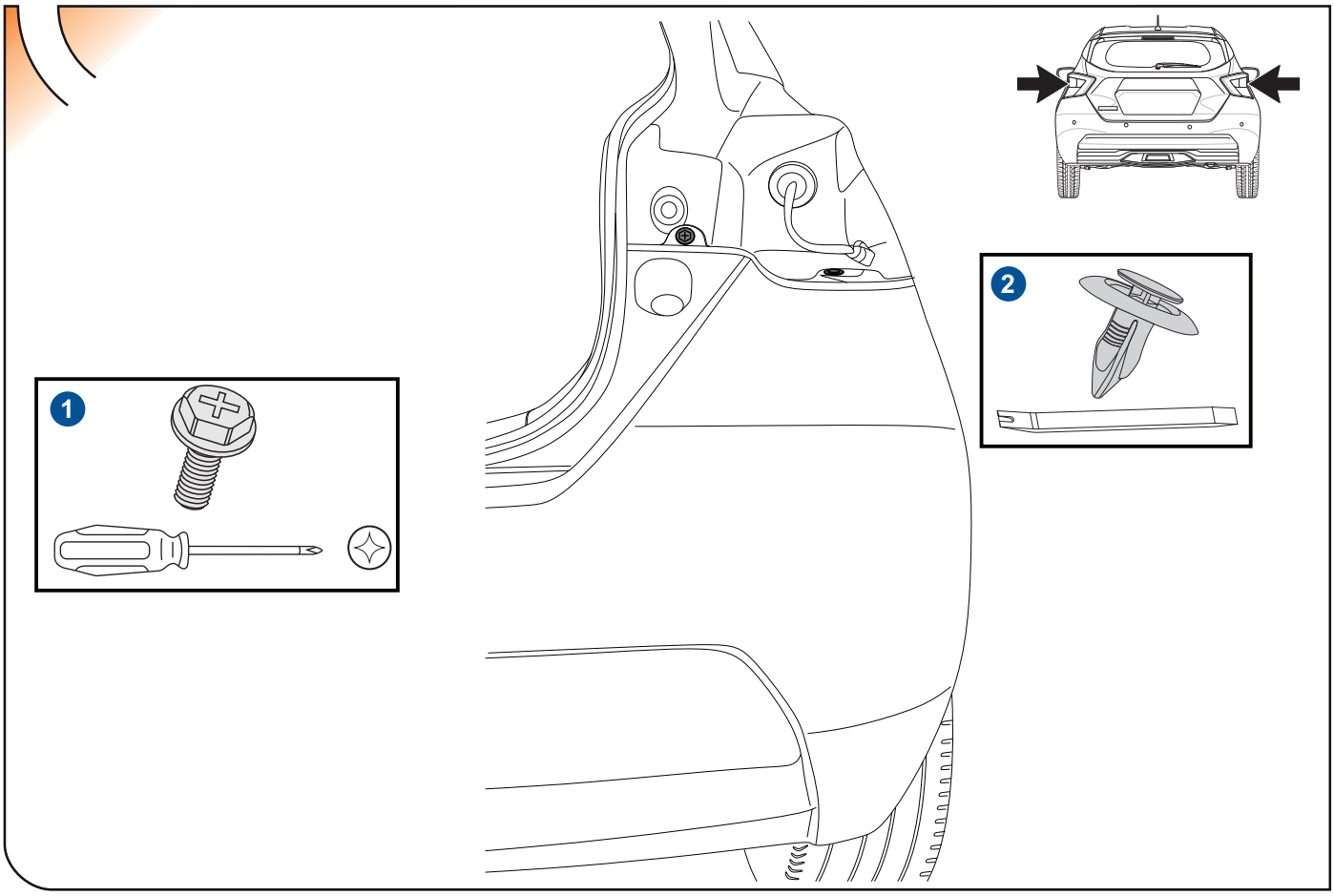

5

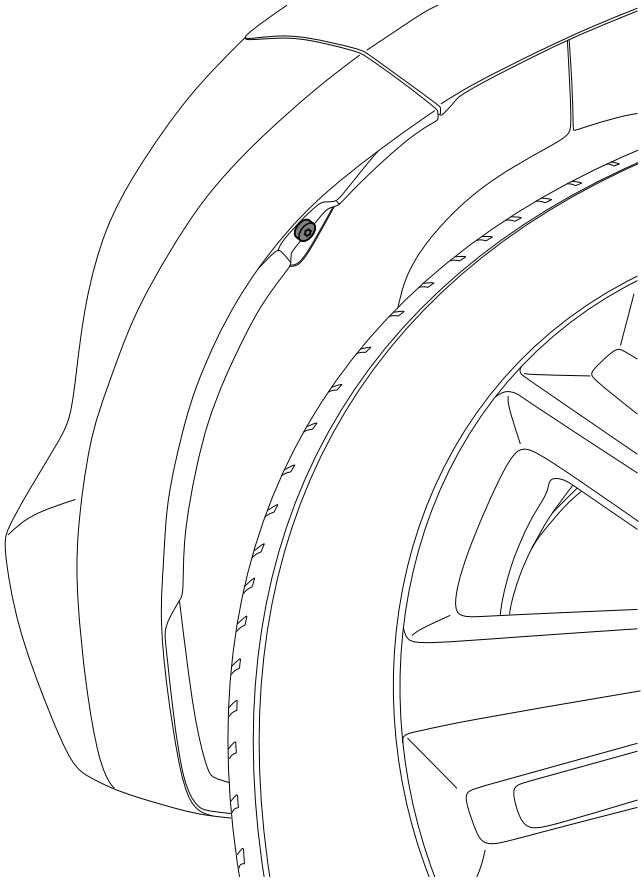

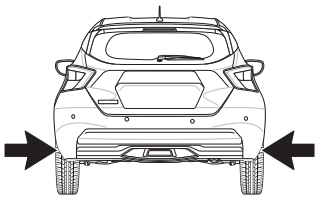

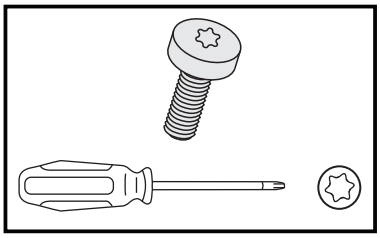

6

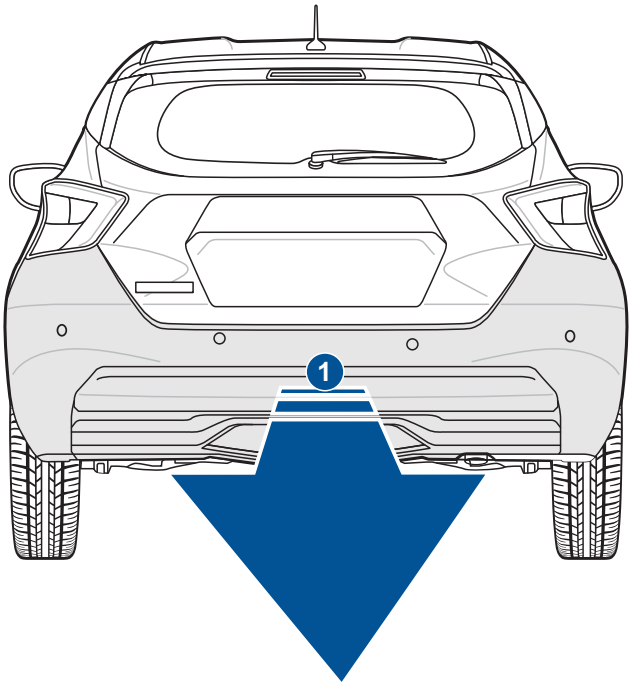

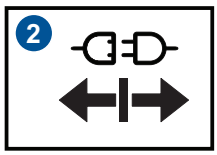

7

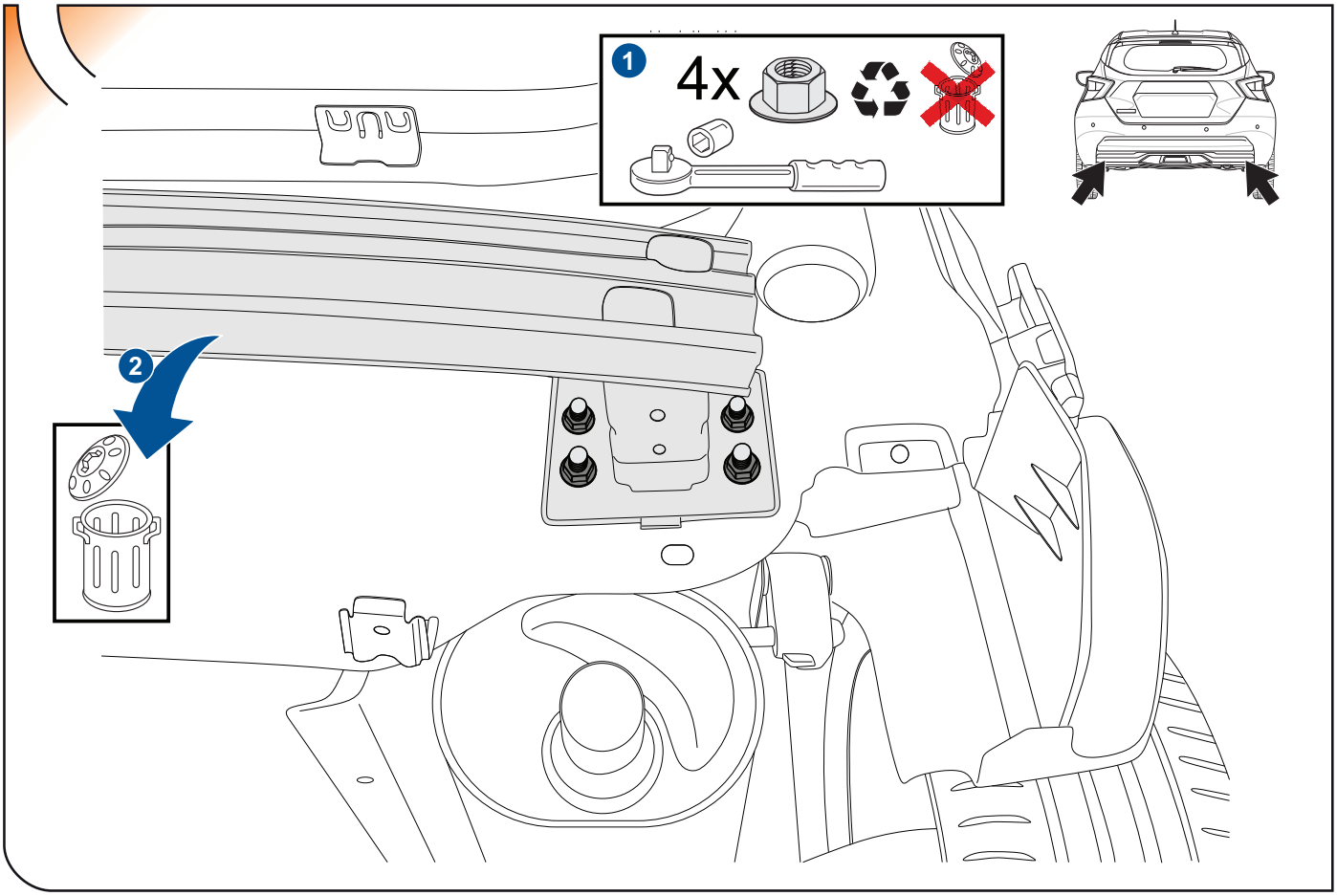

8

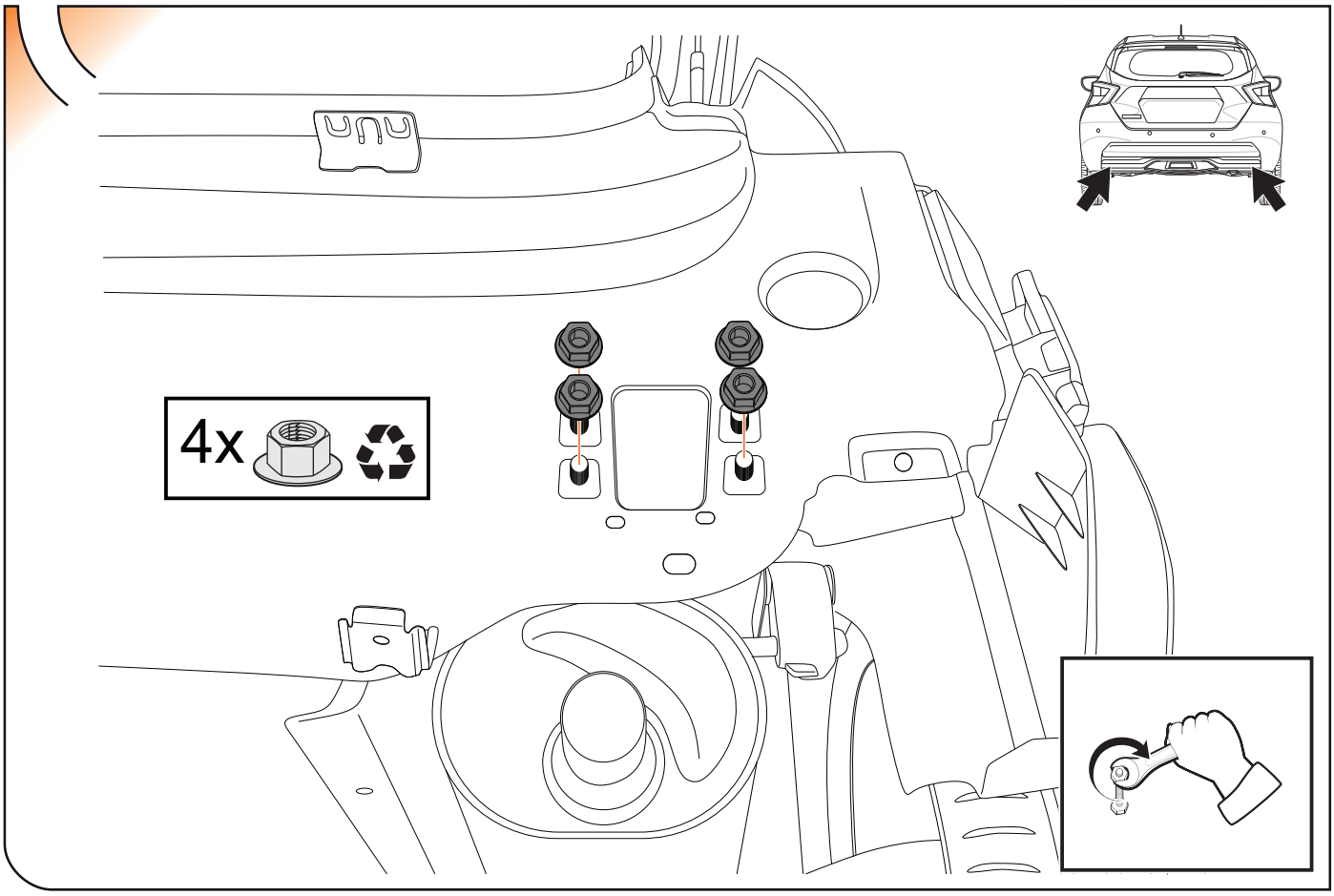

9

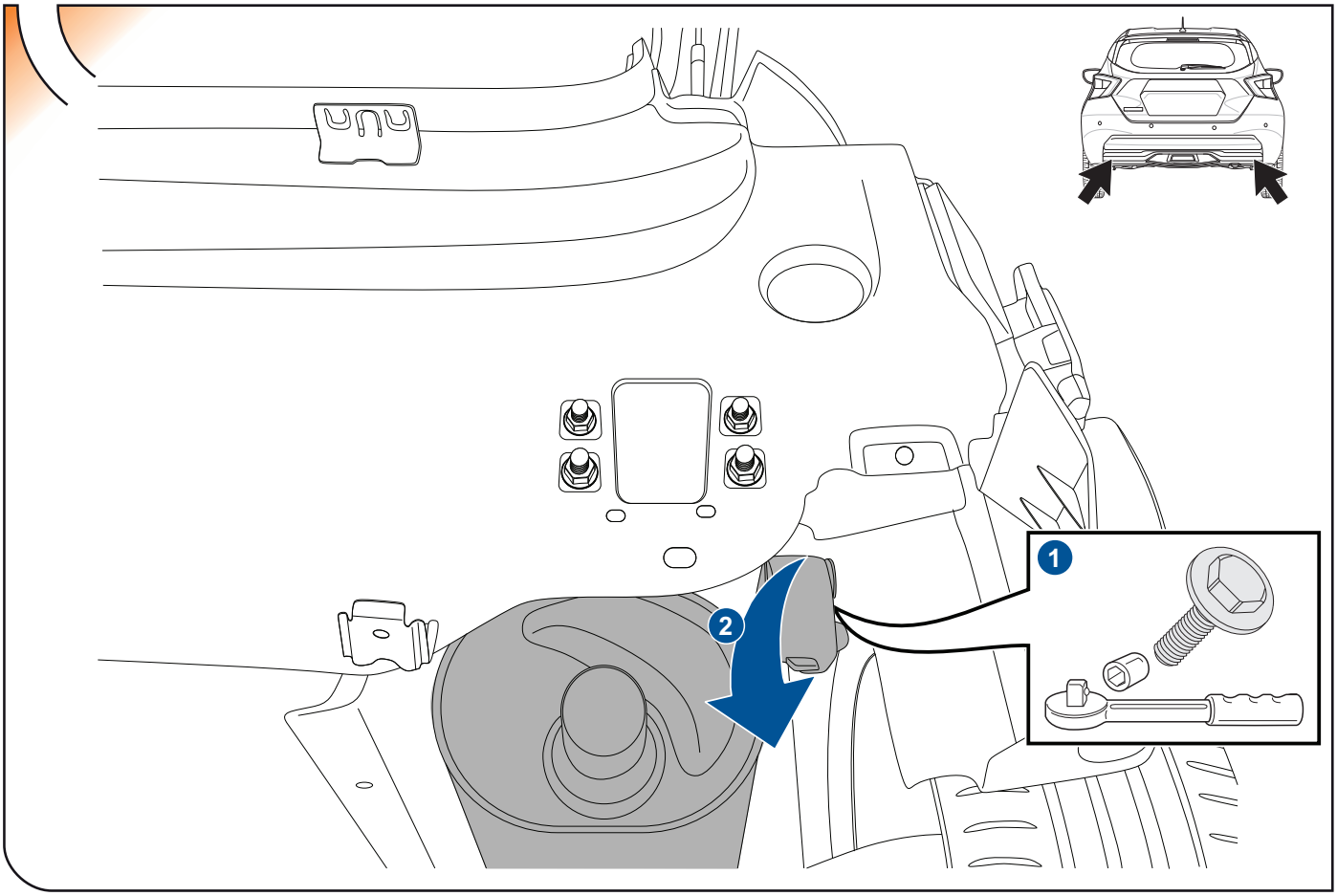

10

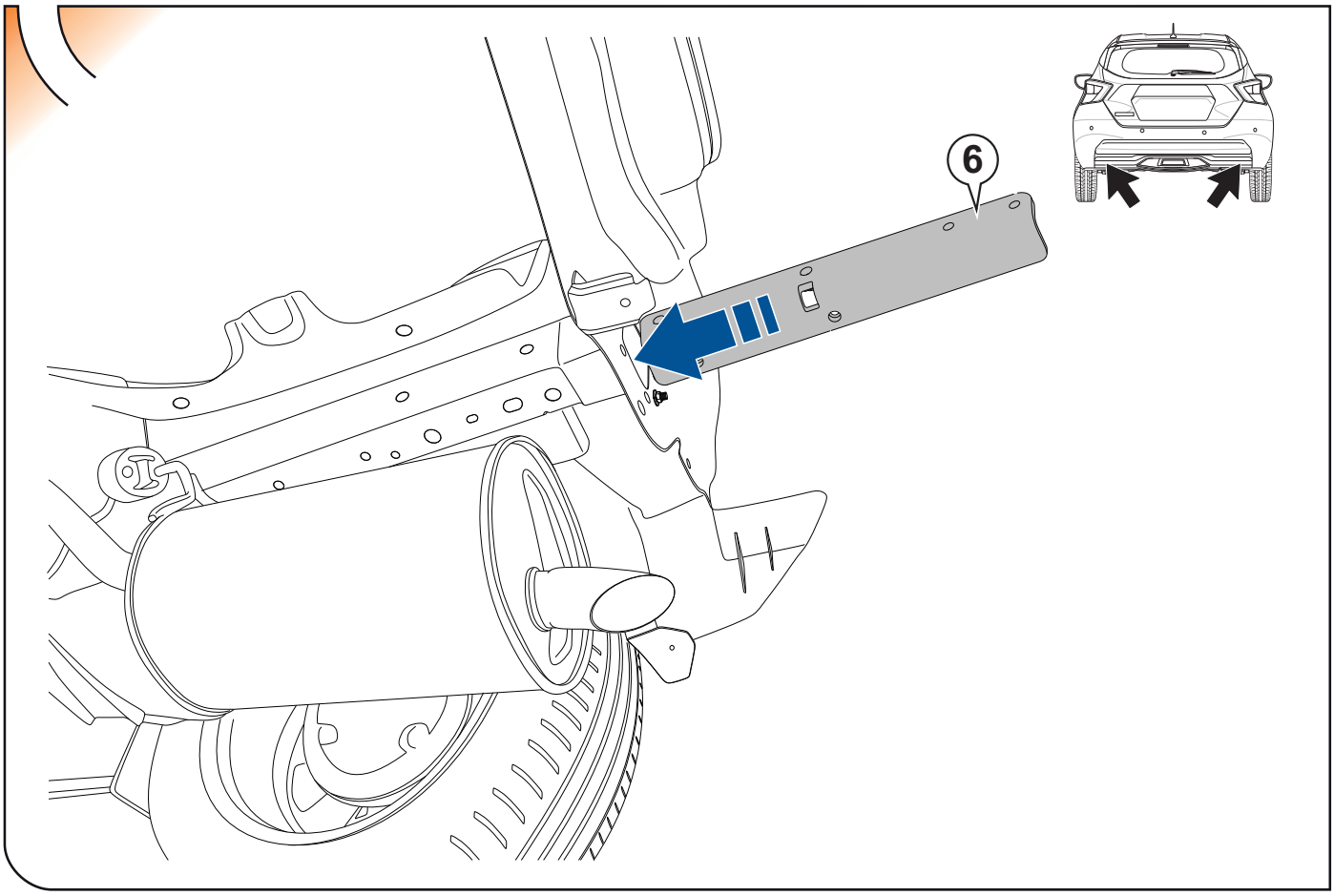

11

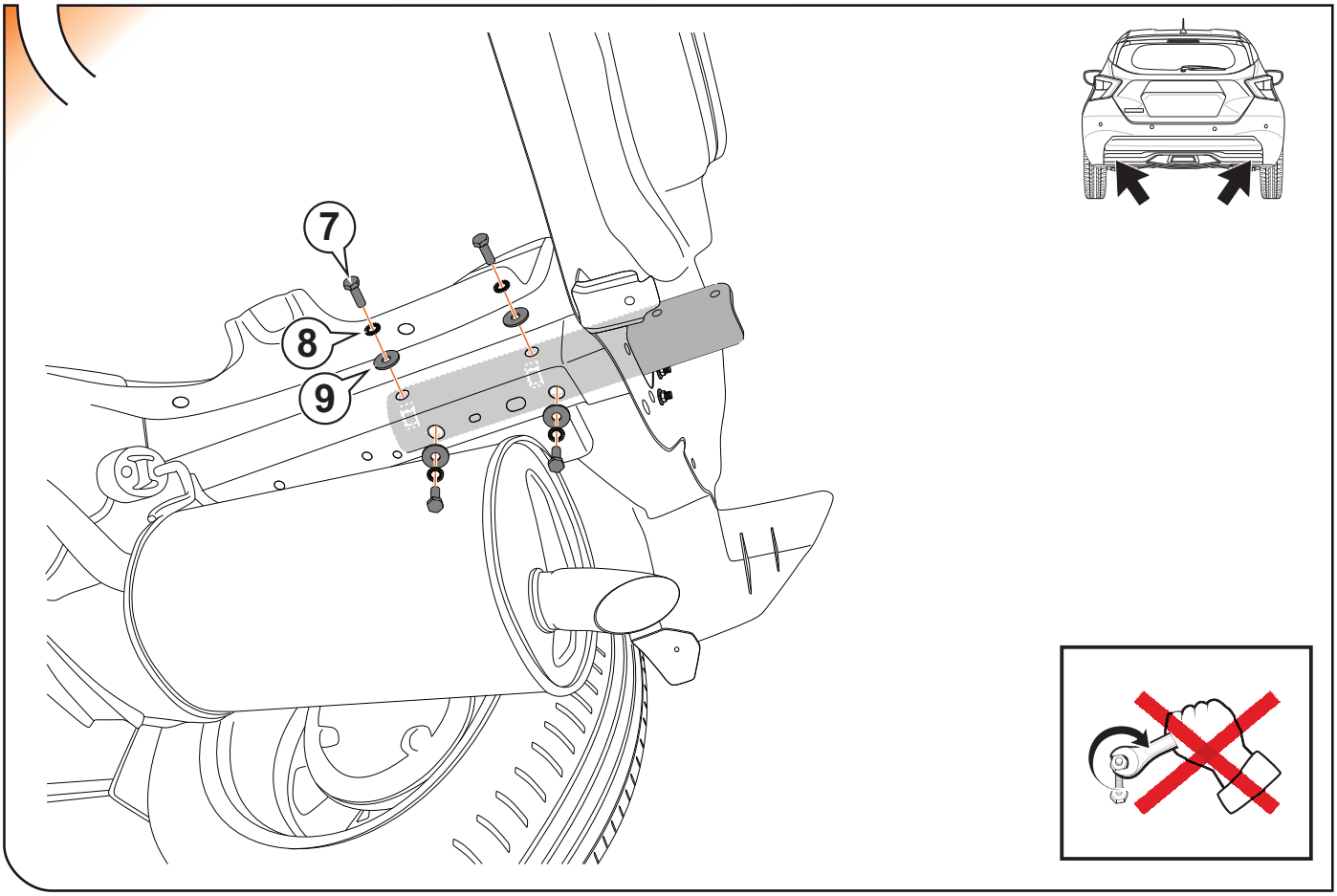

12

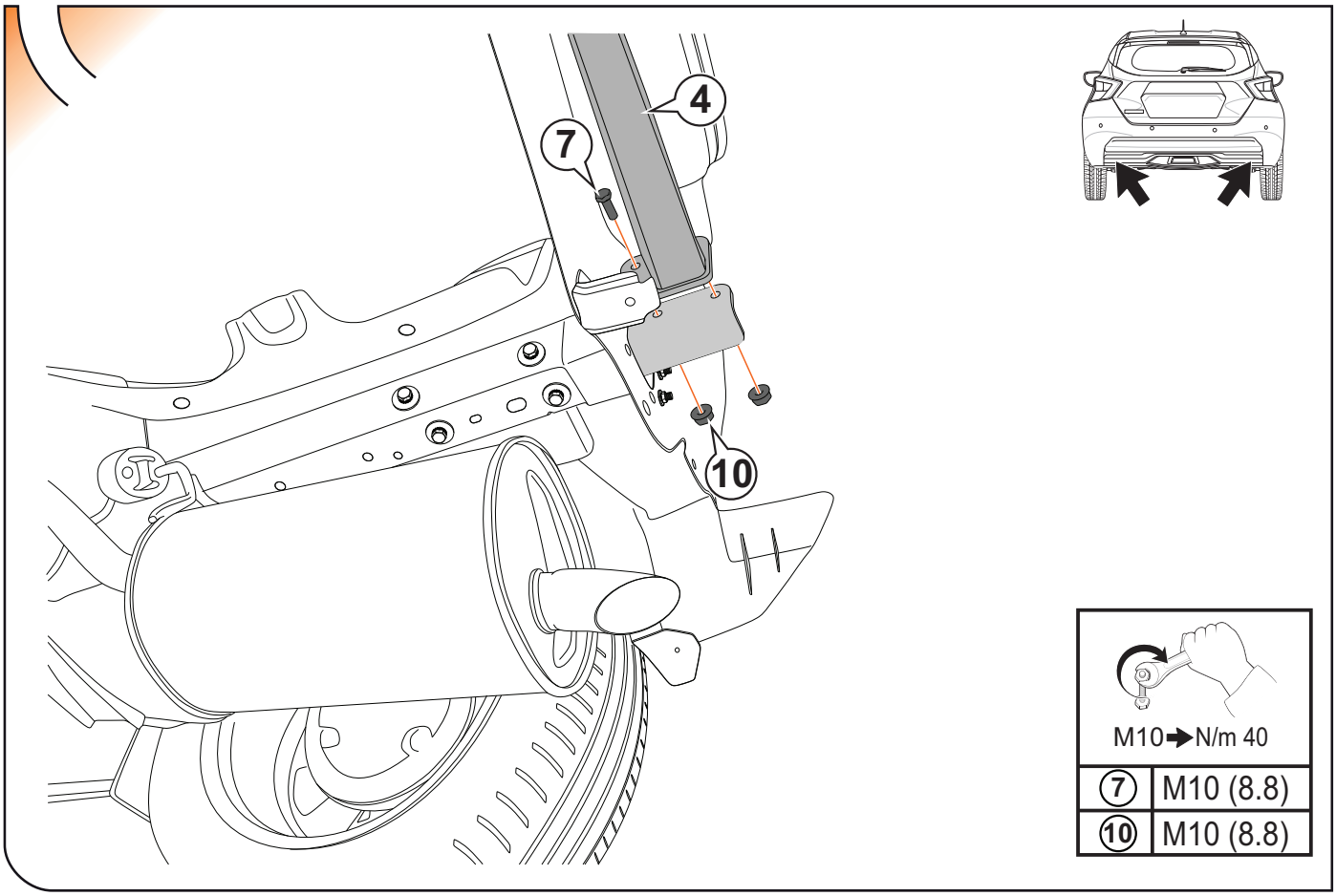

13

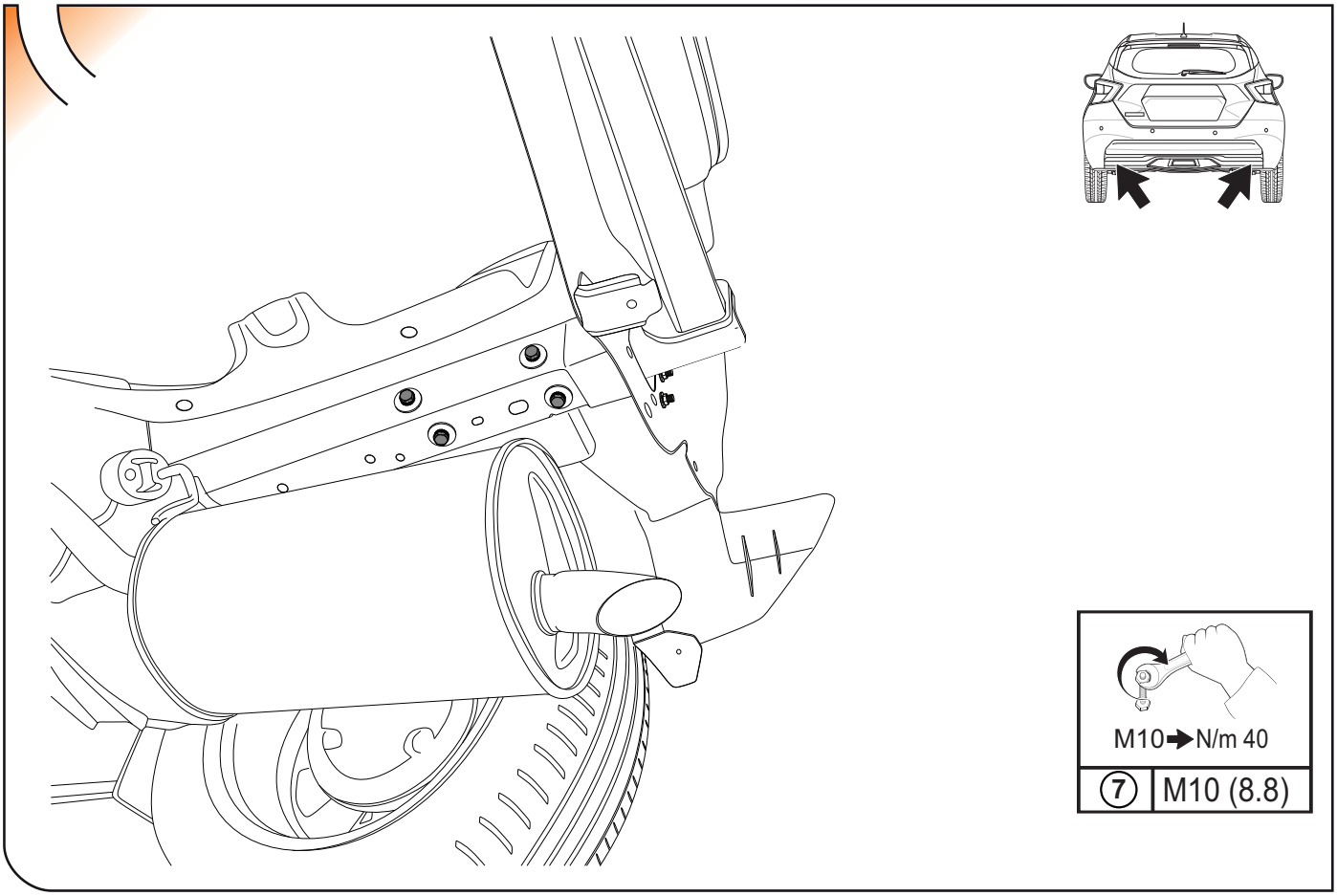

14

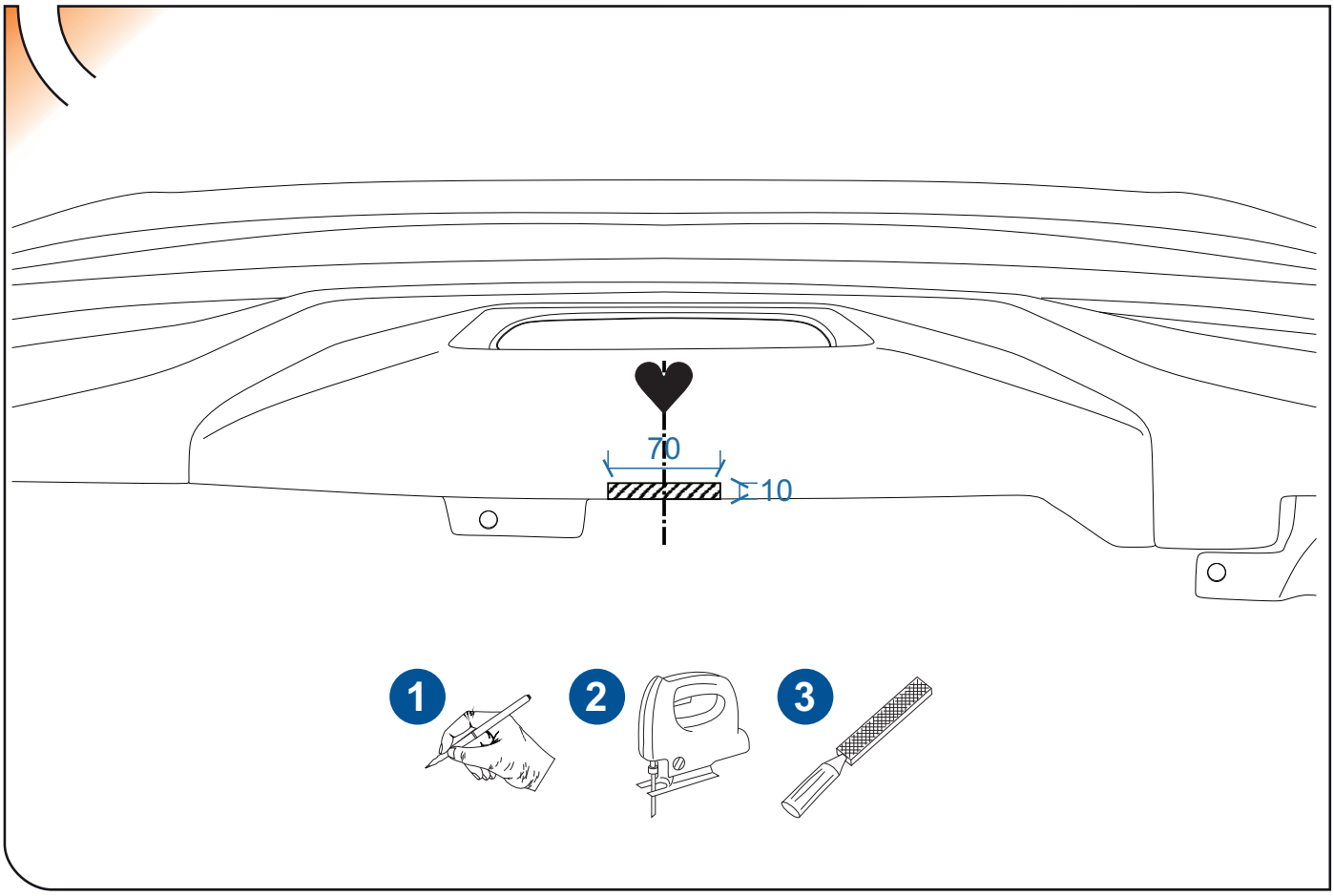

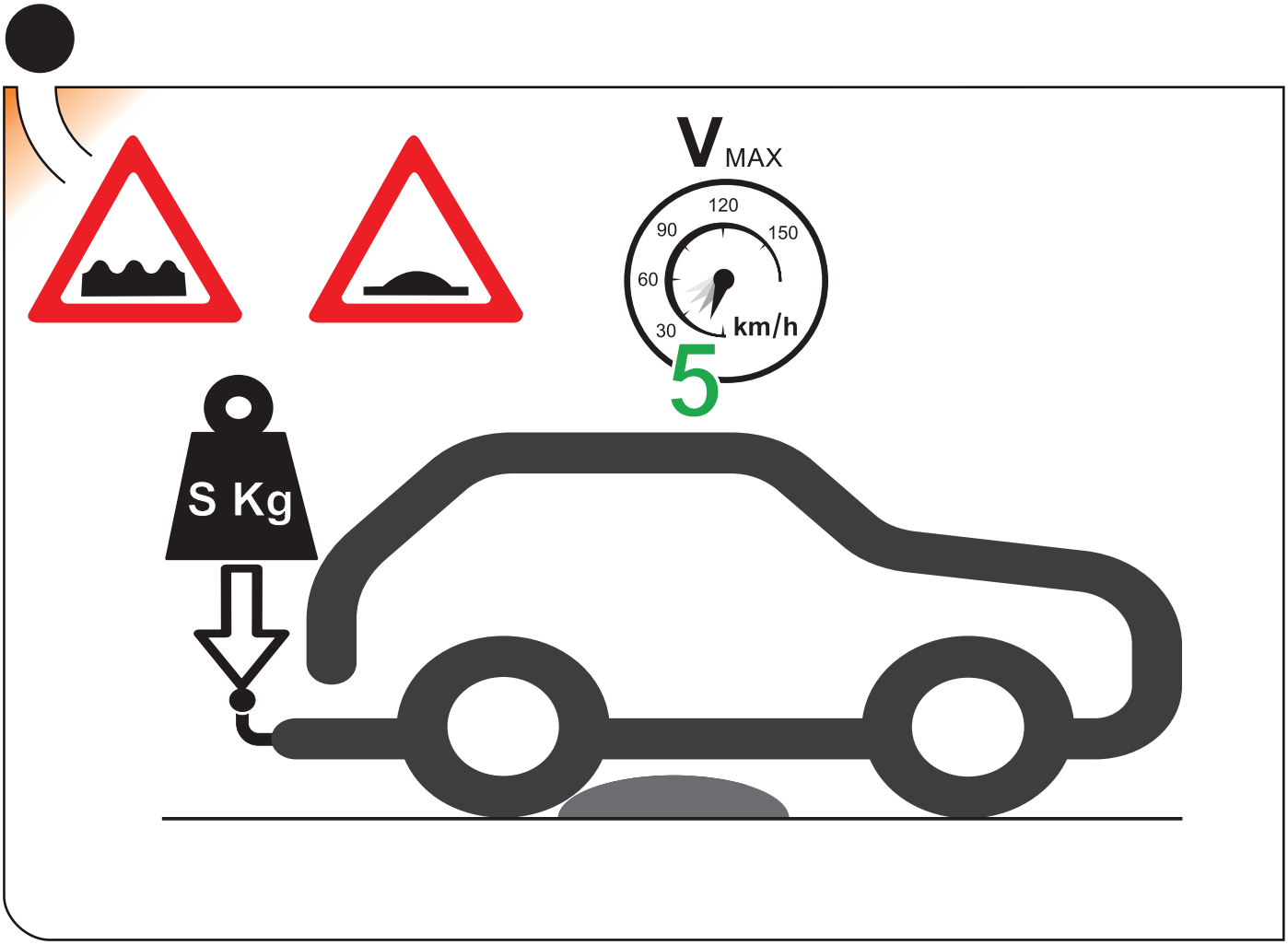
V MAX
120
90
150
60
30
km/h
5
S Kg

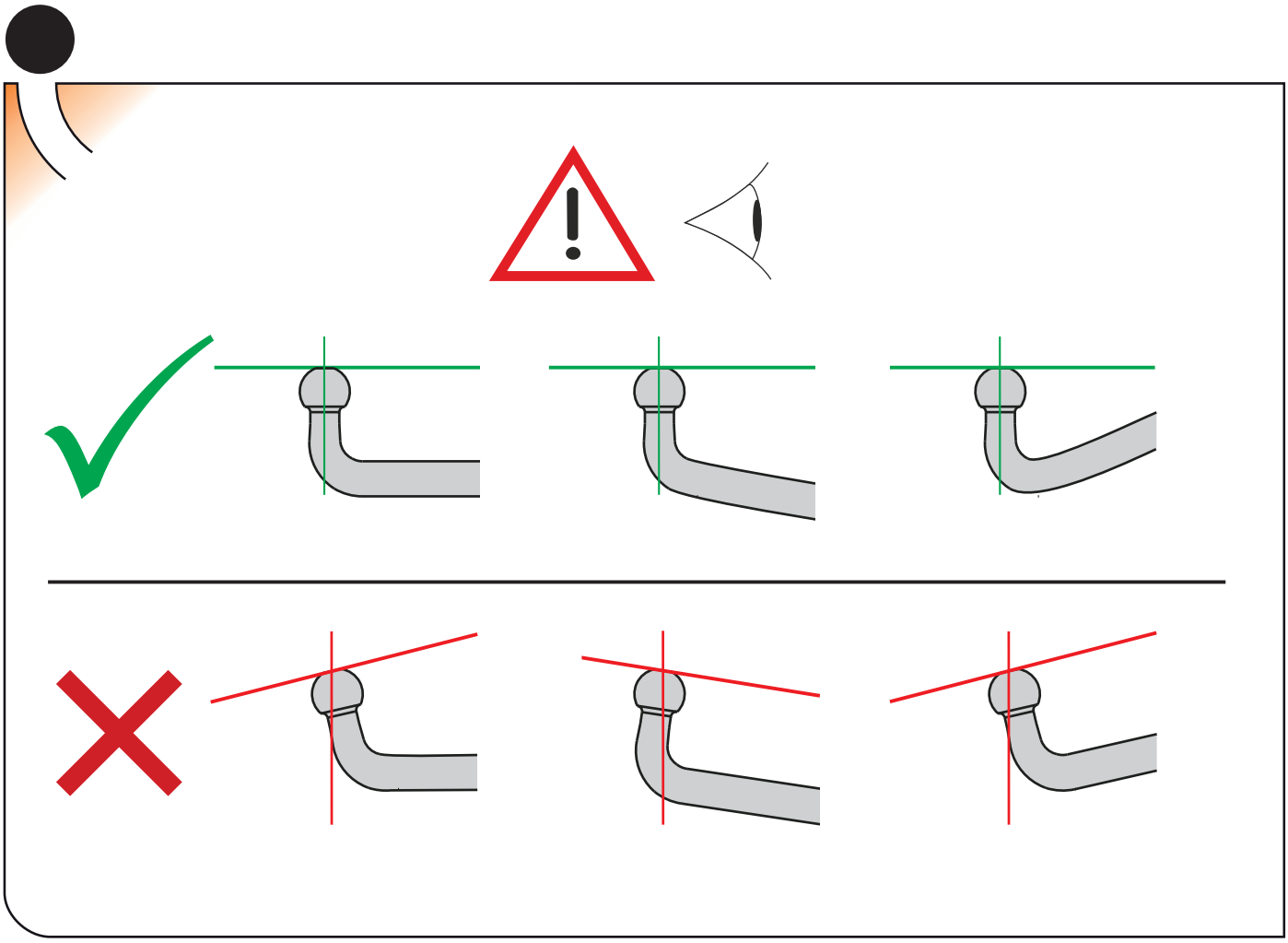

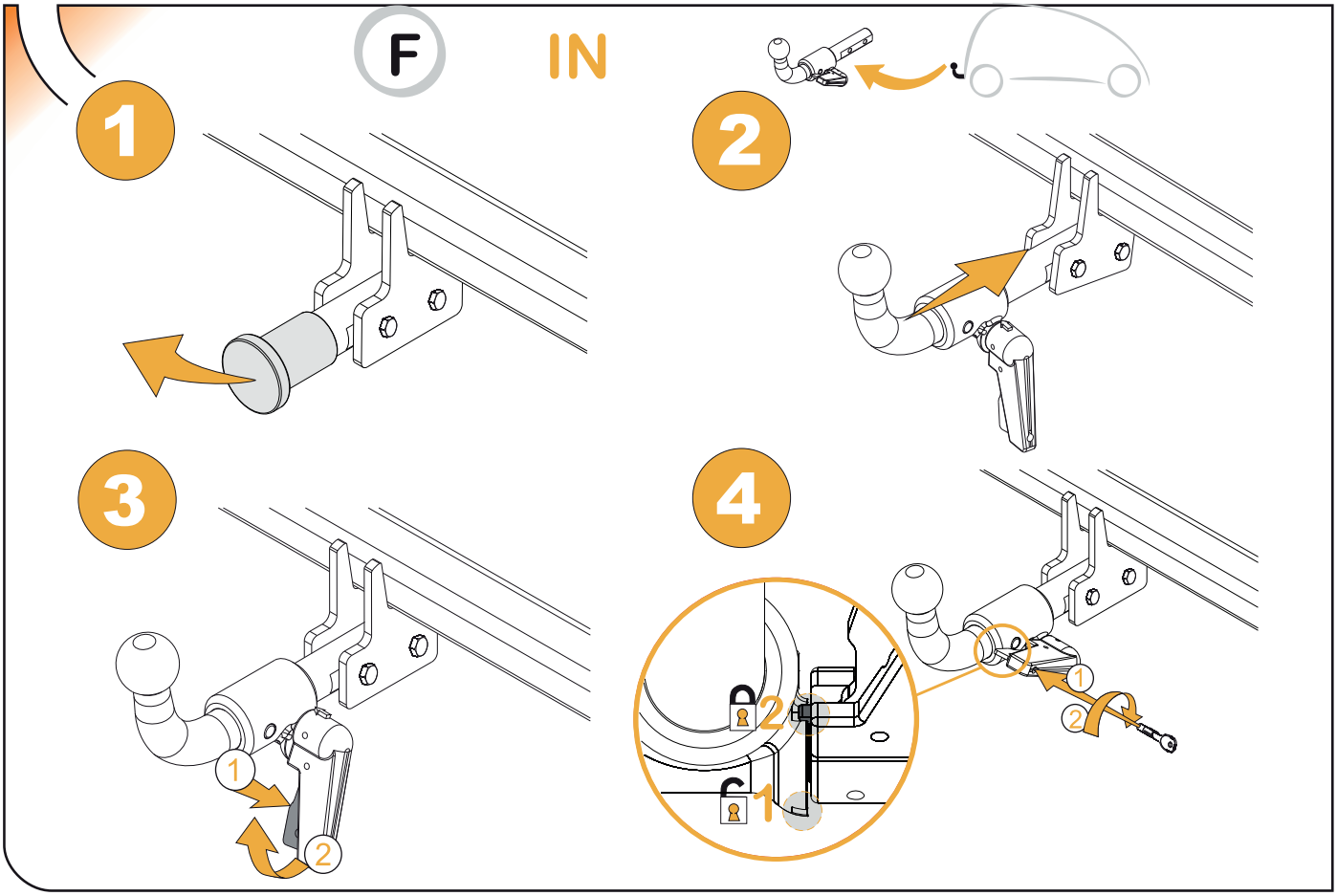
F
IN
1
2
3
4
1
2
2
1
1
2

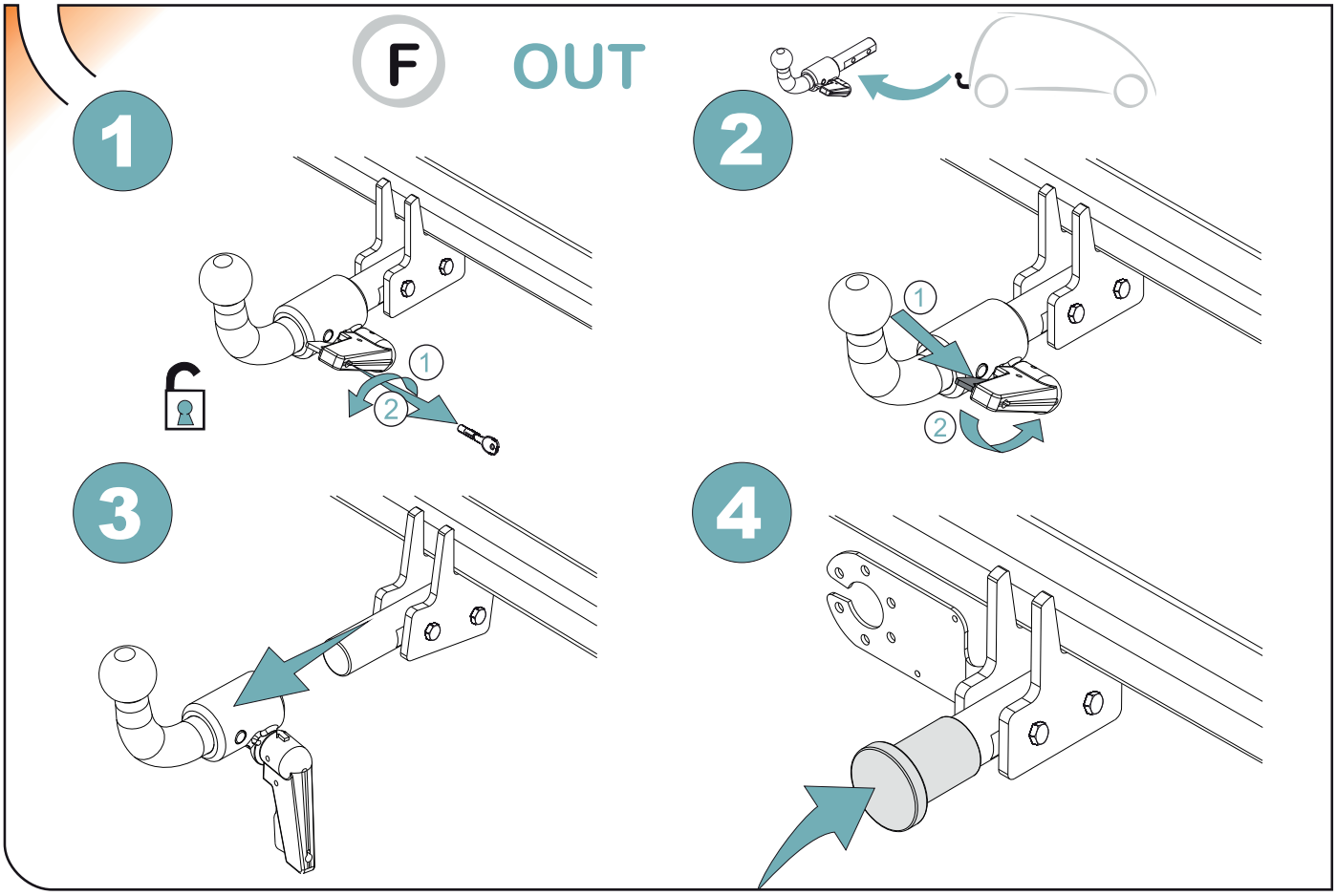
F
OUT
1
2
3
4
1
2
1
2

MANTENIMIENTO DE SISTEMAS EXTRAIBLES
DETACHABLE SYSTEMS MAINTENANCE

F

1

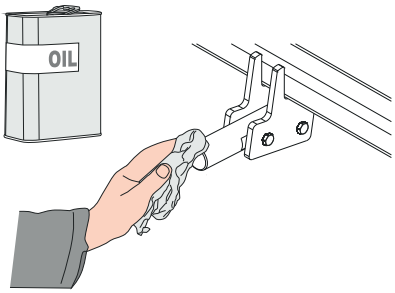

2

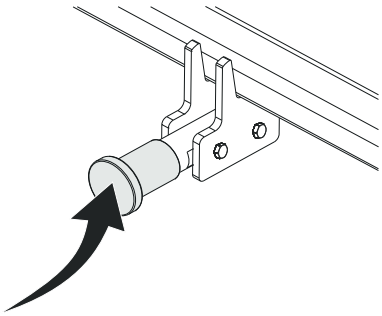

3

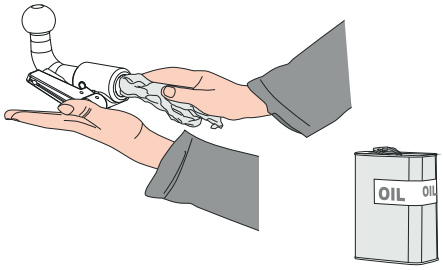

4

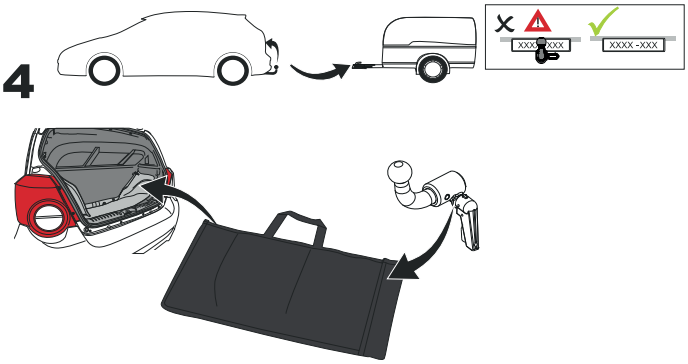

enganches aragon

TowBox®

TowCar®

ANEXO III

CERTIFICADO DE TALLER

D. _____, expresamente autorizado por la _____ domiciliada en _____, teléfono _____, dedicada a la actividad de _____ nº de Registro Industrial _____ y nº de registro especial_____.

CERTIFICA

Que la mencionada empresa ha realizado la/s Reforma/s y asume la responsabilidad de la ejecución, sobre el vehículo marca....., tipo…….....
variante..... denominación comercial …….....
matrícula ..... y nº de bastidor ....., de acuerdo con:

- La normativa vigente en materia de reformas de vehículos.
- Las normas del fabricante del vehículo aplicables a la/s reforma/s llevadas a cabo en dicho vehículo.
- El proyecto descriptivo de la/s reforma/s, adjunto al expediente.

OBSERVACIONES: (2)
Tipificada/s con el código de reforma/s…….....
Reforma consiste en:

COLOCACION DE ENGANCHE _____

nº de identificación / marca de homologación

Type :
Fecha:
Firma y sello:

Fdo:

(1) En el caso de que la reforma sea efectuada por el fabricante se indicará N/A.

(2) Se debe especificar en este apartado OBSERVACIONES, la identificación de los equipos o sistemas modificados, garantizando que se cumple lo previsto en el artículo 6 del reglamento general de vehículos y, en su caso, en el artículo 5 del R. D. 1457/1986 de 10 de enero, por el que se regula la actividad industrial en talleres de vehículos automóviles, de equipos y sus componentes, modificado por 455/2010 de 16 de abril, por el que se modifica el R. D. 1457/1986 de 10 de enero por el que se regulan la actividad industrial y la prestación.

ES

1

ANEXO III
CERTIFICADO DE TALLER

2

aragon
TowCar
itv
informe de
conformidad

3

itv

IT

1

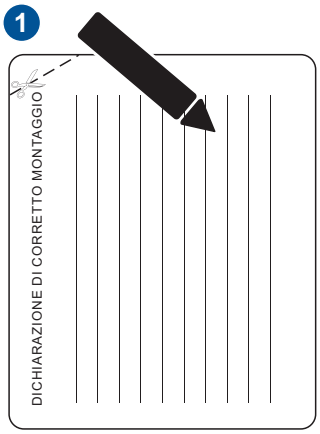
DICHIARAZIONE DI CORRETTO MONTAGGIO

2

itv

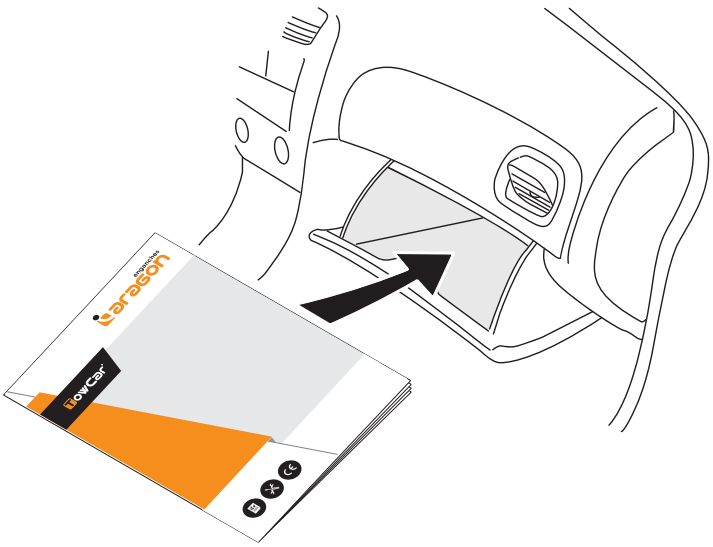
aragon
TowCar

C4401C