SKIZZE:

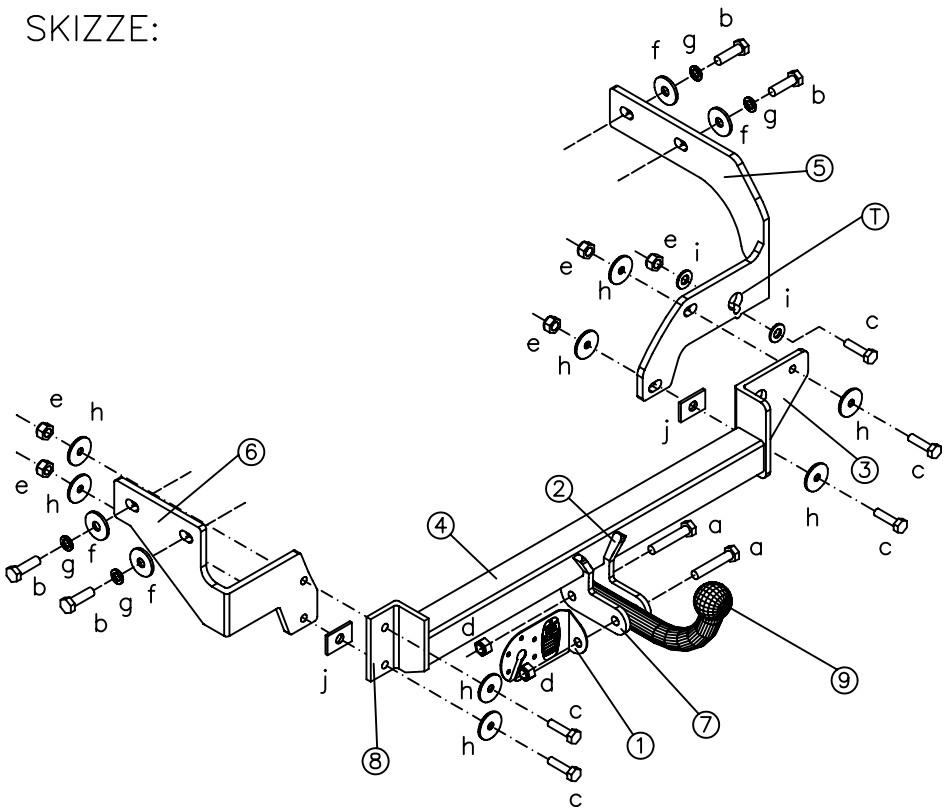

	TEILEN	QUALITÄT	St.
j	ZUSATZ	ST–37	2
i	UNTERLEGSCHEIBE M10	–	2
h	FLACHE UNTERLEGSCHEIBE M10	–	8
g	GROVER UNTERLEGSCHEIBE M12	–	4
f	FLACHE UNTERLEGSCHEIBE M12	–	4
e	SELBSTSICHERNDE MUTTER M10	8	5
d	SELBSTSICHERNDE MUTTER M12	8	2
c	SCHRAUBEN M10x40	8.8	5
b	SCHRAUBEN M12x40 P125	8.8	4
a	SCHRAUBEN M12x65	8.8	2

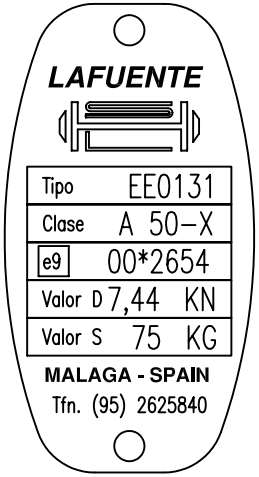

Genemigungs–Nr.
e9*94/20*94/20*2654*00

Typ:	EE0131
Hersteller: HYUNDAI	
Modell: MATRIX	

ZUL. ANHÄNGERGEWICHT	1.300 KGS.

Tafel Festziehen

mm.	M6	M8	M10	M12	M14	M16
Nm.	10	25	55	85	135	200

D

MONTAGEANLEITUNG:

1. Aushängen des Auspuffs.
2. Abmontieren der Gummidämpfung des Auspuffs.
3. Abschrauben der Plastikschrauben seitlich der Stob–Stange, för den Durchgang der Kupplung.
4. Fixieren der seitlichen Träger (5) und (6) mit Schrauben (b) ohne anzuzichen.
5. Fixieren des Kupplungsteil (4) mit Schrauben (c) ohne anzuzichen.
6. Fixieren der Gummidämpfung des Auspuffs mit den seitlichen Träger rechts (5) mit Verwendung der stelle (t).
7. Fixieren Kugel (8) mit Schrauben (a), ohne anzuziehen.
8. Schrauben entsprechend der Drehmomenttabelle festziehen.
9. Montieren der seitlichen Teile der Stob–Stange mit den Plastikschrauben.
10. Schrauben nach 6 Monate/1000 Km. Laufleistung überprüfen.