SKIZZE:

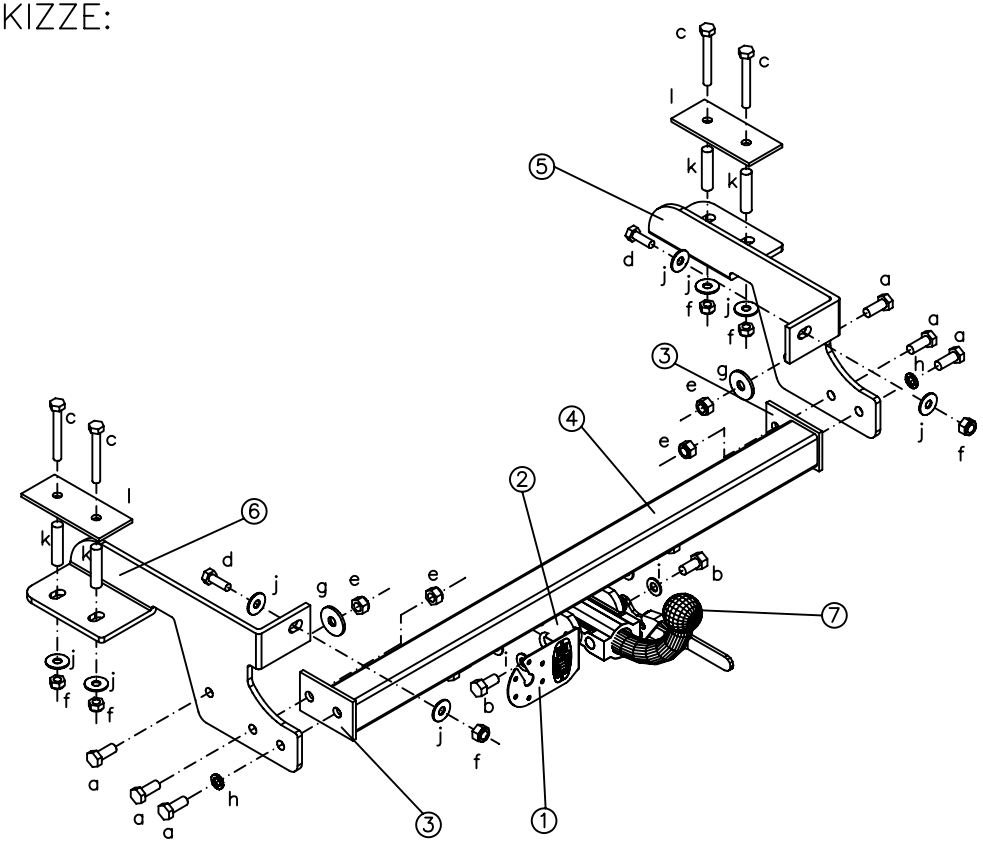

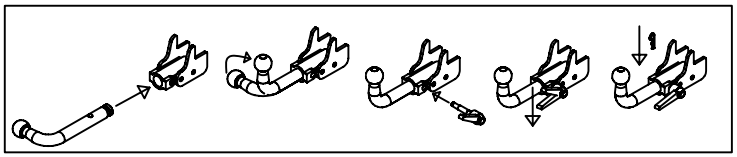

	TEILEN	QUALITÄT	St.
k	BLECH	–	4
j	BUCHSE L=60 ø14mm	–	8
i	FLACHE UNTERLEGSCHEIBE M10	–	4
h	GROVER UNTERLEGSCHEIBE M12	–	2
g	FLACHE UNTERLEGSCHEIBE M12	–	2
f	SELBSTSICHERNDE MUTTER M10 P150	8	6
e	SELBSTSICHERNDE MUTTER M12 P175	8	4
d	SCHRAUBEN M10x30 P150	8.8	2
c	SCHRAUBEN M10x90 P150	8.8	4
b	SCHRAUBEN M12x25 P175	8.8	4
a	SCHRAUBEN M12x30 P175	8.8	6

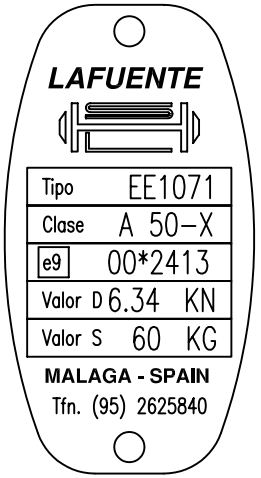

Genemigungs–Nr.
e9*94/20*94/20*2413*00

Typ:	EE1071
Hersteller: FIAT	
Modell: PUNTO	
Typ: 176 188	

ZUL. ANHÄNGERGEWICHT	1.100 KGS.

Tafel Festziehen

mm.	M6	M8	M10	M12	M14	M16
Nm.	10	25	55	85	135	200

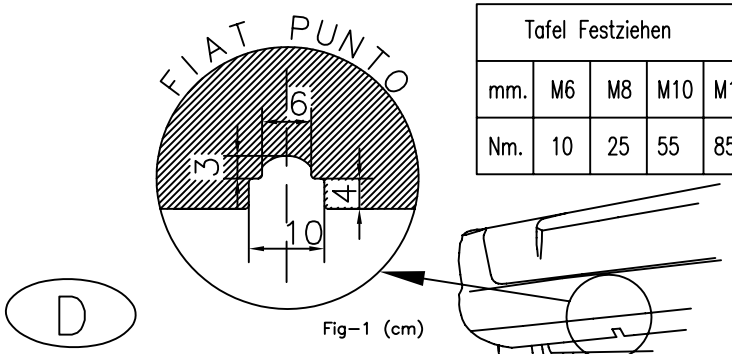

Fig–1 (cm)

MONTAGEANLEITUNG:

1. Das Auspuffrohr abhängen.
2. Die Schraube M8 der Halterung des Auspuffrohres sowie die beiden Plastikstopfen des Fahrzeugträgers werden entfernt und weg geworfen. Ebenso werden die beiden Plastikstopfen der rechten Seite entfernt.
3. Die Löcher der Plastikstopfen werden bis ins Innere des Kofferraumes durchgebohrt.
4. Die Seiten (5) und (6) werden mit Schrauben (c) befestigt, ohne zu fest anzuziehen.
5. Im seitlichen Träger werden die Löcher für die Schrauben (a) gebohrt und nicht zu fest angezogen.
6. Die Stoßstange wird entsprechend der Abb. 1 des Zertifikats geschnitten.
7. Die Kuppeleinheit (4) wird mit Schrauben (a) befestigt, ohne zu fest anzuziehen. 8. Anziehen der Verschraubung nach der Regel der Tapelle in Kilopond. 9. Nachziehen bei 1.000 Km oder nach 6 Monaten nach der selben Regel.