SKIZZE:

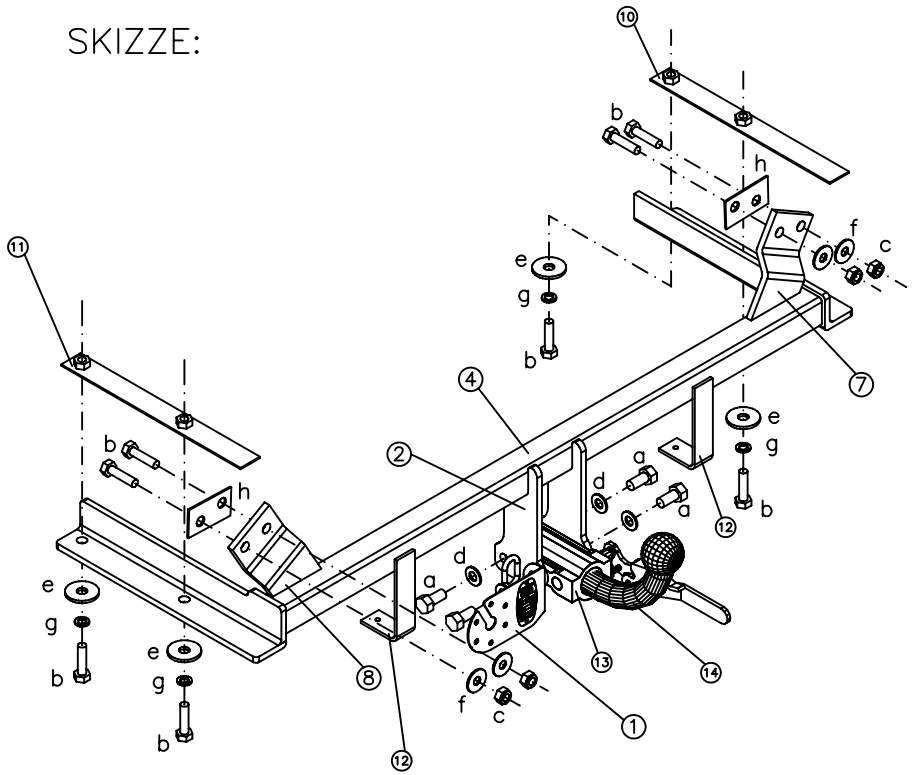


| | TEILEN | QUALITÄT | St. |
|---|---|---|---|
| h | BLEICH | ST–37 | 2 |
| g | GROVER UNTERLEGSCHEIBE M10 | – | 4 |
| f | FLACHE UNTERLEGSCHEIBE M10 | – | 4 |
| e | FLACHE UNTERLEGSCHEIBE M12 | – | 4 |
| d | SELBSTSICHERNGE M12 | – | 4 |
| c | SELBSTSICHERNGE MUTTER M10 P150 | 8 | 4 |
| b | SCHRAUBEN M10x40 P150 | 8.8 | 8 |
| a | SCHRAUBEN M12x25 P175 | 8.8 | 4 |

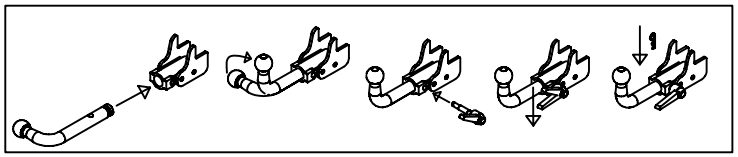

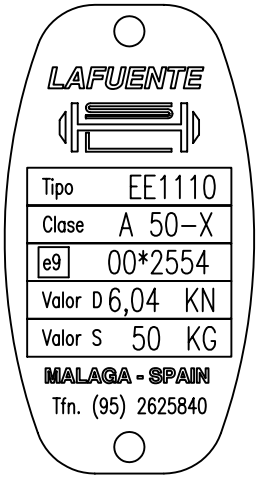


| Genemigungs–Nr. |
|---|
| e9*94/20*94/20*2554*00 |

| | |
|---|---|
| Typ: | EE1110 |
| Hersteller: OPEL | |
| Modell: CORSA 2000 | |

| | |
|---|---|
| ZUL. ANHÄNGERGEWICHT | 1.000 KGS. |

Tafel Festziehen

| mm. | M6 | M8 | M10 | M12 | M14 | M16 |
|---|---|---|---|---|---|---|
| Nm. | 10 | 25 | 55 | 85 | 135 | 200 |

D

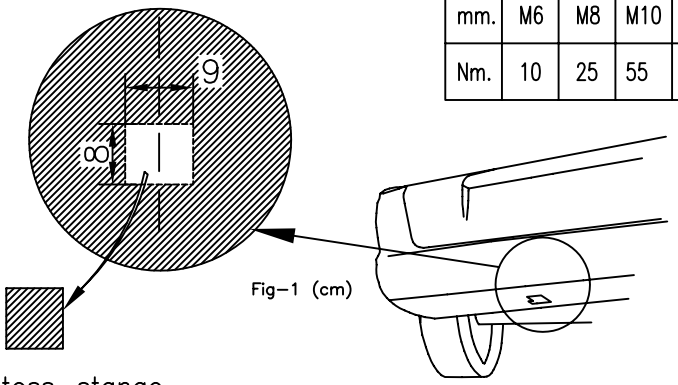


Fig–1 (cm)

MONTAGEANLEITUNG:

1. Abmontieren der Stoss–stange.
2. Abmontieren der Innere Verstärkung aus Metall der Stoss–stange, und weglassen.
3. Fixieren der Kupplungträger mit Schrauben ( b ) ohne anzuziehen, einführen der Kupplung ins innere längliche Teil des Fahzeuges.
4. Bohren mit 10 mm in dem Vorderteil des Kopfferraums in der Kernungstelle und die 4 Schrauben ( b ) zu Fixieren.
5. Schrauben entsprechend der Drehmomenttabelle festziehen.
6. Für der Durchgang der Kugel am mittleren teil der Stoss–stange einen passenden Ausschnitt ausschneiden.
7. Montieren der Stoss–stange.
8. Schrauben nach 6 Monaten/ 1.000 Km Laufleistung Überprüfen.