SKIZZE:

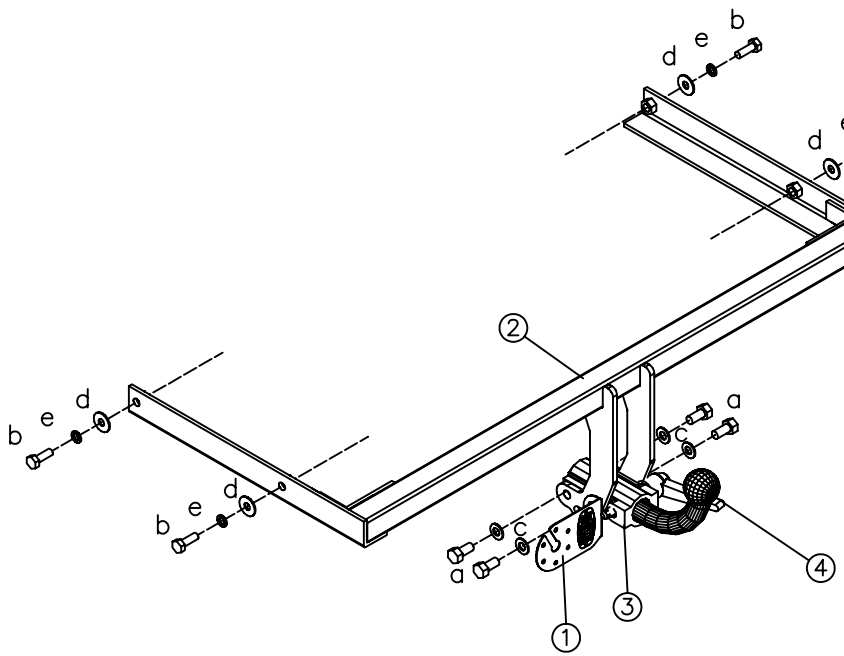

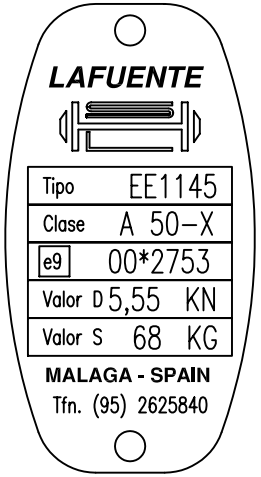

Genemigungs–Nr.
e9*94/20*94/20*2753*00

Typ:	EE1145
Hersteller: FORD	
Modell: FIESTA2.002 ABNEHMBAR	

ZUL. ANHÄNGERGEWICHT	900	KGS.

Tafel Festziehen						
mm.	M6	M8	M10	M12	M14	M16
Nm.	10	25	55	85	135	200

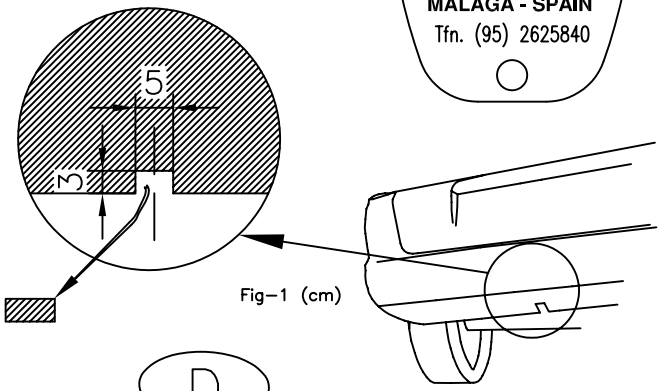

Fig–1 (cm)

D

	TEILEN	QUALITÄT	St.
f	NIETEN 4,9 x 12mm	–	2
e	GROWER UNTERLEGSCHEIBE M10	–	4
d	FLACHE UNTERLEGSCHEIBE M10 (WEIT)	–	4
c	FLACHE UNTERLEGSCHEIBE M12	–	4
b	SCHRAUBEN M10x30	8.8	4
a	SCHRAUBEN M12x 25	8.8	4

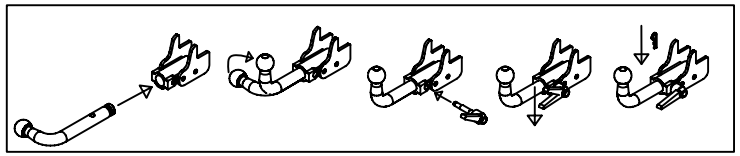

MONTAGEANLEITUNG:

1. Abmontieren der Stoss–Stange. Mit eine 5 mm Bohrer die Nieten an der Stoss–Stange rausbohren, unterhalb die 2 Schrauben an der Stoss–Stange rausnehmen mit den Verdeckungen an die Radläufen.
2. Fixieren der seitlichen Träger der Kupplung im inneren der seitlichen Öffnungen des Fahrzeuges.
3. Fixieren der Kupplung, mit Schrauben (b) ohne anzuziehen.
4. Für den Durchgang der Kugel, ein Öffnung in der Stoss–Stange ausschneiden (siehe Anlage).
5. Fixieren der Kugel mit Schrauben (a).
6. Schrauben entsprechend der Drehmomenttabelle festziehen.
7. Montieren der Stoss–Stange und Festnieten.
8. Schrauben nach 6 Monaten/1.000 Km. Laufleistung überprüfen.