COMPLETE PARTS LIST		
Part	Description	Quantity
1.	Receiver Assembly	(1)
2.	1786-03 1/2-13 x 1-3/4 Cge. Bolt	(2)
3.	1417-03 Square Hole Plate	(2)
4.	3730-05 1/2 Conical Washer	(2)
5.	1862-03 1/2-13 Hex Nut	(2)
6.	3698-04 14mm x 2.0 x 45mm	(2)
7.	1082-04 9/16 Flatwasher	(2)
8.	3701-05 9/16 Lockwasher	(2)

ANBAUANLEITUNG

-ANHÄNGELAST: max 3000 kg
-STÜTZLAST : max 100 kg
-D:WERT : 17 kn

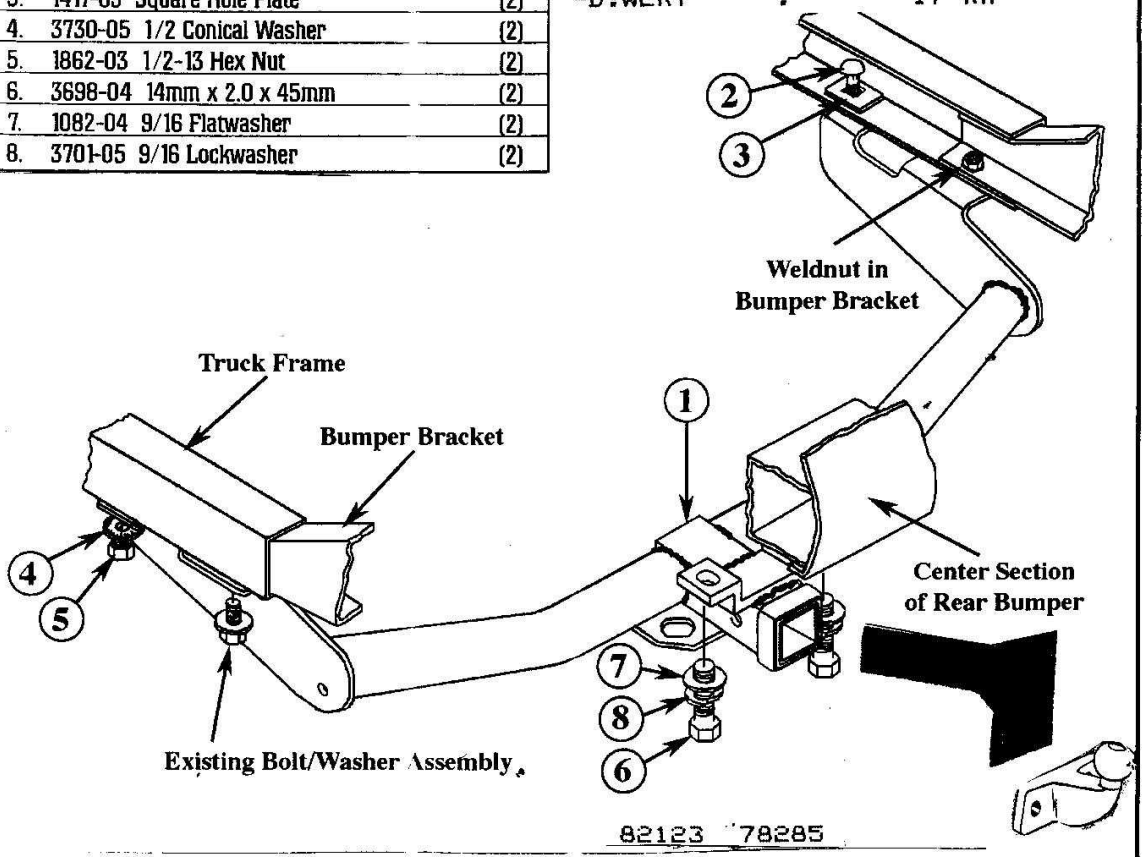

82123 78285

Einzelabnahme:
AHK muß bei einer Prüfstelle vorgeführt werden.

-Die Einzelprüfnummer gilt für Anhänge-
bock und für den Einsteckadapter.
-Kugelkopf hat ein ECE oder EEG Prüfzeichen.

-Falls das Einsteckteil im der Vierkantaufnahme
Spiel hat, kann ein Anti-Rüttel-Adapter Nr.VAL53690
bestellt werden.