ERICH JAEGER

Einbauanleitung zu Elektro-Einbausatz 749000

Elektro-Einbausatz für Anhängerkupplung, 13-polig, 12 Volt, nach ISO 11446

Chrysler Voyager / -Grand Voyager
Alle Modelle (außer Stow ’n Go) 01/96 >> 02/08

Inhalt:

1	Steckdosengehäuse mit Abschaltkontakt für Nebelschlußlicht und Einparkhilfe,
1	Leitungssatz 17-adrig mit vormontiertem Steckdoseneinsatz,
1	Anschlußleitung rot, mit Sicherungshalter,
1	Verbindungsleitung rot,
1	Anhänger-Blinküberwachung,
1	Relais, Schließer, 12 Volt,
3	Schrauben M5 x 30,
2	Schrauben M5 x 12,
5	Muttern M5 (selbstsichernd),
4	Steckhülsen,
4	Steckhülsengehäuse 1-fach (weiß),
4	Flachstecker,
4	Flachsteckergehäuse 1-fach (weiß),
1	Steckhülsengehäuse 1-fach (schwarz),
4	Flachsteckabzweiger (rot),
1	Flachsteckabzweiger (blau),
1	Deckel für Sicherungshalter,
1	Flachstecksicherung (Minifuse), 7,5A,
2	Kabelbinder, 450 mm lang,
10	Kabelbinder, 140 mm lang.

***HINWEIS*: Die Einbauanleitung ist dem Kunden auszuhändigen!**

Durchzuführende Arbeiten, allgemein:

1. Masse-Leitung von der Batterie trennen.
2. Durchführung für Leitungssatz herstellen.
3. Leitungssatz 17-adrig und Steckdose montieren.
4. Dauerstromversorgung für Steuergerät herstellen.
5. Funktionsprüfung.

1. Masse-Leitung von der Batterie trennen

Aus Sicherheitsgründen ist die Masse-Leitung unbedingt vor Beginn der Arbeiten von der Batterie zu trennen. Damit keine gespeicherten Daten verloren gehen empfiehlt sich der Einsatz eines **Ruhestrom-Erhaltungsgerätes.** ***(Herstellervorschriften beachten)***

Technische Änderungen vorbehalten! © Erich Jaeger GmbH + Co. KG, Straßheimer Str.10, D-61169 Friedberg, Tel.: 01805 537289 (0,14 € / MIN); (++49 (0) 6031 794-0)

2. Durchführung für Leitungssatz herstellen

Die hinteren Sitze bzw. die hintere Sitzbank ausbauen.

Die Verkleidung der Ladekante ausbauen und das Wagenheberfach an der linken Kofferraumseite öffnen.

Die Dachverkleidung hinten *(Kunststoffleiste)* und die linke D-Säulen-Verkleidung ausbauen.

Die Einstiegsverkleidung hinten links *(Schiebetür)* ausbauen.

Die Lautsprecherabdeckung in der linken Kofferraum-Seitenverkleidung ausbauen.

Die linke Kofferraum-Seitenverkleidung ausbauen, ggf. Gurtbefestigungen lösen.

Die Kofferraum-Bodenabdeckung hinten anheben.

Die Schlußleuchten ausbauen und das Reserverad absenken.

Die vorhandene fahrzeugseitige Durchführung *(im Kofferraumboden mittig vor dem Schloßträger)* auf ***Ø40 mm*** erweitern oder an geeigneter, ebener Stelle im Kofferraumboden, vor der Ladekante, eine Bohrung mit ***Ø40 mm*** anbringen.

Die Bohrung entgraten, mit Korrosionsschutzmittel behandeln und trocknen lassen.

3. Leitungssatz 17-adrig und Steckdose montieren

Das Leitungssatzende 17-adrig mit vormontiertem Steckdoseneinsatz und den Steckhülsengehäusen 3-fach *(grün und grau)* durch die unter Punkt 2 erweiterte *(angebrachte)* Durchführung vom Kofferraum nach außen und weiter durch das Loch im Halteblech für die Steckdose verlegen.

Den Steckdoseneinsatz, die Steckhülsengehäuse 3-fach *(grün und grau)* und das beiliegende Steckdosengehäuse wie folgt am Steckdosen-Halteblech der Anhängerkupplung montieren:

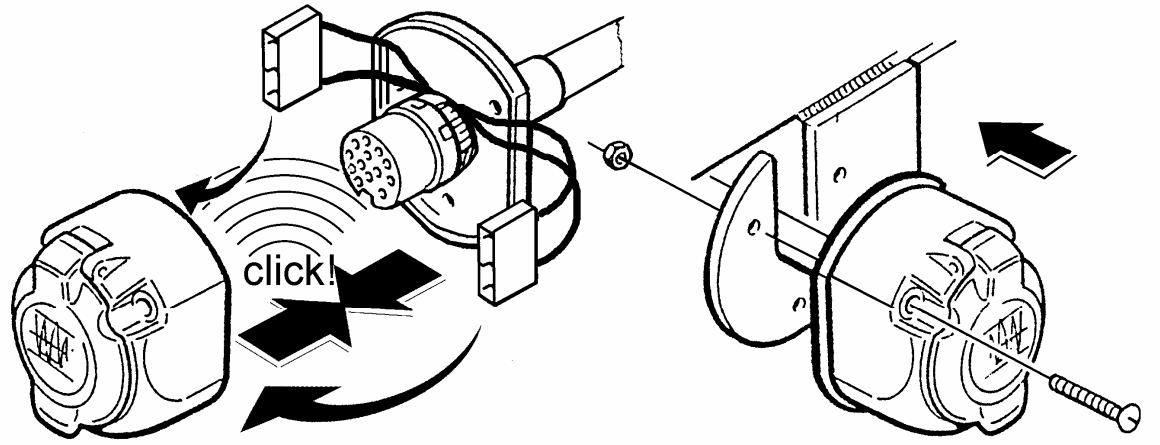

ACHTUNG!

a) Bei der Montage der Steckdose ist besonders darauf zu achten, daß die Anschlußleitungen der 3-poligen Steckhülsengehäuse (grün und grau) ***nicht eingeklemmt*** *und somit* ***beschädigt*** *werden!*

b) Auf ***ordnungsgemäßen Sitz der Dichtungselemente*** *achten!*
Speziell die Dichtung am Leitungsaustritt aus der Steckdose muß auf dem Isolierschlauch sitzen, nicht nur auf den Einzel-Adern!

c) Leitungssatz so verlegen, daß ***keine Scheuerstellen*** *entstehen können!*

d) Leitungssatz ***nicht in der Nähe der Auspuffanlage*** *verlegen!*

Die Steckdose ist wie folgt belegt:

Leitung	Kontakt-Nr.	Funktion
schwarz/weiß	**1**	**Fahrtrichtungsanzeiger, links**
grau	**2**	**Nebelschlußleuchte**
braun	**3**	**Masse (für Kontakt-Nr. 1 bis 8)**
schwarz/grün	**4**	**Fahrtrichtungsanzeiger, rechts**
grau/rot	**5**	**Rechte Schlußleuchte**
schwarz/rot	**6**	**Bremsleuchten**
grau/schwarz	**7**	**Linke Schlußleuchte**
blau/rot	**8**	**Rückfahrleuchte**
rot/blau	**9**	**Stromversorgung (Dauerplus)**
gelb	**10**	**Ladeleitung Plus für Batterie im Anhänger**
braun/grün	**11**	**Masse (für Kontakt-Nr. 10)**
nicht belegt	**12**	**Steuerleitung Anhängerkennung**
braun	**13**	**Masse (für Kontakt-Nr. 9)**

Die auf dem Leitungssatz montierte Gummitülle positionieren *(Einbau des Reserverades berücksichtigen)* und in das Durchführungsloch zum Kofferraum einsetzen.

Das mit ***R*** gekennzeichnete Leitungssatzende entlang des fahrzeugseitigen Leitungsstranges nach ***rechts*** führen.

Die in diesem fahrzeugseitigen Leitungsstrang verlaufende Leitung mit der Funktion ***Fahrtrichtungs-anzeiger rechts*** an geeigneter Stelle durchtrennen und die Leitungsenden ca. 5 mm abisolieren.

Beiliegenden ***Flachstecker*** an das Leitungsende ancrimpen, ***das zur Schlußleuchte*** führt, und in beiliegendes Flachsteckergehäuse stecken.

Beiliegende ***Steckhülse*** an das verbleibende Leitungsende ancrimpen und in beiliegendes Steckhülsengehäuse stecken.

Diese beiden Steckgehäuse mit den passenden Gegenstücken der Leitungen ***blau/grün*** und ***gelb/grün*** des Leitungssatzes zusammenstecken.

Die in diesem fahrzeugseitigen Leitungsstrang verlaufende Leitung mit der Funktion ***Nebelschluß-leuchte rechts*** an geeigneter Stelle durchtrennen und die Leitungsenden ca. 5 mm abisolieren. ***(Achtung: Die Nebelschlußleuchte ist „Masse geschaltet“, Funktion gegen „Plus“ ermitteln).***

Beiliegenden ***Flachstecker*** an das Leitungsende ancrimpen, ***das zur Schlußleuchte*** führt, und in beiliegendes Flachsteckergehäuse stecken.

Beiliegende ***Steckhülse*** an das verbleibende Leitungsende ancrimpen und in beiliegendes Steckhülsengehäuse stecken.

Diese beiden Steckgehäuse mit den passenden Gegenstücken der Leitungen ***grau/blau*** und ***grau/gelb*** des Leitungssatzes zusammenstecken.

Beiliegenden ***Flachsteckabzweiger (rot)*** an die fahrzeugseitige Leitung mit der Funktion ***Schlußleuchte rechts*** anschließen *(zusammenklappen)* und mit dem Flachstecker der Leitung ***grau/rot*** des Leitungssatzes zusammenstecken.

Gleichermaßen verfahren bei der fahrzeugseitigen Leitung mit der Funktion ***Bremsleuchte*** und der Leitung ***schwarz/rot*** des Leitungssatzes.

Das mit ***L*** gekennzeichnete Leitungssatzende entlang des fahrzeugseitigen Leitungsstranges nach ***links*** führen.

Die in diesem fahrzeugseitigen Leitungsstrang verlaufende Leitung mit der Funktion ***Fahrtrichtungs-anzeiger links*** an geeigneter Stelle durchtrennen und die Leitungsenden ca. 5 mm abisolieren.

Beiliegenden ***Flachstecker*** an das Leitungsende ancrimpen, ***das zur Schlußleuchte*** führt, und in beiliegendes Flachsteckergehäuse stecken.

Beiliegende ***Steckhülse*** an das verbleibende Leitungsende ancrimpen und in beiliegendes Steckhülsengehäuse stecken.

Diese beiden Steckgehäuse mit den passenden Gegenstücken der Leitungen ***blau/weiß*** und ***gelb/weiß*** des Leitungssatzes zusammenstecken.

Die in diesem fahrzeugseitigen Leitungsstrang verlaufende Leitung mit der Funktion ***Nebelschluß-leuchte links*** an geeigneter Stelle durchtrennen und die Leitungsenden ca. 5 mm abisolieren. ***(Achtung: Die Nebelschlußleuchte ist „Masse geschaltet“, Funktion gegen „Plus“ ermitteln).***

Beiliegenden ***Flachstecker*** an das Leitungsende ancrimpen, ***das zur Schlußleuchte*** führt, und in beiliegendes Flachsteckergehäuse stecken.

Beiliegende ***Steckhülse*** an das verbleibende Leitungsende ancrimpen und in beiliegendes Steckhülsengehäuse stecken.

Diese beiden Steckgehäuse mit den passenden Gegenstücken der Leitungen ***grau/blau*** und ***grau/gelb*** des Leitungssatzes zusammenstecken.

Beiliegenden ***Flachsteckabzweiger (rot)*** an die fahrzeugseitige Leitung mit der Funktion ***Schlußleuchte links*** anschließen *(zusammenklappen)* und mit dem Flachstecker der Leitung ***grau/schwarz*** des Leitungssatzes zusammenstecken.

Gleichermaßen verfahren bei der fahrzeugseitigen Leitung mit der Funktion ***Rückfahrleuchte*** und der Leitung ***blau/rot*** des Leitungssatzes.

Die verbleibenden Leitungssatzenden entlang des fahrzeugseitigen Leitungsstranges zur ***linken Kofferraumseite*** verlegen.

Die ***Kabelschuhe*** der Leitungen ***braun*** und ***weiß*** des Leitungssatzes an den fahrzeugseitigen ***Massepunkt*** an der linken Kofferraumseite anschließen.

Die beiliegende ***Anhänger-Blinküberwachung*** auf das Steckgehäuse 14-fach des Leitungssatzes stecken und verrasten.

Die Anhänger-Blinküberwachung und den Relaissockel an geeigneter Stelle an der linken Koffer-raumseite mit beiliegenden Schrauben M5 x 12 und Muttern M5 befestigen und beiliegendes Relais auf den Relaissockel stecken.

HINWEIS:

Bei Fahrzeugen ab 03/01 können die Anhänger-Blinküberwachung und der Relaissockel im Karosserie-Hohlraum an der linken Kofferraumseite befestigt werden *(Folie/Dämmaterial abziehen)*.

Bei Fahrzeugen bis 02/01 kann an geeigneter Stelle im Stehblech der Wagenherber-Aufnahme eine Bohrung mit Ø5,5mm zur Befestigung der Anhänger-Blinküberwachung und des Relaissockels angebracht werden *(Siehe Abbildung auf Seite 5).*
Den Relaissockel auf der Innenseite des Stehbleches und die Anhänger-Blinküberwachung auf der Außenseite des Stehbleches anordnen und zusammen mit einer Schraube und Mutter befestigen *(Siehe Abbildung auf Seite 5).*

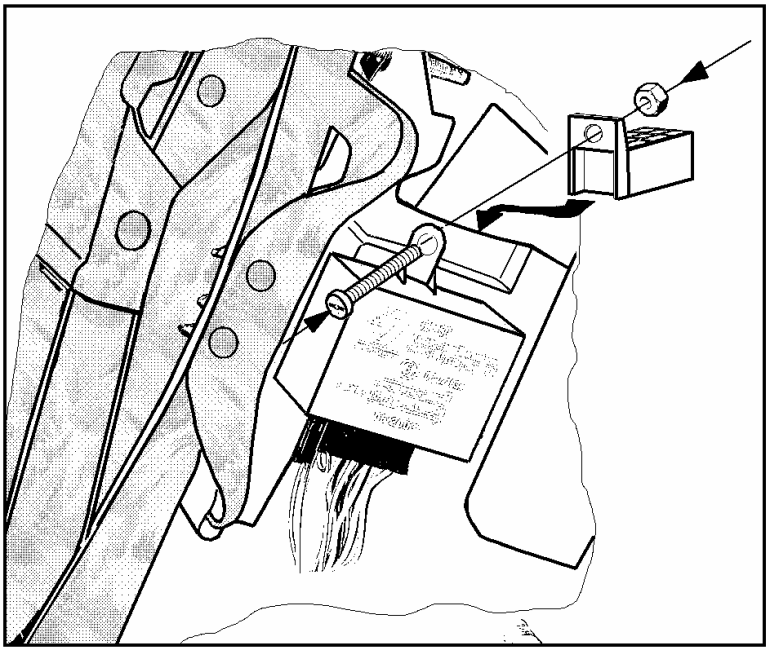

HINWEIS:

Das Steckgehäuse 3-fach ***(Leitungen rot/blau, gelb und braun/grün)*** *ist für eine Erweiterung der Steckdosenfunktionen vorgesehen* ***(Dauerplus, Ladeleitung Batterie/Anhänger und Masse für die Ladeleitung).*** *Diesen Teil des Leitungssatzes hinter die Verkleidung legen.*

Für die Erweiterung der Steckdosenfunktionen ist im Fachhandel ein Leitungssatz erhältlich unter der **JAEGER-Artikelnummer:** **721334**

Fahrzeuge ab 03/01 mit Einparkhilfe:

Die ***Masseleitung*** für das ***Einparkhilfe-Steuergerät*** *(Leitungsfarbe* ***braun****)* an geeigneter Stelle durchtrennen *(der Leitungsstrang der Einparkhilfe verläuft an der linken Kofferraumseite).*

Das Leitungsende, ***das zum Steuergerät*** führt, ca. 5 mm abisolieren und mit der Leitung ***weiß/grün*** des Leitungsatzes verbinden *(angebrachter Stoßverbinder)*.

Den Stoßverbinder vorsichtig mit z. B. einem Heißluftgebläse erwärmen bis die Isolierhülle schrumpft und an den Enden der Kleber austritt.

Das verbleibende Ende der durchtrennten fahrzeugseitigen Leitung mit Isolierband umwickeln und zurückbinden, dieses Leitungsende wird nicht mehr benötigt.

Fahrzeuge ab 03/01 ohne Einparkhilfe und alle Fahrzeuge bis 02/01:

Die Leitung ***weiß/grün*** des Leitungssatzes endet lose *(zurückbinden)*.

4. Dauerstromversorgung für Steuergerät herstellen

Fahrzeuge ab 03/01:

Die beiliegende Verbindungsleitung rot und das beiliegende Steckhülsengehäuse (schwarz) werden in diesem Fall nicht benötigt.

Die Zentralelektrik/Sicherungskasten im Motorraum links öffnen.

Prüfen, ob die Sicherung ***"12V OUT"*** *(20A)* in Position ***"BAT"*** gesteckt ist, ggf. von Position ***"IGN"*** auf ***"BAT"*** umstecken.

Die Zentralelektrik/Sicherungskasten wieder schließen.

Die Steckhülse der verbleibenden Leitung ***rot*** des Leitungssatzes 17-adrig in die freie Kammer des Sicherungshalters der beiliegenden Anschlußleitung ***rot*** stecken und verrasten *(ggf. Sekundärverriegelung des Sicherungshalters öffnen)*.

Die Sekundärverriegelung schließen, beiliegende Sicherung *(7,5A)* in den Sicherungshalter stecken und den beiliegenden Deckel auf den Sicherungshalter stecken.

Den Sicherungshalter an gut zugänglicher Stelle im Wagenheberfach anordnen bzw. befestigen.

Das verbleibende Ende der Leitung ***rot*** zur ***12V-Steckdose*** an der linken Kofferraumseite verlegen.

Beiliegenden ***Flachsteckabzweiger (blau)*** an die fahrzeugseitige Leitung an der 12V-Steckdose mit der Funktion ***Dauerstrom (Klemme 30)*** anschließen *(zusammenklappen)* und mit dem Flachstecker der Leitung ***rot*** zusammenstecken.

Fahrzeuge bis 02/01:

Die Steckhülse der verbleibenden Leitung ***rot*** des Leitungssatzes 17-adrig in das beiliegende Steckhülsengehäuse *(schwarz)* stecken und verrasten.

Dieses Steckhülsengehäuse mit dem passenden Gegenstück der beiliegenden Verbindungsleitung ***rot*** zusammenstecken und verrasten.

Diese Verbindungsleitung auf der linken Fahrzeugseite entlang in den ***Fußraum Fahrerseite*** verlegen.

Die Steckhülse der Verbindungsleitung in die freie Kammer des Sicherungshalters der beiliegenden Anschlußleitung ***rot*** stecken und verrasten *(ggf. Sekundärverriegelung des Sicherungshalters öffnen)*.

Die Sekundärverriegelung schließen, beiliegende Sicherung *(7,5A)* in den Sicherungshalter stecken und den beiliegenden Deckel auf den Sicherungshalter stecken.

Den Sicherungshalter an gut zugänglicher Stelle im Fußraum Fahrerseite anordnen bzw. befestigen.

Das verbleibende Ende der Leitung ***rot*** zum ***Bremslichtschalter*** verlegen.

Beiliegenden ***Flachsteckabzweiger (blau)*** an die fahrzeugseitige Leitung am Bremslichtschalter mit der Funktion ***Dauerstrom (Klemme 30)*** anschließen *(zusammenklappen)* und mit dem Flachstecker der Leitung ***rot*** zusammenstecken.

5. Funktionsprüfung

Die Masse-Leitung wieder an die Batterie anschließen.

Alle Funktionen mit einem geeigneten Prüfgerät prüfen.

Das Prüfgerät ist im Fachhandel erhältlich
unter der **JAEGER-Artikelnummer**: **361009**

Funktionshinweis Anhänger-Blinküberwachung:

Ein Defekt der Fahrtrichtungsanzeiger des Anhängers wird im Anhängerbetrieb von der ***fahrzeugseitigen Kontroll-Leuchte*** *über eine Erhöhung der Blinkfrequenz angezeigt!!*

Alle Leitungsstränge des Einbausatzes entlang der fahrzeugseitigen Leitungsstränge verlegen, mit beiliegenden Kabelbindern fixieren und/oder in die vorhandenen Kabelhalterungen einlegen!

Alle Verkleidungen und demontierten Teile wieder einbauen.