ERICH JAEGER

Einbauanleitung zu Elektro-Einbausatz 749592

Elektro-Einbausatz für Anhängerkupplung, 13-polig, 12 Volt, nach ISO 11446

MERCEDES-BENZ M-Klasse (Typ 163) ab 04/98

Inhalt:
- 1 Steckdosengehäuse mit Schaltkontakt für Anhängerkennung und Nebelschlußlichtabschaltung,
- 1 Leitungssatz 14-adrig mit vormontiertem Steckdoseneinsatz,
- 1 Flachstecker,
- 1 Flachsteckgehäuse 1-fach,
- 1 Flachstecksicherung (15A),
- 3 Schrauben M5 x 30,
- 3 Blechschrauben 4,8 x 32,
- 3 Muttern M5, selbstsichernd,
- 4 Kabelbinder 300 mm lang,
- 3 Kabelbinder 140 mm lang.

HINWEIS:
Die Einbauanleitung ist dem Kunden auszuhändigen!

Durchzuführende Arbeiten, allgemein:

1. Masse-Leitung von der Batterie trennen.
2. Leitungssatz 14-adrig und Steckdosengehäuse montieren.
3. Funktionsprüfung.

1. Masse-Leitung von der Batterie trennen

Zur Vermeidung von Kurzschlüssen während der Montage und aus Sicherheitsgründen ist die Masse-Leitung unbedingt vor Beginn der Arbeiten von der Batterie zu trennen ***(Brandgefahr)*****!!**

Achtung: Bordcomputer / Wegfahrsperre!

Durch das Abklemmen der Batterie können gespeicherte Daten verloren gehen!
Herstellervorschriften beachten!!

2. Leitungssatz 14-adrig und Steckdosengehäuse montieren

Hinteren Teil der Dachverkleidung innen ausbauen, linke D-Säulenverkleidung lösen und vorziehen.

Verkleidung der Ladekante ausbauen, linke Kofferraum-Seitenverkleidung lösen und vorziehen.

Linke Schlußleuchte ausbauen und Leitungsstrang für die linke Schlußleuchte hinter die linke Kofferraum-Seitenverkleidung zurückziehen.

Die Abdeckung der fahrzeugseitig vorhandenen Durchführung im Kofferraumboden entfernen.
*(Die Durchführung **-Langloch-** befindet sich hinter der linken Kofferraum-Seitenverkleidung)*

© ERICH JAEGER GmbH + Co. KG, Straßheimer Str.10, D-61169 Friedberg, Tel.: (0800) 3723893, Fax: (06031) 794-150

Den Leitungssatz 14-adrig mit dem vormontierten Steckdoseneinsatz und dem Steckgehäuse 3-fach ***(grün)*** von hinten durch das Loch im Halteblech für die Steckdose verlegen.

ACHTUNG:

Auf dem Leitungssatz 14-adrig sind zwei verschiedene Dichtungen für die Steckdose montiert! Je nach Befestigungsort der Steckdose (Mit geöffnetem Steckdosen-Halteblech oder am fahrzeugseitigen Quertäger) muß das beiliegende Steckdosengehäuse mit der für den Befestigungsort notwendigen Dichtung und Schrauben wie folgt montiert werden:

Befestigung der Steckdose mit geöffnetem Steckdosen-Halteblech (Abb. 1):

*Die auf dem Leitungssatz montierte Dichtung für Steckdosen mit **seitlichem** Leitungsausgang **(siehe Abb. 2)** wird in diesem Fall nicht benötigt und muß vorsichtig vom Leitungssatz getrennt werden, Isolierschlauch dabei nicht beschädigen!!*

Zur Befestigung am Steckdosen-Halteblech die beiliegenden Schrauben M5 x 30 und Muttern M5 verwenden. Die beiliegenden Blechschrauben 4,8 x 30 werden in diesem Fall nicht benötigt!

Abbildung 1

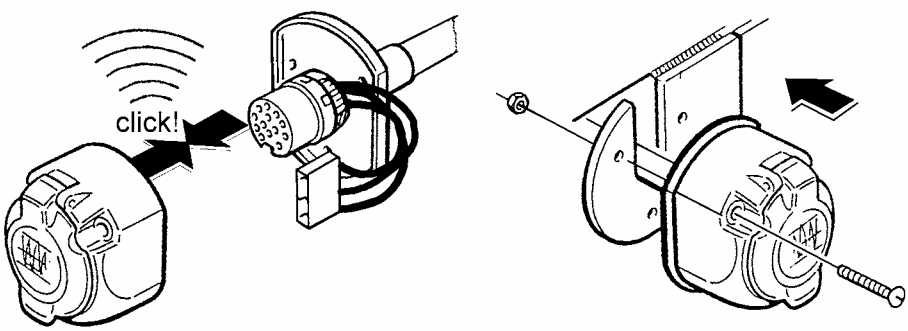

Befestigung der Steckdose am fahrzeugseitigen Querträger:

*Das **vorgestanzte Seitenteil** des Steckdosengehäuses **(siehe Abb. 2)** sorgfältig ausarbeiten und die Steckdose mit der Dichtung für **seitlichen** Leitungsausgang mit den Blechschrauben 4,8 x 30 auf dem Querträger montieren **(siehe Abb. 2)**.*

Abbildung 2

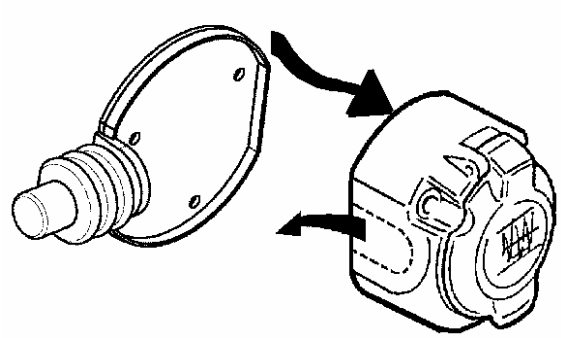

Abbildung 3

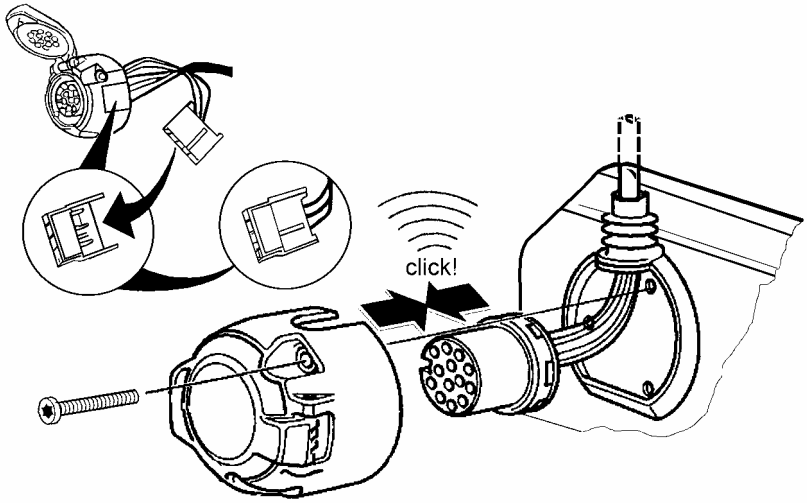

*Die Schrauben M5 x 30 und Muttern M5 werden sowie die Dichtung für Steckdosen mit **axialem** Leitungsausgang **(siehe Abb. 1)** wird in diesem Fall nicht benötigt.*
Die Dichtung vorsichtig vom Leitungssatz trennen, Isolierschlauch dabei nicht beschädigen!!

© ERICH JAEGER GmbH + Co. KG, Straßheimer Str.10, D-61169 Friedberg, Tel.: (0800) 3723893, Fax: (06031) 794-150

Die Steckdose ist wie folgt belegt:

Leitung	Kontakt-Nr.	Funktion
schwarz/weiß	**1**	**Fahrtrichtungsanzeiger, links**
grau/weiß	**2**	**Nebelschlußleuchte**
braun	**3**	**Masse (für Kontakt-Nr. 1 bis 8)**
schwarz/grün	**4**	**Fahrtrichtungsanzeiger, rechts**
grau/rot	**5**	**Rechte Schlußleuchte**
schwarz/rot	**6**	**Bremsleuchten**
grau/schwarz	**7**	**Linke Schlußleuchte**
blau/rot	**8**	**Rückfahrleuchte**
rot/blau	**9**	**Stromversorgung (Dauerplus)**
gelb	**10**	**Ladeleitung Plus für Batterie im Anhänger**
braun/grün	**11**	**Masse (für Kontakt-Nr. 10)**
nicht belegt	**12**	**Steuerleitung Anhängerkennung**
braun	**13**	**Masse (für Kontakt-Nr. 9)**

ACHTUNG!

a) Bei der Montage der Steckdose ist besonders darauf zu achten, daß die Anschlußleitungen des 3-fachen Steckgehäuses (grün) ***nicht eingeklemmt*** *und somit* ***beschädigt*** *werden!!*
b) Auf ***ordnungsgemäßen Sitz der Dichtungselemente*** *achten! Speziell die Dichtung am Leitungsaustritt aus der Steckdose muß auf dem Isolierschlauch sitzen, nicht nur auf den Einzel-Adern!*
c) Leitungssatz so verlegen, daß ***keine Scheuerstellen*** *entstehen können!*
d) Leitungssatz ***nicht in der Nähe der Auspuffanlage*** *verlegen!!*

Die verbleibenden Leitungssatzenden mit den Steckgehäusen 16-, 3- und 1-fach durch die fahrzeugseitig vorhandene Durchführung in den Kofferraum verlegen.

Hinweis: ***Das Steckgehäuse 16-fach muß mit etwas Druckkraft durch das fahrzeugseitige Durchführungsloch durchgesteckt werden!***

Die auf dem Leitungssatz montierte Durchführungstülle positionieren und in das Durchführungsloch zum Kofferraum einsetzen.

Das Steckgehäuse 16-fach des Leitungssatzes mit dem fahrzeugseitig vorhandenen Gegenstück *(hinter der linken Kofferraum-Seitenverkleidung)* zusammenstecken und verrasten.

Die Isolierung des fahrzeugseitigen Leitungsstranges zur linken Schlußleuchte an gut zugänglicher Stelle ***vor der Durchführungstülle im Innenbereich*** teilweise entfernen und die Leitung mit der Funktion ***Nebelschlußleuchte*** durchtrennen.

Leitungsfarbe Funktion Nebelschlußleuchte: Fahrzeuge bis 11/99: Leitungsfarbe hellbraun,
Fahrzeuge ab 12/99: Leitungsfarbe blau.

Das Leitungsende, das ***zur Nebelschlußleuchte*** führt, ***ca. 5 mm*** abisolieren, beiliegenden Flachstecker ancrimpen und in beiliegendes Flachsteckgehäuse 1-fach stecken.

Das so montierte Flachsteckgehäuse mit dem passenden Gegenstück der Leitung ***grau*** des Leitungssatzes zusammenstecken und verrasten.

Hinweis: Das verbleibende Ende der durchtrennten fahrzeugseitigen Leitung mit Isolierband umwickeln. Dieses Leitungsende wird nicht mehr benötigt und endet lose!

Fahrzeugseitigen Leitungsstrang für die linke Schlußleuchte wieder einziehen.

Linke Schlußleuchte wieder einbauen.

© ERICH JAEGER GmbH + Co. KG, Straßheimer Str.10, D-61169 Friedberg, Tel.: (0800) 3723893, Fax: (06031) 794-150

HINWEIS:

Das Steckgehäuse 3-fach ***(Leitungen gelb und braun/grün)***
ist für eine Erweiterung der Steckdosenfunktionen vorgesehen !
(Ladeleitung Batterie/Anhänger und Masse für die Ladeleitung)
Diesen Teil des Leitungssatzes hinter die Verkleidung legen.

Für die Erweiterung der Steckdosenfunktionen ist im Fachhandel ein Leitungssatz erhältlich unter der **JAEGER-Artikelnummer:** **721334**

Die Leitung ***rot/blau*** *(Kontakt-Nr. 9 der Steckdose)* übernimmt die Stromversorgung des Anhängers. Dabei erfolgt keine Überwachung der Fahrzeugbatterie! Es empfiehlt sich daher der Einbau eines Spannungswächters, der die Entladung der Fahrzeugbatterie verhindert.

Zentralelektrik, im Motorraum links, öffnen und beiliegende Flachstecksicherung in den freien ***Steckplatz F18*** einstecken, Zentralelektrik wieder schließen.

3. Funktionsprüfung

Masse-Leitung wieder an die Batterie anschließen.

Alle Funktionen mit einem geeigneten Prüfgerät prüfen.

Das Prüfgerät ist im Fachhandel erhältlich unter der **JAEGER-Artikelnummer**: **361009**

HINWEIS:

Ein Defekt der Fahrtrichtungsanzeiger des Anhängers wird im Anhängerbetrieb von den ***fahrzeugseitigen Kontroll-Leuchten*** *über eine Erhöhung der Blinkfrequenz angezeigt!!*

Alle Leitungsstränge mit beiliegenden Kabelbindern befestigen,
alle Verkleidungen und demontierten Teile wieder einbauen.

© ERICH JAEGER GmbH + Co. KG, Straßheimer Str.10, D-61169 Friedberg, Tel.: (0800) 3723893, Fax: (06031) 794-150