CERTIFIED COMPANY
ISO 9001: 2008

TowCar®
cross

www.towcar.es

GRAND-DUCHÉ DE LUXEMBOURG

Ministère du Développement durable
et des Infrastructures
Département des Transports

L-2938 Luxembourg

SOCIÉTÉ NATIONALE DE
CERTIFICATION ET D'HOMOLOGATION
s.à r.l.

Registre de Commerce: B 27180

L-5201 Sandweiler

Référence: e13*74/483*2007/15*6064*02

Annexes: - Rapport Technique
- Fiche de Renseignements du constructeur

Sandweiler, le 04 avril 2014

FICHE DE RECEPTION CEE D'UNE ENTITE TECHNIQUE

EEC TYPE-APPROVAL CERTIFICATE FOR A SEPARATE TECHNICAL UNIT

(article 9 bis de la directive 70/156/CEE du Conseil, du 6 février 1970, concernant le rapprochement des législations des Etats membres relatives à la réception des véhicules à moteur et de leurs remorques)

(Article 9a of Council Directive 70/156/EEC of 6th February 1970 on the approximation of the laws of the Member States, relating to the type-approval of motor vehicles and their trailers)

Entité technique: type de galerie porte-bagages, ~~de barres porte-skis~~, ~~d'antenne radio~~, ~~d'antenne radio téléphonique~~ [1)]

Separate technical unit: type of luggage rack, ~~ski rack~~, ~~radio receiving or transmitting aerial~~ [1)]

	Numéro de réception CEE de l'entité technique: EEC type-approval number for the separate technical unit:	e13*74/483*2007/15*6064*02
1.	**Marque de fabrique ou de commerce:** Trade name or mark:	TOWBOX
2.	**Type:** Type:	TOW001
3.	**Nom et adresse du fabricant:** Manufacturer's name and address:	ENGANCHES Y REMOLQUES ARAGON, S.L. Polígono Malpica, Calle B, Parcela 77 E-50016 Zaragoza
4.	**Le cas échéant, nom et adresse du mandataire du fabricant:** Name and address of manufacturer's authorized representative, if any:	not applicable
5.	**Description des caractéristiques de l'entité technique:** Characteristics of the separate technical unit:	rear mounted luggage rack to be fixed on rear coupling device (see manufacturer's information document)
6.	**Resctrictions éventuelles concernant l'utilisation et prescriptions de montage:** Limitations of use, if any, and assembly instructions:	to be fixed on rear coupling device as stated in manufacturer's information document annexed
7.	**Date de présentation du modèle pour la délivrance de la réception CEE de l'entité technique:** Specimen required for EEC type-approval of a separate technical unit submitted on:	25.03.2014

8. ***Autorité déléguée:***
Assigned authority

Société Nationale de Certification et d'Homologation
L-5201 Sandweiler

Service technique:
Technical service:

Luxcontrol SA
B.P. 349
L-4004 Esch-sur-Alzette

9. **Date du procès-verbal délivré par le service technique:**
Date of test report issued by that service: 28.03.2014

10. **Numéro du procès-verbal délivré par le service technique:**
Number of test report issued by that service: LCA 54 0464 001 14

11. **La réception CEE de l'entité technique est accordée/~~refusée~~ [1] pour les galeries porte-bagages, ~~bares porte-skis~~, ~~antennes radio~~, ~~antennes radio téléphoniques~~:**
EEC-type-approval for separate technical units has been granted/~~refused~~ [1] in respect of the luggage rack(s), ~~ski rack(s)~~, ~~radio receiving or transmitting aerial(s)~~: extended

12. **Lieu:**
Place: Sandweiler

13. **Date:**
Date: 04 avril 2014

14. **Signature:**
Signature:

Pour le Département des Transports

Marco FELTES
Inspecteur Principal 1er en rang

Pour la SNCH

Claude LIESCH
Directeur

15. **Les documents suivants, portant le numéro de réception ci-dessus de l'entité technique, sont annexés à la présente communication:**
The following documents, bearing the abovementioned EEC type-approval number for a separate technical unit, are annexed to this certificate:

see index to type-approval report

16. **Remarques:**
Remarks not applicable

Modifications faisant l'objet de la présente extension
Reason for extension

refer to Annex A of technical report

1) Rayer la mention qui ne convient pas
Delete where inapplicable

GRAND-DUCHÉ DE LUXEMBOURG

Ministère du Développement durable
et des Infrastructures
Département des Transports

L-2938 Luxembourg

SOCIÉTÉ NATIONALE DE
CERTIFICATION ET D'HOMOLOGATION
s.à r.l.

Registre de Commerce: B 27180

L-5201 Sandweiler

Référence: e13*74/483*2007/15*6064*02

Annexes: - Rapport Technique
- Fiche de Renseignements du constructeur

Sandweiler, le 04 avril 2014

Index du dossier d'homologation
Index to type-approval report

Numéro de réception:
Approval number: e13*74/483*2007/15*6064*02

Révision:
Revision: 00

Marque de fabrique ou de commerce:
Trade name or mark *TOWBOX*

Type:
Type *TOW001*

1. **Procès-verbal d'essai:**
Test report: N° LCA 54 0464 001 14

- Technical report: Pages 1 to 5;
- Index to the information package: Annex A - Pages 1 & 2.

2. **Dossier du constructeur:**
Report of the manufacturer: Annex B

- Information folder: refer to Annex A, Page 1 of technical report.

3. **Autres documents annexés:**
Other documents annexed: not applicable

4. **Date de délivrance de la réception initiale:**
Date of issue of initial type approval: 21.04.2009

5. **Date de la dernière délivrance de pages révisées:**
Date of last issue of revised pages: not applicable

6. **Date de la dernière délivrance d'une fiche de réception révisée:**
Date of last extension: 04.04.2014

L e13*74/483*2007/15*6064*02

	PESO EN VACIO	*CARGA ÚTIL	S.MAX
Towcar CROSS	18 Kg	90 Kg	"S"

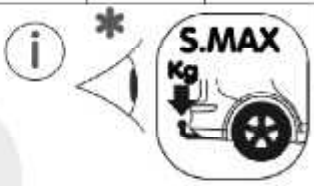

e

Colocación en el vehículo.

1.Limpiar la superficie de la bola para quitar cualquier resto de grasa.

2.Colocar la llave de la maneta en posición abierto (perpendicular al suelo). Deslizar el bloqueo de la palanca, de color negro, y levantar la palanca hacia arriba.

3.Mediante la tuerca (C) regular la fuerza de amarre a la bola. Tiene que ir con la suficiente fuerza para que una vez colocado todo el conjunto sobre el vehículo este no se mueva. (Esta operación habrá que repetirla después de los 200 primeros kilómetros de uso).

4.Una vez hecho esto tenemos que ajustar el amarre (esta operación será realizada sólo la primera vez que coloquemos nuestro TowcarCross en el vehículo o si lo colocamos sobre un vehículo diferente al nuestro). Aflojar la contratuerca (A) y girar el tornillo (B) hasta que haga contacto con el cuello de la bola del enganche. Volver a apretar la contratuerca (A).

5.Girar la llave de la palanca hasta la posición "abierto" de modo que la llave quede perpendicular al suelo.

6.Deslizar el bloqueo de la palanca, de color negro, y levantar la palanca hacia arriba.

7.Posicionar el conjunto sobre la bola. Bajar de nuevo la palanca a la vez que nivelamos el conjunto y deslizar el bloqueo de la palanca, de color negro, hacia la posición de cerrado.

8. Girar de nuevo la llave hasta la posición de "cerrado" de modo que la llave quede paralela al suelo.(Es obligatorio circular con la llave siempre en la posición de "cerrado").

9. Abrir los pilotos y colocar la placa de matrícula.Para cerrar los pilotos es necesario quitar la placa de matrícula.

10/11. TowcarCross dispone de dos posiciones para la colocación de las guías y la barra. La posición más recomendable es la opción más cercana al maletero del coche.

Colocar la barra en los soportes del portamotos y apretar los volantes para fijar la sujeción.

Deslizar y abrir las guías .

12. Soltar los volantes y retirar la guía fija, apoyarla sobre las otras dos para subir la moto al TowcarCross.

Es obligatorio en España, en todos los casos, la colocación de la señal de carga saliente (V20).

13. Utilizar los cáncamos para amarrar la moto al portamotos.

f

Installation sur la voiture.

1. Nettoyer la surface de la bille pour enlever le gras qui reste.

2. Mettre la poignée en position ouverte. Faire glisser la poignée noire, puis soulevez le levier vers le haut.

3. Grâce à l'écrou (C) régler la force de serrage à la boule. Il doit être suffisamment serré pour que, une fois l'ensemble placé sur le véhicule qu'il ne bouge pas. (Cette opération sera répétée après les premiers 200 km d'utilisation).

4. Une fois fait, nous devons ajuster l'amarrage (cette opération doit être effectuée uniquement la première fois que nous installons notre TowcarCross sur le véhicule ou placez le sur un véhicule autre que le nôtre). Desserrer l'écrou (A) et tourner la vis (B) jusqu'à ce qu'elle touche le col de la rotule d'attelage. Resserrer l'écrou (A).

5.Mettre la poignée en position ouverte.

6.Faire glisser la poignée noire, puis soulevez le levier vers le haut14. 6. 6. Soulever le TowcarCross par la poignée située sur le côté droit et le poser sur ces roues comme un trolley.

7. Installer l'ensemble sur la boule d'attelage. Abaisser le levier et faire glisser la poignée noire jusqu'à la position fermée.

8. Tourner la clé en position fermée (clé parallèle au sol) (il est obligatoire de se déplacer avec le manche TowcarCross toujours dans la position de «fermé»).

9.Ouvrir la plaque feux et installer la plaque numéralogique.Pour fermer la plaque feux , il faut retirer la plaque numéralogique .

10/11. Towcarcross a 2 positions pour l'installation des rails et le support vertical. La position la plus adequate est l'option où la moto se trouve le plus près du coffre du véhicule.

Installer le support vertical sur le cadre du porte moto et visser les roulettes pour bloquer la fixation.

Faire glisser les rails et les ouvrir.

12. Dévisser les roulettes, et défaire le rail fixe pour l'utiliser comme une rampe de pour charger la moto sur le TowcarCross.

En Espagne, il est obligatoire, dans tous les cas, d'utiliser le panneau de signalisation (V20) de charge saillante. Vérifier la loi de circulation de votre pays.

13. Utiliser les vis de levage mâles pour attacher la moto.

gb

For fitting on the vehicle

1.Clean the surface of the ball to remove any remains of grease.

2. Place the key in the open position, perpendicular to the ground. Push the black handle, then lift lever up.

3.Use the nut (C) to adjust the tightness of the fastening attachment to the ball. It has to be tight enough to prevent the unit from moving once it has been fully fitted on the vehicle. (This operation will have to be repeated after the first 200 kilometers of use).

4. Once this is done, we have to fit the fastening attachment (this operation will only be carried out the first time we fit our TowcarCross on the vehicle or if we have to fit it on a different vehicle). Loosen the lock nut (A) and turn the bolt (B) until it makes contact with the neck of the tow ball Re tighten the lock nut (A).

5. Place the key in the open position, perpendicular to the ground. Push the black handle, then lift lever up.

6. By holding the unit with the handle on the right we can lift the support and wheels like a trolley.

7./8. Place the unit on the ball. Lower the lever while leveling the whole, and drag the black handle to the closed position.

9.Open the light supports and place the number plate.For closing the light support Is necessary to remove the number plate.

10/11. TowcarCross has two positions for placing the racks and the bar. The recommended position is the closest option to the vehicle's trunk .
Place the bar on motorbike's brackets and tighten the handle to secure the fastening Slide and open the guides.

12. Loose the handle and remove the fixed rack , lean it over the other two racks to raise the motorbike onto the TowcarCross.
It is mandatory in Spain, in all cases, the placement of a projecting load signal (V20).Please check the regulation of your country.

13. Use the lifting eye screws to tie the bike to the TowcarCross.

Towbox aufsetzen.

1.Reinigen Sie die Oberfläche der Kugel der Anhängerkupplung, um jegliche Fettreste zu entfernen.

2.Stellen Sie den Sicherheitsriegel auf Position „Offen“ dafür den Riegel nach außen ziehen und 90° drehen. Dann ziehen Sie den Hebel zu sich heran und drücken ihn nach oben.

3.Regulieren Sie mithilfe der Schraube (C) die Stärke der Befestigung auf der Kugel. Die Spannkraft muss groß genug sein, so dass die TowcarCross richtig fest ist und sich nicht mehr bewegt, wenn sie einmal angebracht ist. (Dies muss nach den ersten 200km mit Gebrauch der Box wiederholt werden.)

4.Wenn Sie das getan haben, müssen Sie die Befestigung einstellen (das muss nur beim ersten Mal gemacht werden, wenn Sie die Towbox an Ihrem Fahrzeug befestigen oder zum ersten Mal an einem anderen Wagen). Lösen Sie die Mutter (A) und drehen Sie die Schraube (B) solange, bis sie in Kontakt mit dem Kugelhals der Anhängerkupplung ist. Ziehen Sie erneut die Mutter (A) fest.

5.Stellen Sie den Sicherheitsriegel auf Position „Offen“ dafür den Riegel nach außen ziehen und 90° drehen. Dann ziehen Sie den Hebel zu sich heran und drücken ihn nach oben.

6.Halten Sie die TowcarCross am Griff fest, der sich an der rechten Seite befindet, klappen Sie die Stützvorrichtung mit den Rädern runter und Sie können die TowcarCross mithilfe der Räder hochheben.

7.Positionieren Sie die gesamte TowcarCross über der Kugel der Anhängerkupplung. Drücken Sie den Hebel wieder nach unten, während Sie gleichzeitig die TowcarCross waagerecht ausrichten. Drehen Sie den Sicherheitsriegel, schwarz Farbe, wieder 90° zurück, auf Position, “geschlossen“.

8.Bringen Sie das Sicherheitsschloss an. (Es ist Pflicht, den Sicherheitsri).

9. Das Lichtpanel offen und die Kennzeichen anhängen.Um das Lichtpanel zu schließen, muss das Kennzeichen entfernt werden.

10/11. TowcarCross hat 2 Positionen für die Lage der Führungen und der Bar. Die empfohlene Position ist am nächsten zu dem Kofferraum des Autos. Die Bar auf die Halterungen des Motorradträgers stellen und die Drehknopfe festziehen, um die Fixierung zu sichern. Die Führungen schieben und öffnen.

12. Den Drehknopf losdrehen und die feste Führungen entfernen, dann sie auf den anderen 2 auflehnen, um das Motorrad zu dem TowcarCross hochzuladen.
Es ist Pflichtig in Spanien, in allen Fällen, die Platzierung der ausgehenden Lastsignal (V20).

13. Die Ringschrauben Verwenden, um das Fahrrad zum Motorradträger zu befestigen.

Installazione sul veicolo.

1.Pulire la superfizie della sfera per togliere qualsiasi residuo di grasso.

2.Collocare la chiavetta di sicurezza sulla posizione 'aperto'. A tale scopo tirare e girare a 90°. Tirare verso di noi la leva e sollevarla verso l'alto.

3.Mediante il dado (C) regolare la forza di ancoraggio alla sfera. Imprimere la forza sufficente in modo tale che una volta collocato tutto il gruppo sulla macchina non si muova. (Tale operazione è da ripetere una volta raggiunti i primi 200 km di uso).

4.Una volta sistemato quanto detto, dobbiamo regolare l'ancoraggio (tale operazione sarà realizzata solo la prima volta che collochiamo il nostro TowcarCross alla macchina o se lo collochiamo su un veicolo diverso dal nostro). Allentare il controdado (A) e girare la vite (B) fino a quando farà contatto con il collo della sfera del gancio di traino. Stringere di nuovo il controdado (A).

5.Girare la chiave della leva fino la posizione “aperto” in modo che la chiave reste perpendicolare al suolo. Slittare il blocaggio della palanca, di colore nero, e fare su la palanca.

6.Prendere il baule dalla maniglia, situata sulla parte destra, sollevare il supporto con le ruote come un carrello.

7.Posizionare il baule sulla sfera. Tirare verso di noi e abbassare la leva verso il basso livellando il baule.

8.Girare di nuovo la chiave fino alla posizione di chiuso in modo tale che la chiave resti parallela al suolo. (È obbligatorio guidare con il TowcarCross con la chiave sempre alla posizione di chiuso).

9. Aprire il panello delle luci e collocare la targa.Per chiudere il panello delle luci, si è bisogno di togliere la targa.

10/11. Il TowcarCross ha due posizioni per il collocamento delle guide e la barra. La posizione consigliata è la scelta più vicina al bagagliaio della macchina.
Mettere la barra ai sopporti del portamoto e stringere le manopole rotanti per bloccare il fissaggio. Scivolare e aprire le guide.

12. Allentare le manopole rotanti e togliere la guida fissa, appoggiarla sulle altre due per sollevare la moto al TowcarCross. È obbligatorio in Spagna, in tutti i casi, il collocamento del segno di carico uscente (V20).

13. Utilizzare i golfari per ormeggiare la moto al portamoto.

1

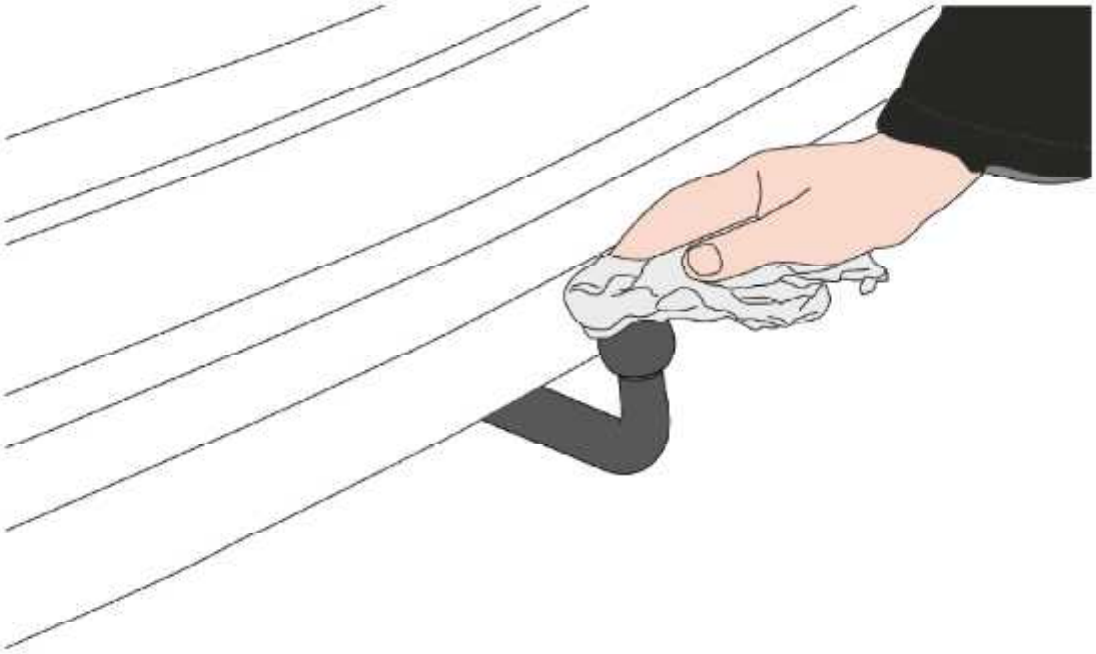

2

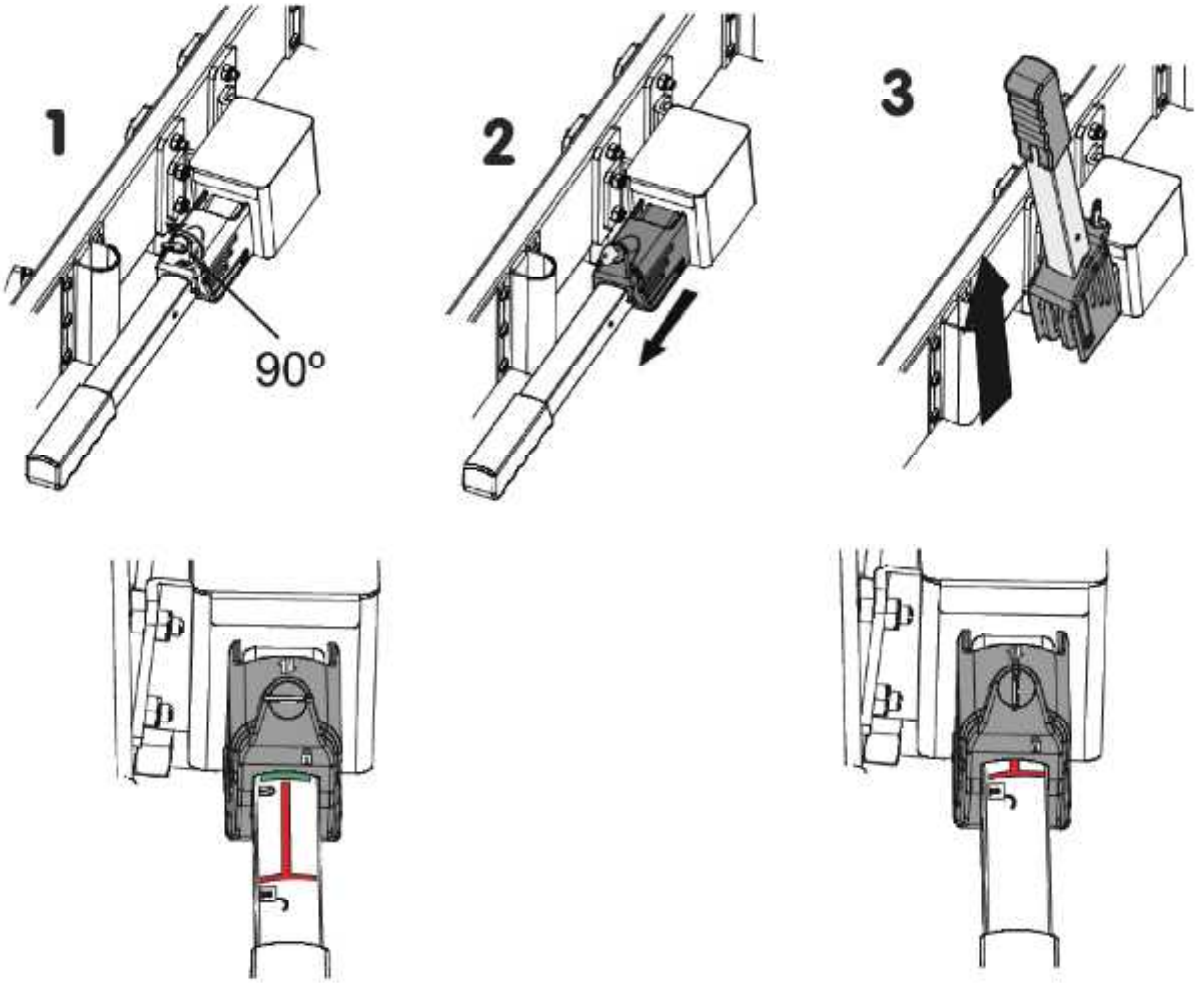

3

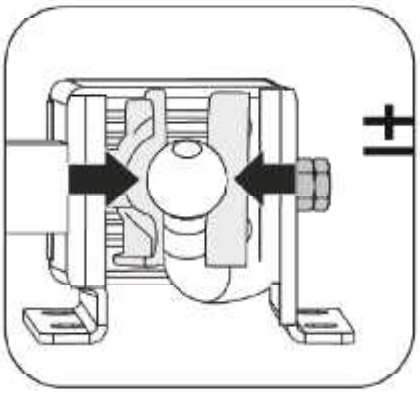

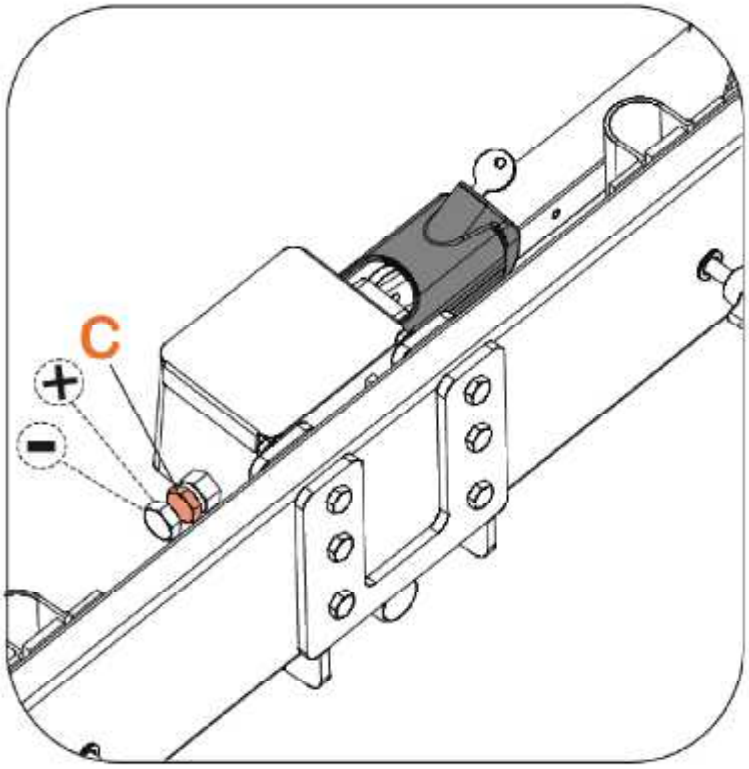

4

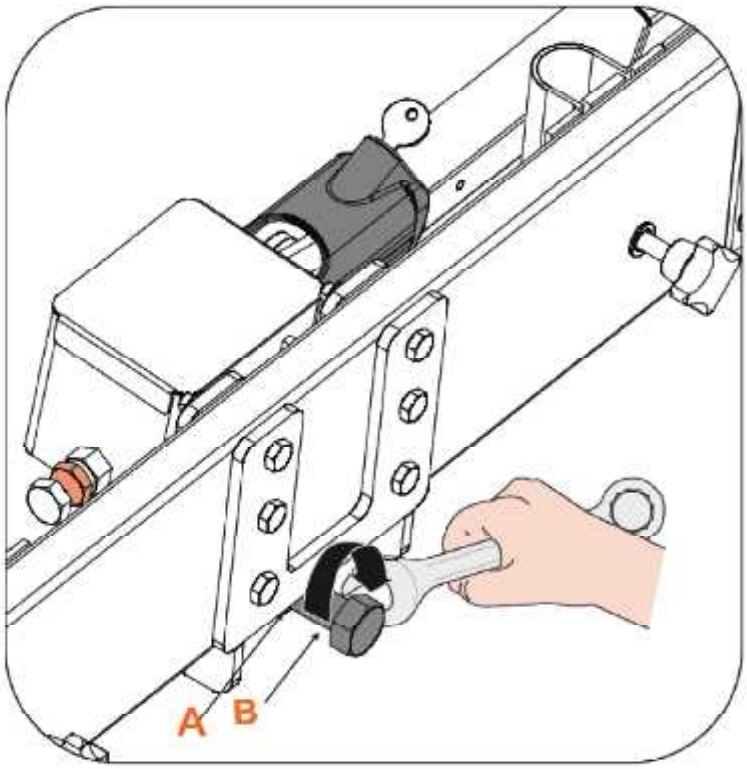

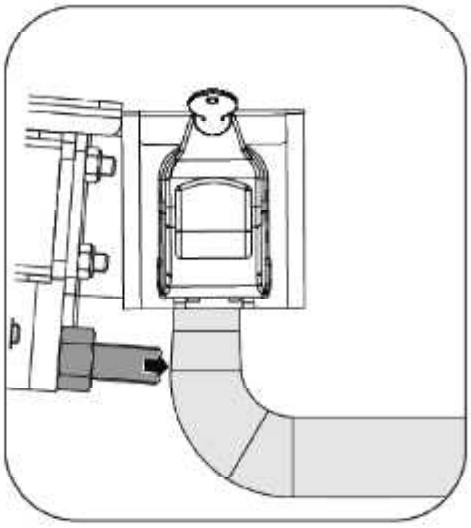

5

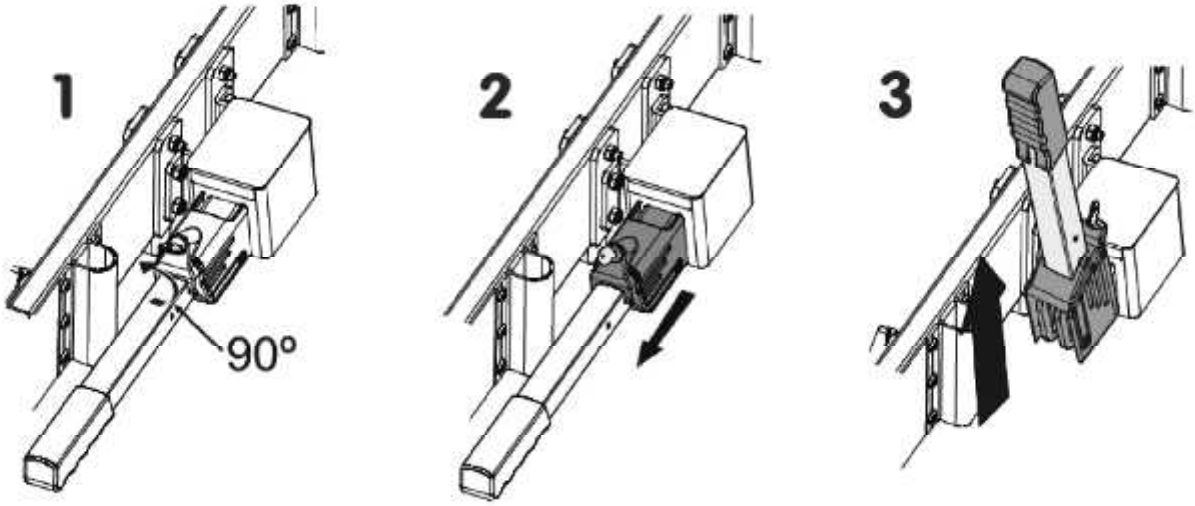

6

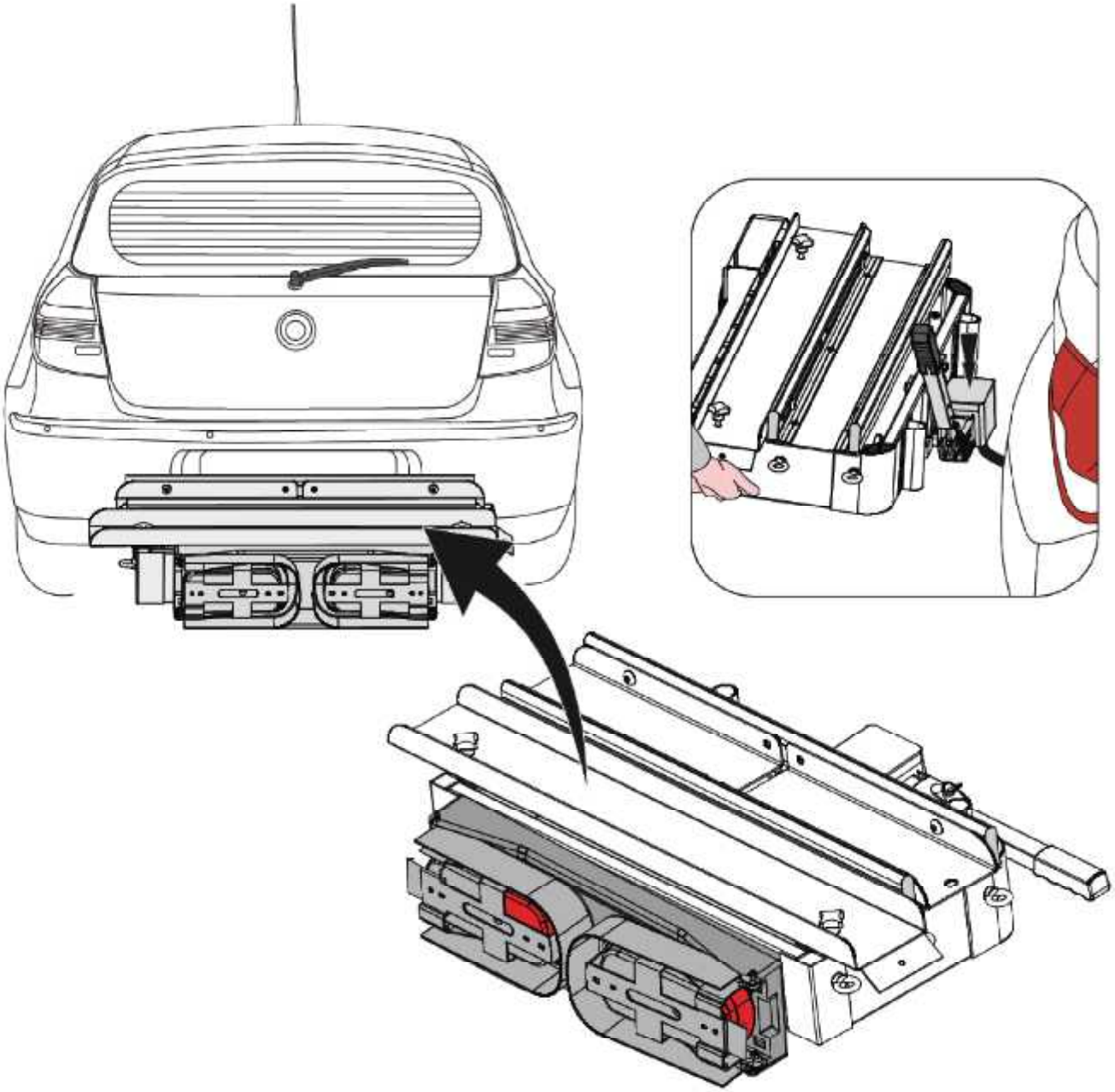

7

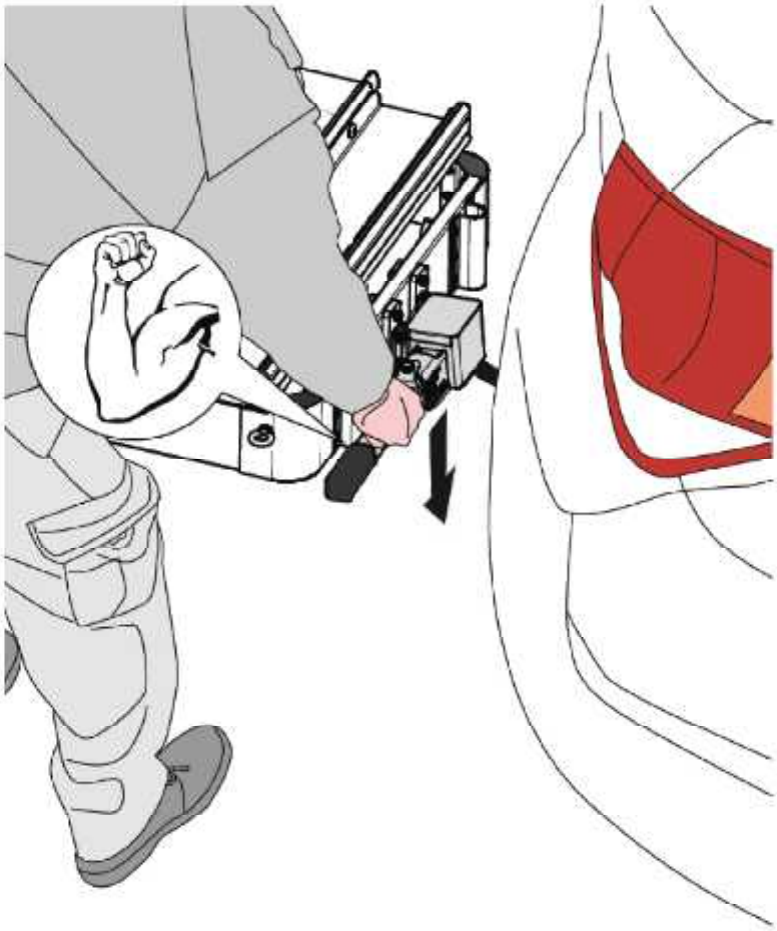

8

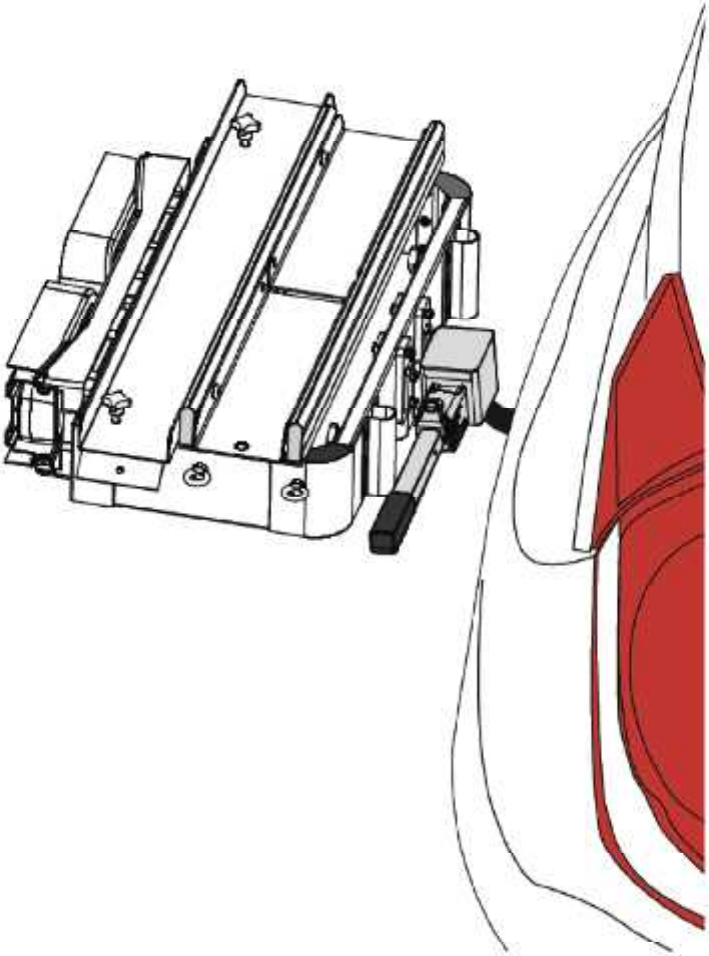

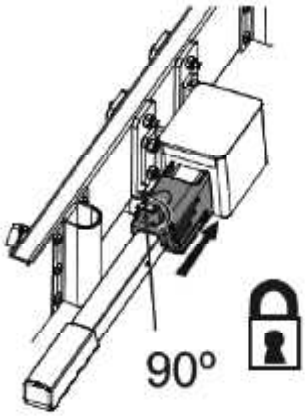

9

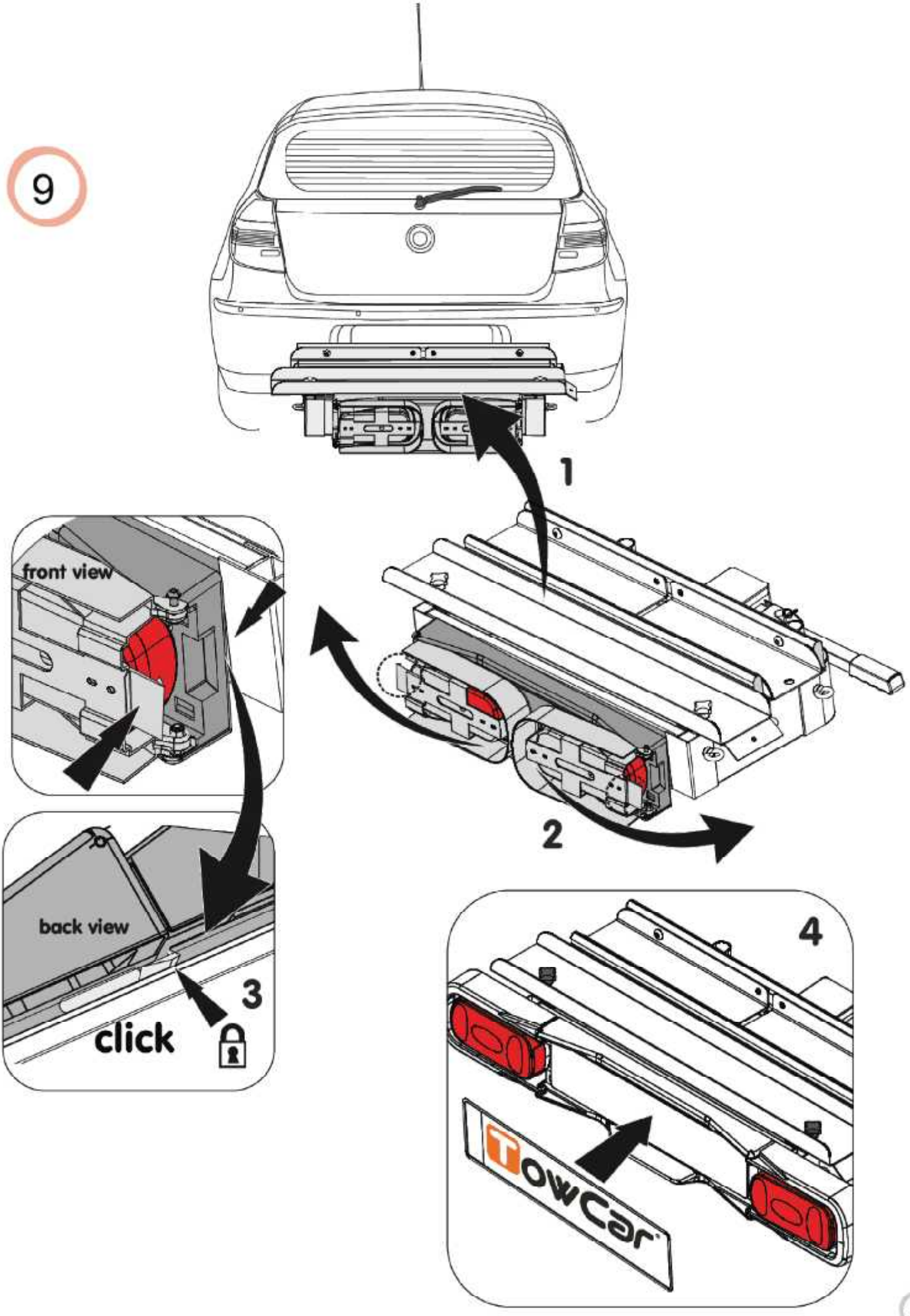

TowCar

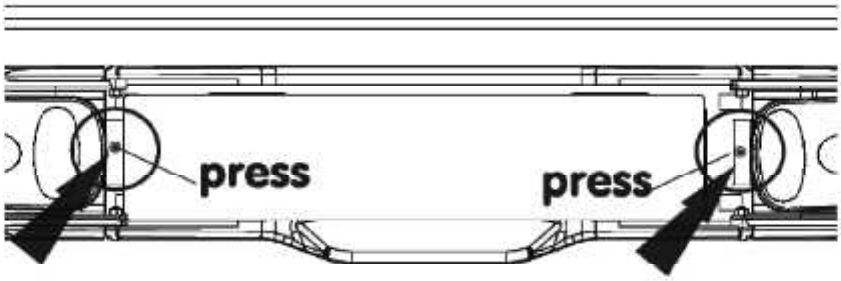
press
press

back view
click

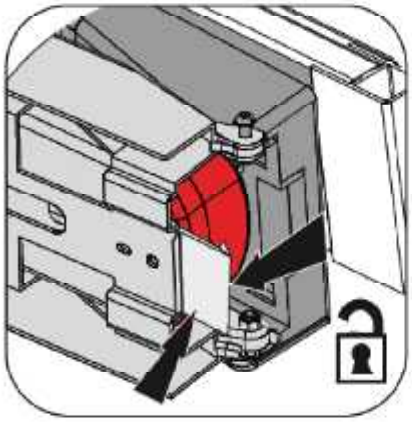

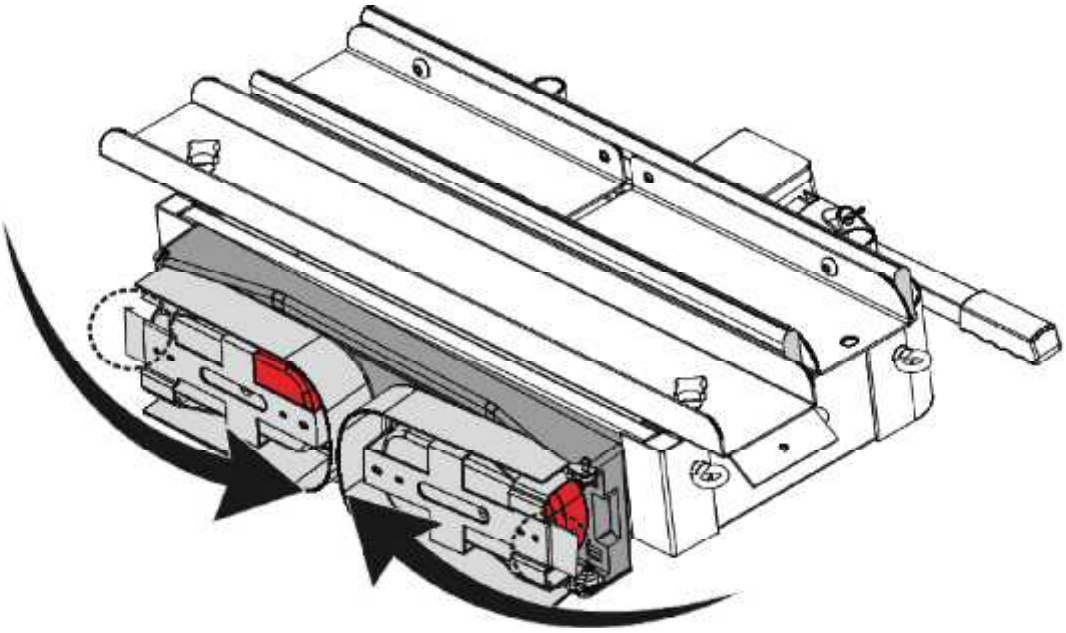

10

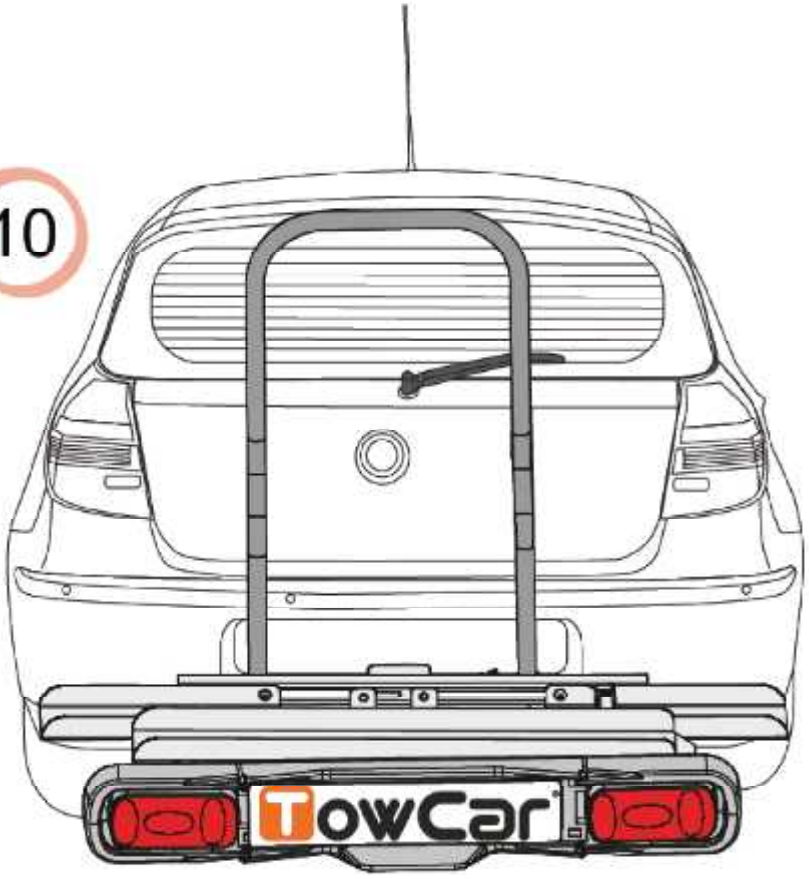

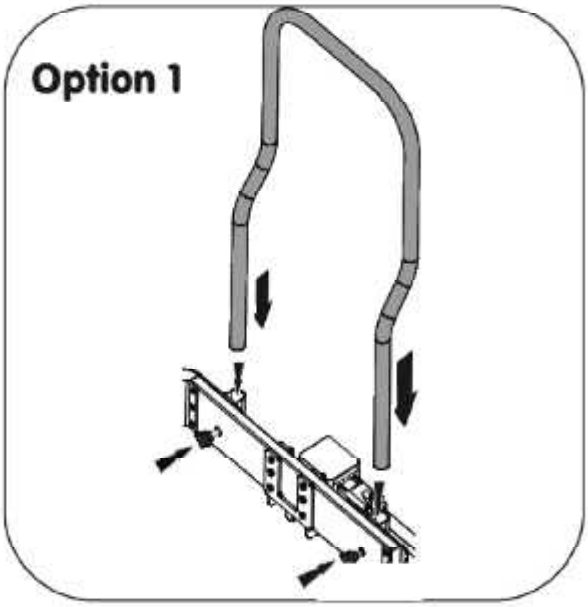

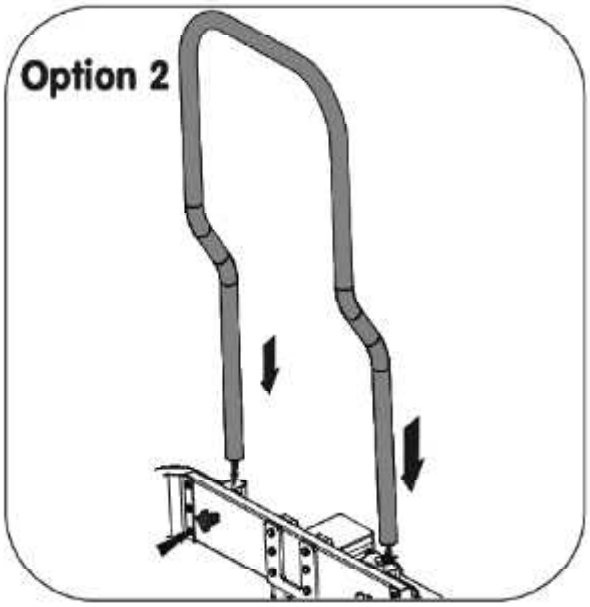

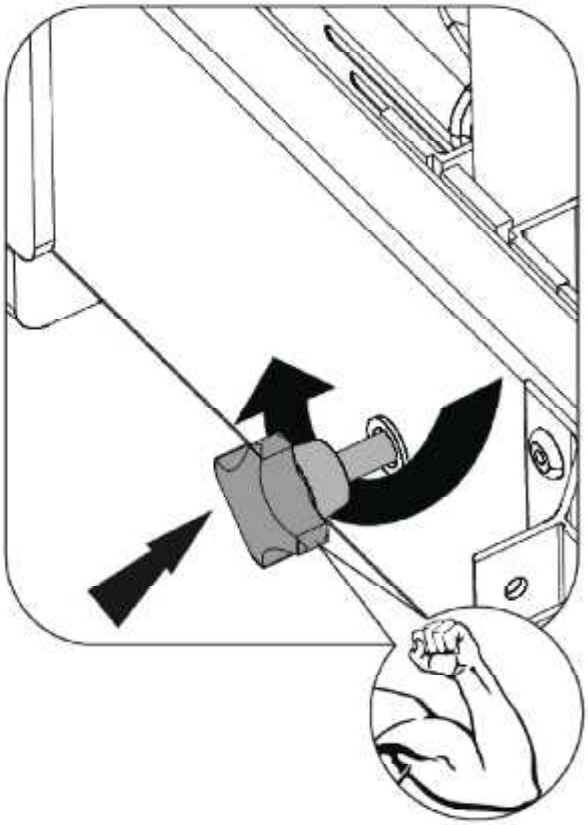

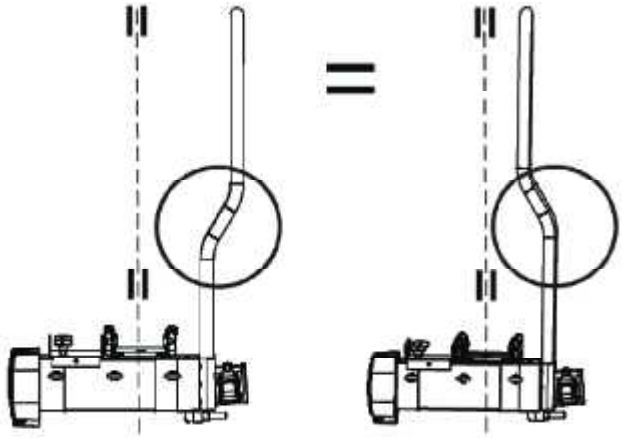

Option 1
recommendable

180°
Option 2

11

Option 1 ✓ recommendable

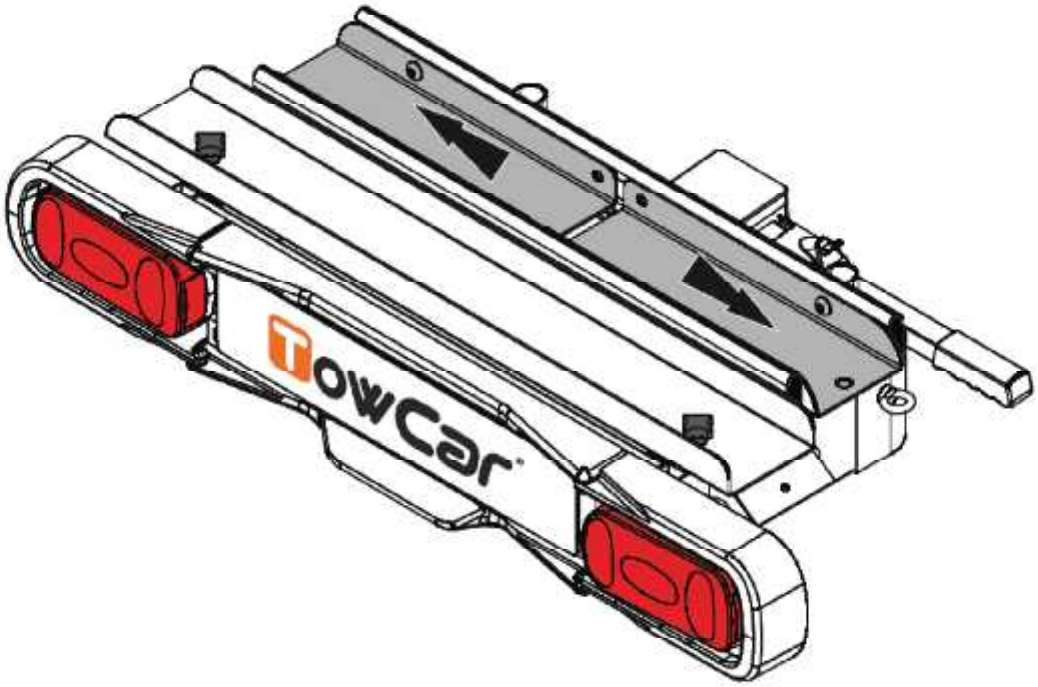

12

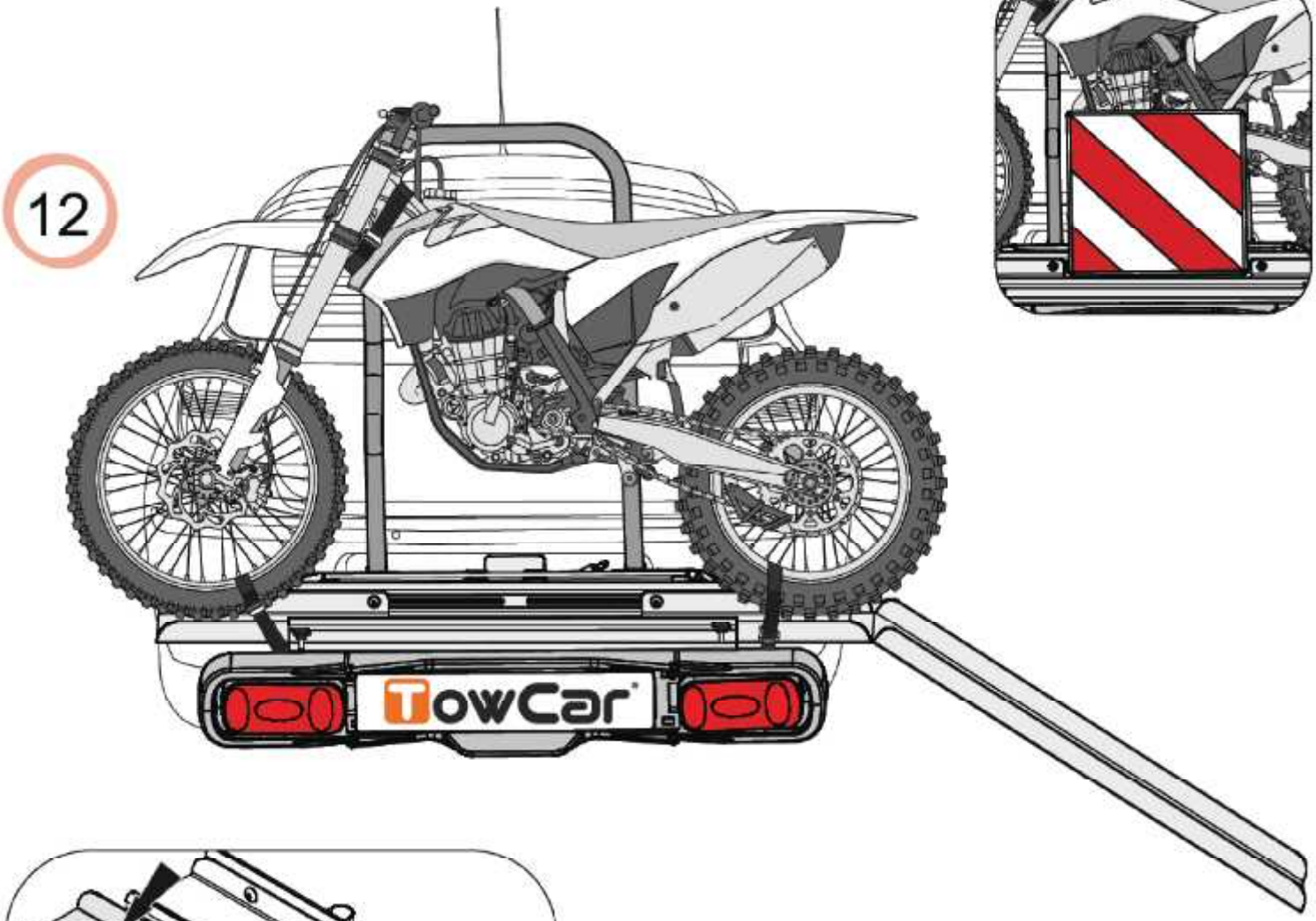

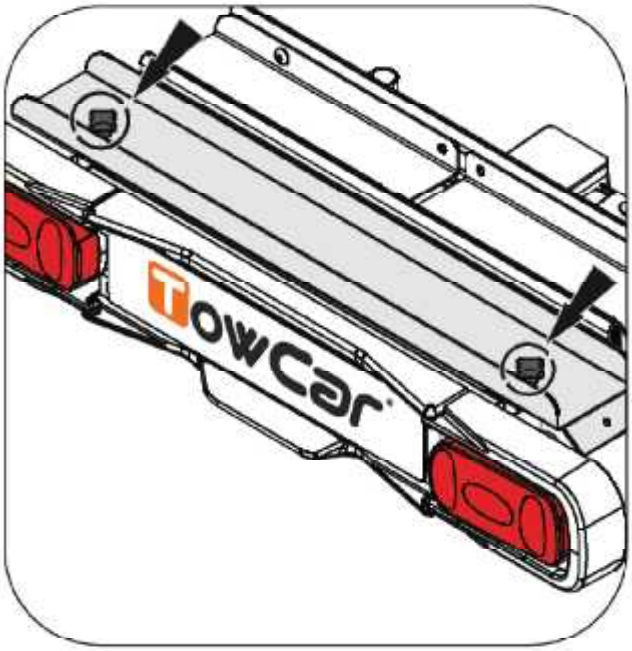

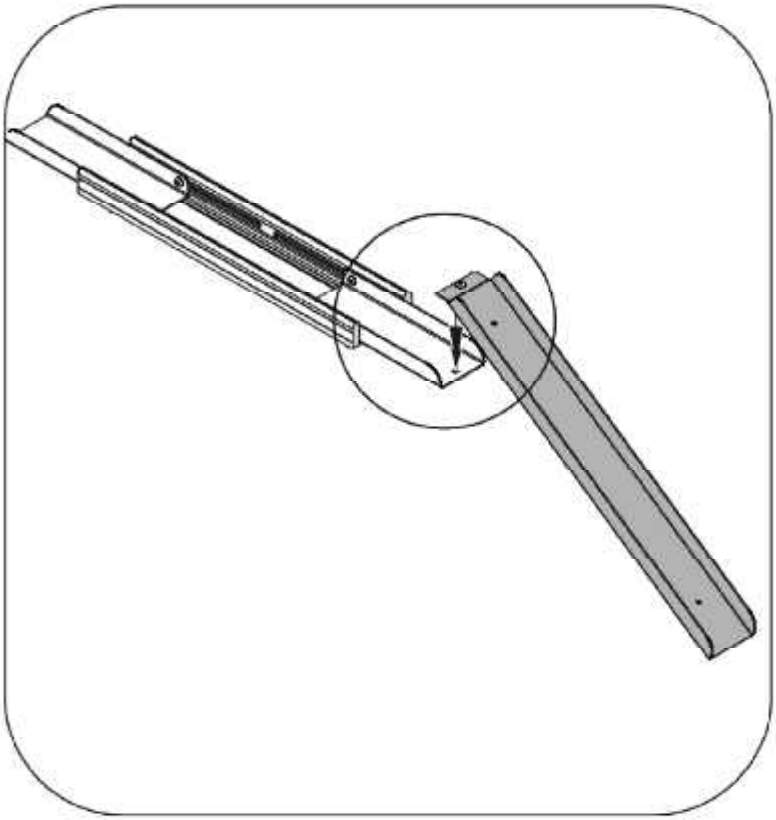

13

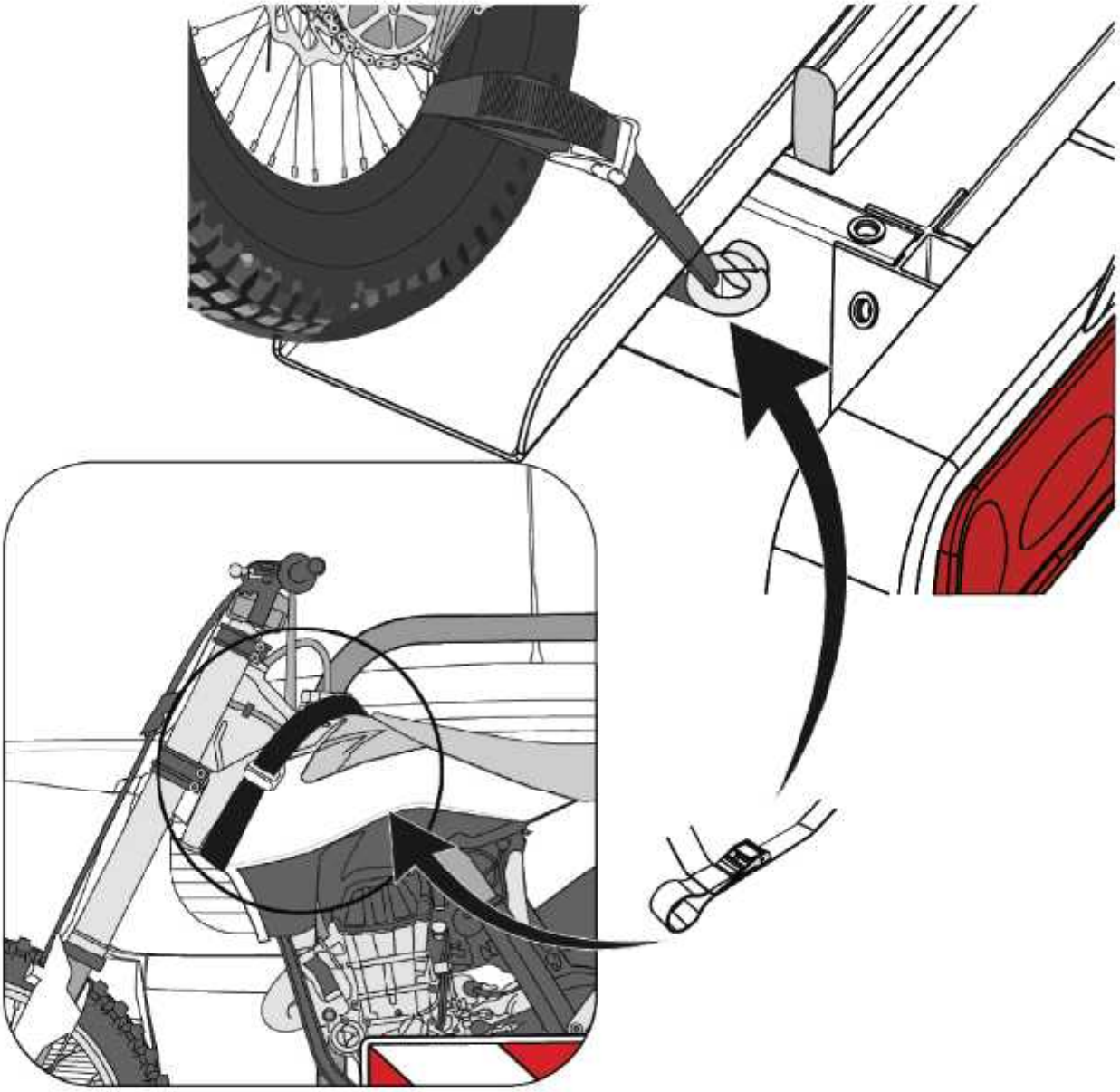

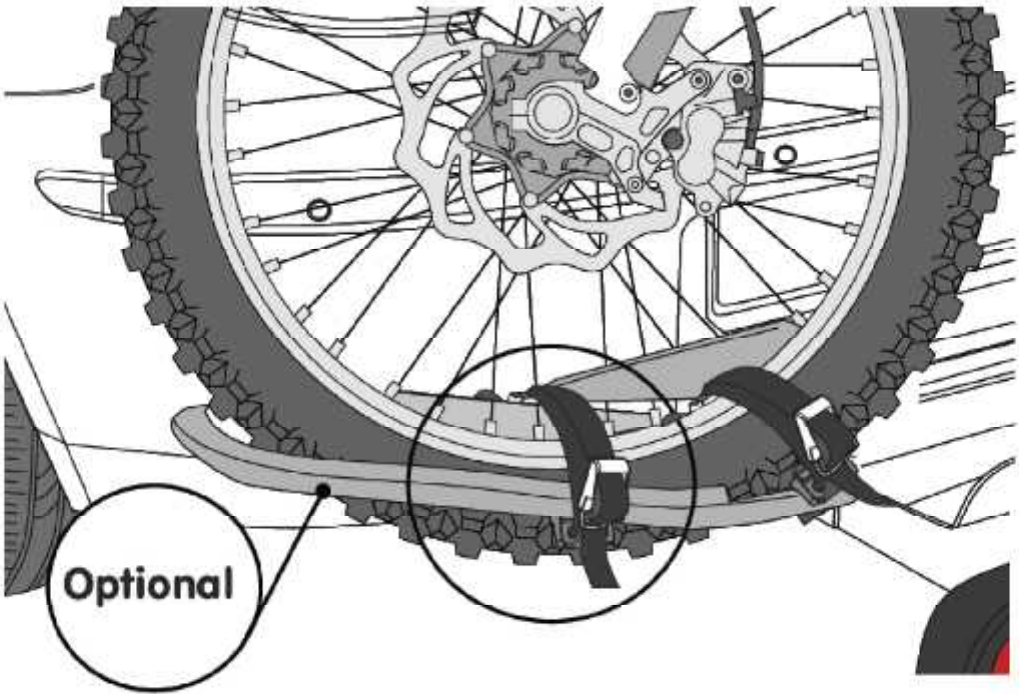

14

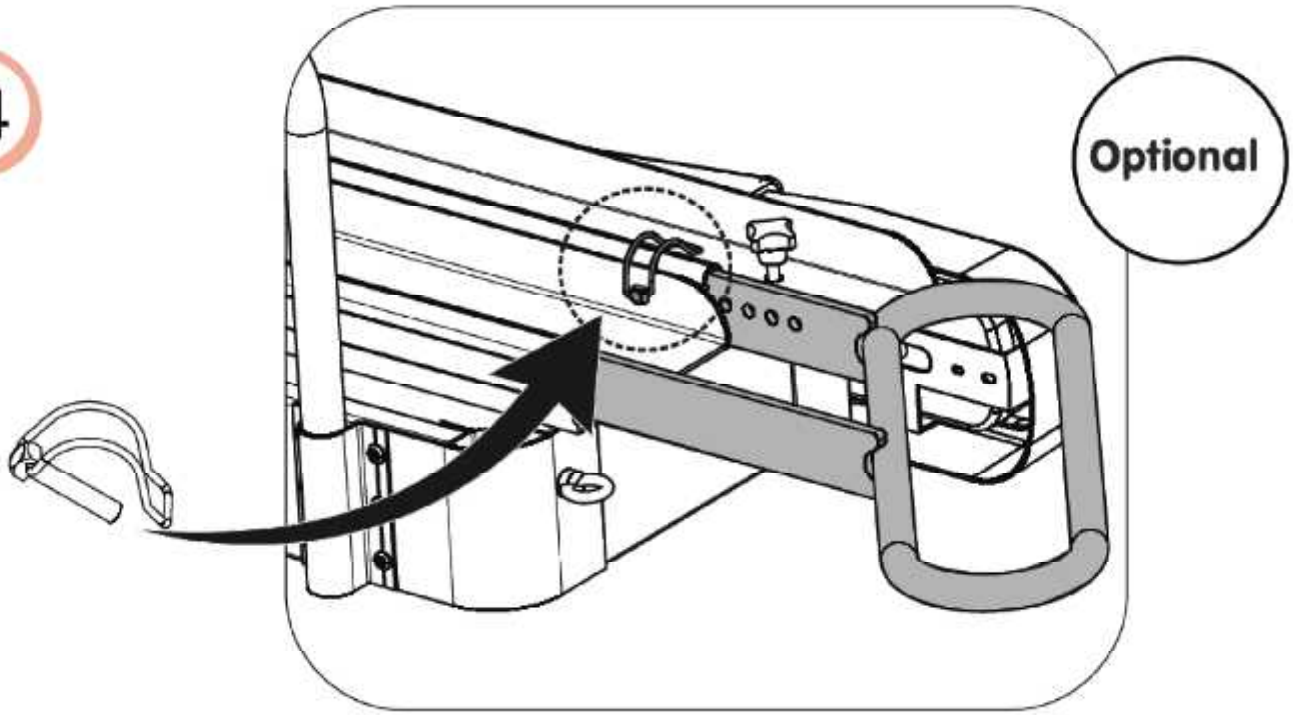

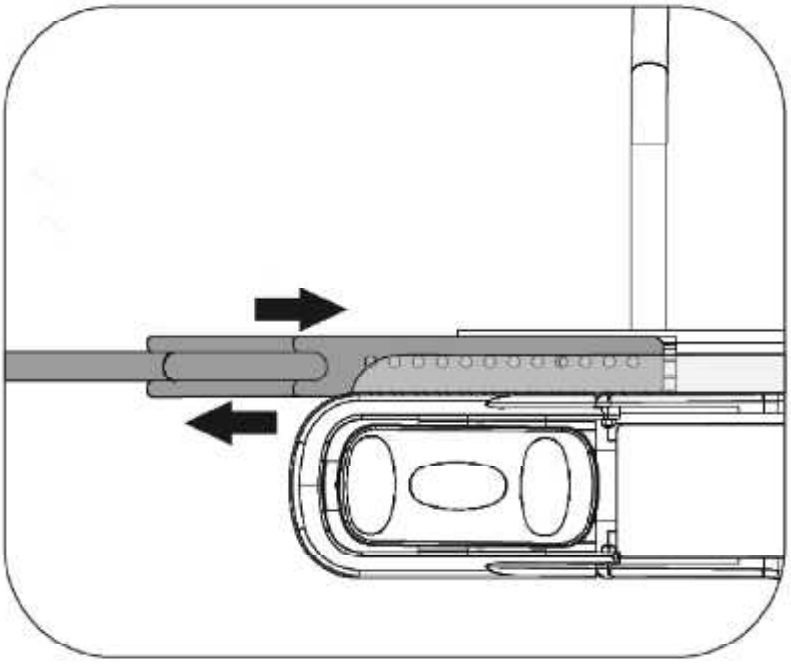

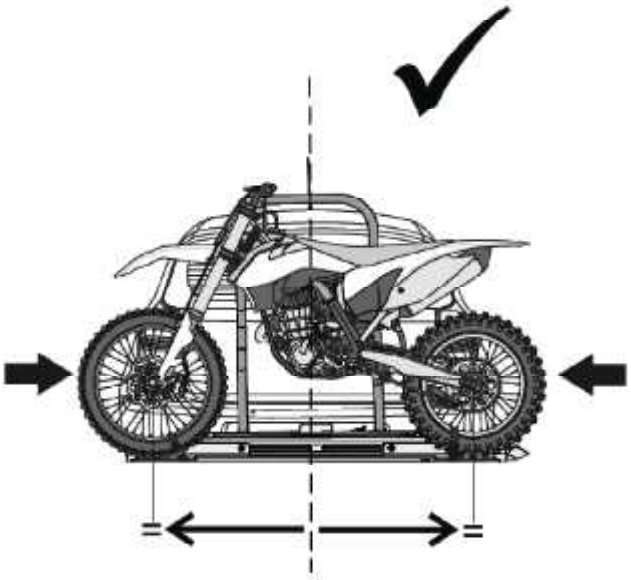

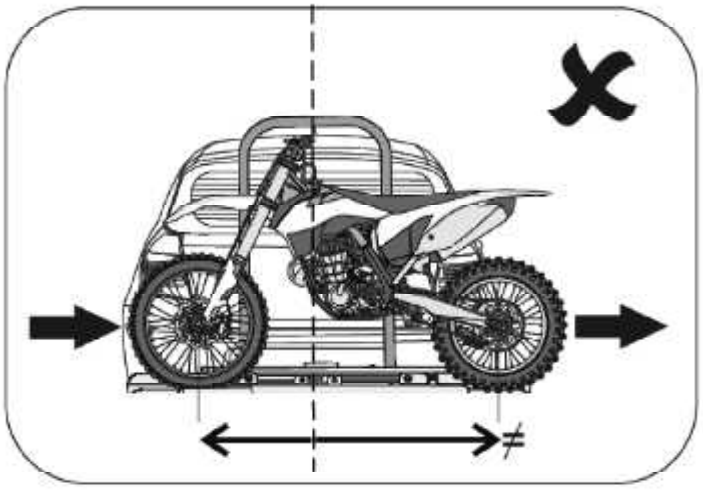

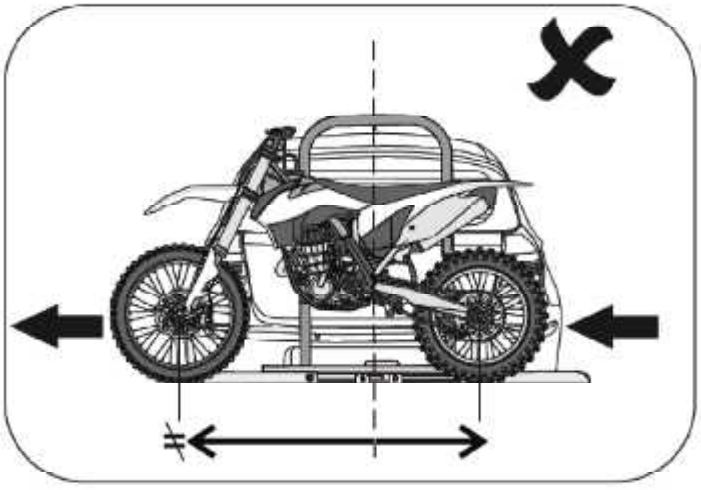

TOWCAR CROSS es un producto de :

ENGANCHES Y REMOLQUES ARAGON,S.L

Polígono Malpica, Calle B, Parcela 77.

Tel: +34 976 457 130 fax:+34 976 457 131

50016 ZARAGOZA (ESPAÑA)

www.enganchesaragon.com

eng@enganchesaragon.com